camry

CR 4460

(GB) user manual
(D) bedienungsanweisung
PL) instrukcja obsługi

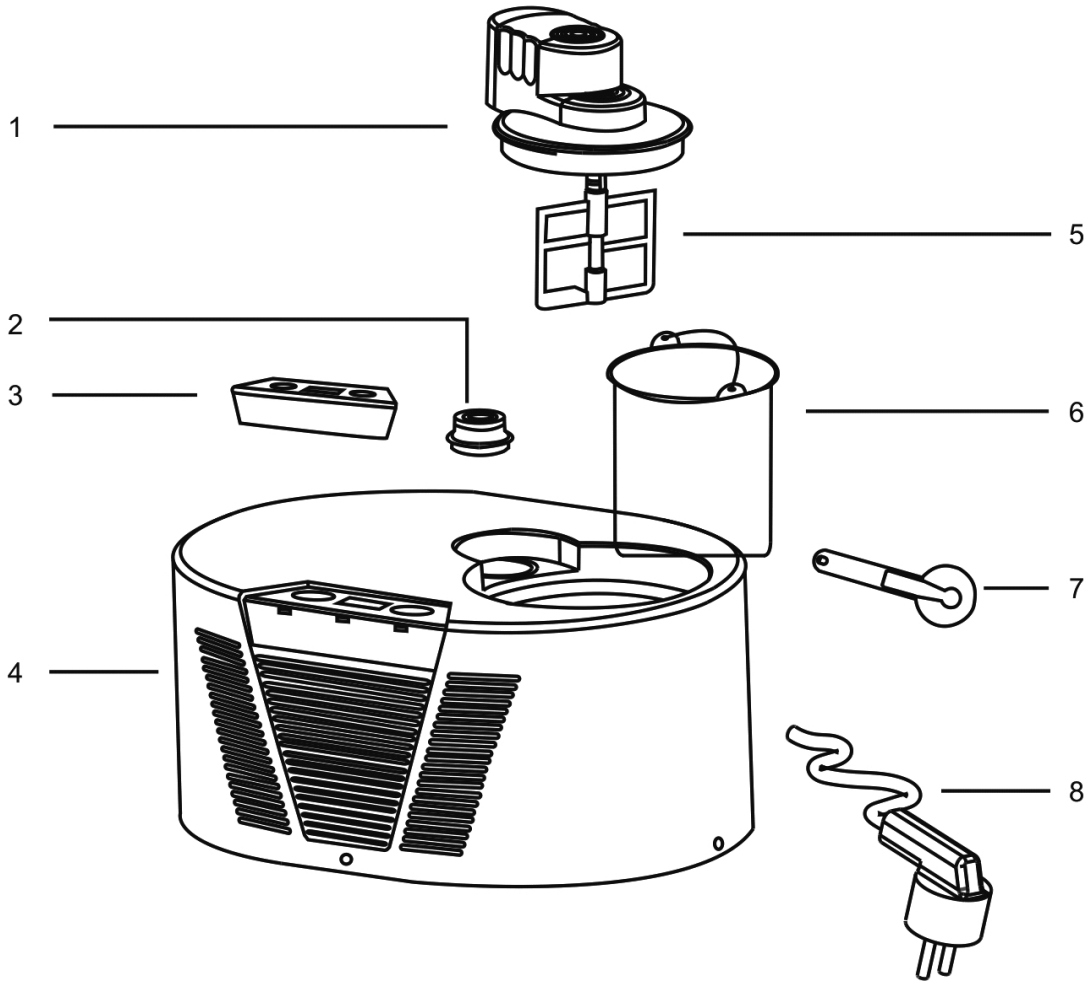
1
2
3
4
5
6
7
8

SAFETY CONDITIONS
IMPORTANT INSTRUCTIONS ON SAFETY OF USE
PLEASE READ CAREFULLY AND KEEP FOR FUTURE REFERENCE

The warranty conditions are different, if the device is used for commercial purpose.

1. Before using the product please read carefully and always comply with the following instructions. The manufacturer is not responsible for any damages due to any misuse.

2.The product is only to be used indoors. Do not use the product for any purpose that is not compatible with its application.

3. The appliacable voltage is 230V, ~50Hz. For safety reasons it is not appropriate to connect multiple devices to one power outlet.

4. Please be cautious when using around children. Do not let the children to play with the product. Do not let children or people who do not know the device to use it without supervision.

5. WARNING: This device may be used by children over 8 years of age and persons with reduced physical, sensory or mental capabilities, or persons without experience or knowledge of the device, only under the supervision of a person responsible for their safety, or if they were instructed on the safe use of the device and are aware of the dangers associated with its operation. Children should not play with the device. Cleaning and maintenance of the device should not be carried out by children, unless they are over 8 years of age and these activities are carried out under supervision.

6. After you are finished using the product always remember to gently remove the plug from the power outlet holding the outlet with your hand. Never pull the power cable!!!

7. Never leave the product connected to the power source without supervision. Even when use is interrupted for a short time, turn it off from the network, unplug the power.

8. Never put the power cable, the plug or the whole device into the water. Never expose the product to the atmospheric conditions such as direct sun light or rain, etc.. Never use the product in humid conditions.

9. Periodically check the power cable condition. If the power cable is damaged the product should be turned to a professional service location to be replaced in order to avoid hazardous situations.

10. Never use the product with a damaged power cable or if it was dropped or damaged in any other way or if it does not work properly. Do not try to repair the defected product yourself because it can lead to electric shock. Always turn the damaged device to a professional service location in order to repair it. All the repairs can be done only by authorized service professionals. The repair that was done incorrectly can cause hazardous situations for the user.

11. Never put the product on or close to the hot or warm surfaces or the kitchen appliances like the electric oven or gas burner.

12. Never use the product close to combustibles.

13. Do not let cord hang over edge of counter.

14. If the kettle is overfilled it may spurt boiling water.

15.Do not exceed the maximum filling quantity(max.3/4 of the ice cream bowl volume),as the ice cream will expand during freezing.

16.Always fill the ingredients into the removable ice cream bowl,but never directly into the recess of the compressor housing.

17.Do not hold any tools,cutlery or fingers into the jug while it is operated-Risk of injuries.

18.Only use the appliance when properly assembled.

19.During operation,the ventilation slots of the compressor housing as well as of the motor block must be free and uncovered.

20. Do not use the appliance with accessories of other machines.

21.Do not use any sharp objects to take out the ice cream. Only use plastic or wooden spoons or spatulas.

22.Check the plug and power cord regularly for wear and damage. In case of any fault, please send the appliance for inspection/repair.

23.During transportation, the incline angle of the cabinet should not be over 45°.Do not turn the machine upside down. As this may damage the compressor and sealed system.

The manufacturer will not be liable in the event of incorrect assembly,improper or incorrect use or it repairs are carried out by unauthorized third parties.

DESCRIPTION:

1. Motor	2. Socket	3. Control panel	4. Housing
5. Mixer	6. Removable bowl	7. Scoop	8. Plug

BEFORE USING THE ICE CREAM MAKE:

1.Always place the Ice Cream Maker upright on a flat surface in order that the build-in compressor can provide best performance.
2.To ensure proper ventilation for your Ice Cream Maker allow 150mm of space at the top, the back and on each side. Do not install the Ice maker near an oven, radiator, or any other heat source.
3.Remove all packing material and carefully check your ice maker to ensure it is in good condition and that there is no damage to the Ice Cream Maker or power cord and plug.
4.Before use, thoroughly clean all parts that will come into contact with the ice cream (including the fixed bowl, mixing blade, transparent lid, refill lid, measuring cup and spoon).
Dry the removable bowl thoroughly inside and out to avoid ice forming too quickly.
Make sure the fixed bowl is dry as well.
5.Before using the Ice Cream Maker for the first time, please wait 2 hours after positioning it.

PREPARATION OF ICE CREAM:

1..Fill the ingredients into the removable bowl.
Note:Do not exceed the maximum filling quantity of 3/4 of the bowl volume,as this ice cream will get more volume during freezing.
2.Place the removable bowl into the recess of the compressor housing
3.Place the mixer at middle of removable bowl,and mix the ingredients by hand for one to two minutes
4.Place the motor block onto the bowl and make sure that the power contact with socket on housing well.
5.Plug into the power socket ,the display will illuminate,and shows 00:00
6.Select the desired freezing time by repeated press of button TIMER,it starts from 10 minutes,10minutes added by each press. The setting 20minutes is not provided, 120minutes can be set at most.

Note: Whenever the machine is running, you can add the operating time by repeatedly press the TIMER Button, 10 minutes added each press till it reaches the maximum 60minutes displayed on display.
7.Press ON/OFF button .After a few seconds, the appliance starts mixing. The green indicator MIXING turns on, mixer moves around.
8.About 90seconds later the indicator CHILLING turns on, the unit starts chilling. The display shows the remaining preparation time
Note: During operation, the appliance can be stopped at any time by press the ON/OFF button.
9.The appliance turns off automatically after the preselected time,5 beeps will sound. Both CHILLING and MIXING indicators extinguished, display says 00:00.
Note: When ice-cream is ready, it should be consumed within 20 minutes or stored in a freezable container in the freezer, but do not store the ice cream in the freezer for more than a few days. And it is not suggested to put the removable bowl in the refrigerator If the ice cream is not hard enough, you can repeat step 7 and 8 again.
10.Please unplug the appliance before enjoy your ice cream, and then remove the motor block, take the ice cream bowl out and remove the mixer from the ice cream, and dish the ice cream from bowl to your cup.
Note: Do not use any sharp tools, but preferably plastic or wood spoons or spatulas.
11.If the ice cream is not taken out within 10mintues after the beeps, it will refreeze (no mixing) 5minutes automatically for every 5mintues, this extended chilling function will last up to 120mintues,then returns to default mode.

MAINTENANCE:
1.There will be a variation in the time it takes for a batch to freeze depending on the amount and on the temperature of ingredients used.
2.Remember the more you churn your ingredients the slower the chilling process because you are continuing to agitate the mix and introduce air bubbles which insulate the content.
That's why you should stop the churning when the ice cream begins to thicken after about 30 minutes and then leave to chill in the Pro or your freezer.
3.When the ice cream has reached the correct consistency, the paddle will slow down until it locks up. At this point, stop the blade by pressing the ON/OFF button, even if the countdown has not finished, and remove the paddle to prevent it freezing in the mix.
3.Clean the machine frequently. When cleaning, unplug the unit and remove the ice cream. Use a diluted solution of water and vinegar to clean the inside and the outside surface of the Ice cream maker. Do not spray Ice cream maker with chemicals or diluted agents such as acids, gasoline or oil. Rinse thoroughly before starting.
4.Remove the mixing blade assembly from the appliance before washing the assembly.
5.Always unplug the unit from the outlet when not in use.
6.Do not spill on or immerse cord plugs, main housing, motor assembly or other electrical parts of this appliance in water or other liquid.
7.Do not let cord hang over edge of table or counter or touch hot surfaces.
8.Be certain unit is “off” before inserting or removing plug from wall outlet.
9.Keep hands and utensils out of container while operating to prevent the possibility of personal injury or damage to the appliance machine. A scraper may be used, but must be used only when the appliance is not running.
10.To operate the appliance you must have the cover lid in place.
11.If the compressor stops for any reason wait 3 minutes, and then re-start as this will protect the compressor better.
12.Try to keep the unit in one place because the compressor does not like being moved constantly. If you do move it then wait 2 hours before use.

SPECIFICATION:

Power:	220-240V,50Hz,135W
Volume:	1.0Liter
Max. filling quantity:	750ml
Dimension(W x D x H):	386*285*305mm
Weight:	9kg
Power cord:	1500mm

Device is made in class I of insulation and has to be connected only to power outlet with ground circuit. Device is compliant with EU directives:
- Low voltage directive (LVD)
- Electromagnetic compatibility (EMC)

Device marked CE mark on rating label

To protect your environment: please separate carton boxes and plastic bags and dispose them in corresponding waste bins. Used appliance should be delivered to the dedicated collecting points due to hazarsous components, which may effect the environment. Do not dispose this appliance in the common waste bin.

DEUTSCH

ALLGEMEINE SICHERHEITSVORSCHRIFTEN
LESEN SIE AUFMERKSAM WICHTIGE ANWEISUNGEN BEZÜGLICH DER SICHERHEIT DER BENUTZUNG BEWAHREN SIE DIESE FÜR DIE ZUKUNFT AUF

Bei Verwendung des Gerätes zu gewerblichen Zwecken werden die Garantiebedingungen geändert.
1. Vor dem ersten Gebrauch, die Bedienungsanleitung lesen und die dort angegebenen Hinweise beachten. Der Produzent trägt keine Verantwortung für Schäden, die aufgrund von bestimmungswidriger Nutzung oder unsachgemäßer Bedienung entstanden sind.
2. Das Gerät ausschließlich an die Steckdose 230 V - 50 Hz anschließen. Es darf nicht zu anderen, bestimmungswidrigen Zwecken benutzt werden.
3. Wegen Vorsichtsmaßnahmen, sollten keine weiteren Geräte an den gleichen Stromkreis angeschlossen werden.
4. Falls sich Kinder in der Nähe befinden, sollte bei der Nutzung des Gerätes spezielle Vorsicht bewahrt werden. Dieses Gerät ist nicht zum Spielen für Kinder, sowie für Erwachsene, die sich mit der Bedienungsanleitung nicht vertraut gemacht haben, geeignet.
5. WARNHINWEIS: Dieses Gerät kann von Kindern im Alter von über 8 Jahren sowie von Personen von einer beschränkten körperlichen, sensorischen, psychischen Fähigkeit oder von Personen, die keine Erfahrung oder kein Kenntnisse von dem Gerät haben, nur dann genutzt werden, wenn die Nutzung unter Aufsicht einer Person, welche die Verantwortung für deren Sicherheit trägt, stattfindet oder diesen Personen Ratschläge bezüglich der sicheren Benutzung des Geräts erteilt wurden und sie sich den mit seiner Benutzung verbundenen Gefahren bewusst sind. Kinder dürfen nicht mit dem Gerät spielen. Die Reinigung und die Unterhaltung des Geräts dürfen nicht von Kindern durchgeführt werden, es sei denn, dass diese Kinder im Alter von über 8 Jahren sind und diese Tätigkeiten unter Aufsicht durchgeführt werden.
6. Nach der Benutzung, den Stecker aus der Steckdose ziehen und dabei die Steckdose mit der Hand festhalten. NIEMALS am Kabel ziehen.
7. Das Gerät nicht unbeaufsichtigt an der Steckdose angeschlossen lassen.
8. Das Kabel, die Buchse, sowie das ganze Gerät nicht in Wasser oder andere Flüssigkeiten tauchen. Das Gerät vor Regen, Sonne usw. und vor Feuchtigkeit (z.B. im Badezimmer oder Campingwagen) schützen.
9. Regelmäßig das Kabel prüfen. Falls das Kabel beschädigt ist, sollte es in einem spezialisierten Service ausgetauscht werden, um ev. Gefährdung zu vermeiden. Das Gerät vor Regen, Sonne usw. und vor Feuchtigkeit (z.B. im Badezimmer oder Campingwagen) schützen.
10. Falls das Kabel oder ein anderer Teil des Gerätes beschädigt oder das Gerät fallen gelassen wurde oder nicht ordnungsgemäß arbeitet, sollte es nicht benutzt werden. Das Gerät darf nicht durch unbefugte Personen repariert werden, da die Gefahr eines Stromstoßes besteht. Ein beschädigtes Gerät in einem spezialisierten Service zur Kontrolle oder Reparatur abgeben. Jegliche Reparaturen dürfen nur durch einen spezialisierten Service vorgenommen werden. Eine nicht korrekt ausgeführte Reparatur kann das Leben des Benutzers gefährden.
11. Das Gerät auf eine kühle, gerade Fläche, entfernt von wärmeausstrahlenden Geräten, wie: Elektroherd, Gasherd, usw. stellen.
12. Das Gerät nicht in der Nähe von leicht entzündlichen Materialien benutzen.
13. Wenn der Wasserkocher überfüllt ist, kann kochend heißes Wasser aus ihm spritzen.
14. WARNHINWEIS: Wenn das Wasser kocht, darf der Deckel nicht geöffnet werden.

Produktbeschreibung

1.Motoraufsatz	2.Steckverbindung	3.Bedienfeld	4.Gehause
5.Ruhrer	6.Herausnehmbarer Behalter	7.Eisportionierer	8.Netzstecker

VERWENDUNG
1.Fullen Sie die Zutaten in den herausnehmbaren Eisbehalter. Fullen Sie den Behalter maximal zu 3/4, da sich die Masse beim Gefrieren ausdehnt.
2.Setzen Sie den Behalter in den fest eingebauten Kuhlbehalter ein.
3.Stecken Sie den Ruhrer auf die Antriebswelle unten am Motoraufsatz.
4.Setzen Sie den Motoraufsatz auf die Steckvervindung, so dass sich der Ruhrer im Eisbehalter befindet.
5.SchlieBen Sie das Netzkabel an eine Steckdose an.
6.Auf der Anzeige erscheint 00:00.
7.Wahlen Sie die gewunschte Kuhlzeit durch mehrmaliges Betatigen derTa- ste TIMER. Die Kuhlzeit verlangert sich mit jeder Betatigung der Taste Tl- MER um 10 Minuten, die таxiтaie Kuhlzeit betragt 120 Minuten.
8.Betatigen Sie die Taste ON/OFF. Einige Sekunden spater beginnt das Gerat mit dem Ruhren. Die griine Lampe „MIXING" leuchtet und der Ruhrer dreht sich.
9.Etwa 90 Sekunden spater leuchtet die Lampe „CHILLING", das Gerat beginnt mit der Kuhlung. In der Anzeige wird die verbleibende Zuberei- tungszeitangezeigt.
10.Się konnen das Gerat wahrend der Zubereitung jederzeit mit der Taste ON/OFF anhalten.
11.Nach der vorgewahlten Zeit schaltet sich das Gerat automatisch aus, es ertónen 5 akustische Signale. Die Lampen fur „MIXING" und „CHILLING" sind aus, die Anzeige zeigt 00:00.
12.Ziehen Sie den Netzstecker aus der Steckdose.
13.Das fertige Eis sollte innerhalb von 20 Minuten verzehrt oder in einem ge- eigneten Behalter in einem Gefriergerat gelagert werden. Verwenden Sie zur Entnahme keine scharfkantigen Instrumente, sondern einen Kunst- stoff- oder Holzspatel. Lagern Sie das Eis nicht langer ais einige Tage. Ver- wenden Sie nicht den herausnehmbaren Behalter der Eismaschine zur Aufbewahrung.
14.Ist das Eis nicht fest genug, konnen Sie die Schritte 7 und 8 wiederholen.
15.Wird das Eis nicht innerhalb von 10 Minuten nach Ablauf der Kuhlzeit ent- nommen, wird die Kuhlung fur таxiтai 120 Minuten fortgesetzt, Ьevor das Gerat in Standby-Modus geht.

INBETRIEBNAHME
1.Packen Sie die Eismaschine aus und tiberprufen Sie sie sorgfaltig auf Be- schadigungen.
2.Reinigen Sie alle Teile sorgfaltig, die in Kontakt mit dem Eis kommen: den Eisbehalter, den Kuhlbehalter, den Ruhrer, den durchsichtigen Deckel, Messbecher und Eisportionierer.
3.Trocknen Sie den herausnehmbaren Eisbehalter und den fest eingebauten Kuhlbehalter sorgfaltig innen und auBen ab, um eine vorzeitige Eisbildung zu verhindern.
4.Vor der ersten Verwendung der Eismaschine lassen Sie diese fur 2 Stun- den nach der Aufstellung stehen.
5.Stellen Sie die Eismaschine immer auf eine ebene Flachę, damit der einge- baute Kompressor seine volle Leistung erbringt.
6.Lassen Sie auf allen Seiten der Eismaschine einen Mindestabstand von 150 mm, um eine gute Beliiftung zu gewahrleisten. Betreiben Sie die Eismaschine nicht in der Nahe einer Warmequelle wie einem Ofen oder ei- ner Heizung.

Reinigung
Stellen Sie beim Reinigen sicher, dass die elektrischen Funktionsteile (Motoraufsatz, Bedienfeld usw. nicht mit Wasser in Beriihrung kommt. Reiben Sie diese Teile таxiтai feucht ab.
Reinigen Sie die Maschine nach jeder Verwendung, ziehen Sie vorher den Netzstecker aus der Steckdose. Verwenden Sie Essigwasser zum Ab- wischen der Innen- und AuRenseite des Gerats, verwenden Sie keine ag- gressiven Reinigungsmittel, Sauren, Ol oder Benzin. Wischen Sie sorgfaltig mit klarem Wasser nach.
Reinigen Sie den herausnehmbaren Eisbehalter und den Ruhrer mit warmem Wasser und etwas Spulmittel, spiilen Sie mit klarem Wasser nach. Trocknen Sie alle Teile griindlich ab.

DATEN:

Leistung:	220-240V, 50Hz, 135W
Volumen:	1.0Liter
Max. Füllmenge:	750ml
Abmessungen (B x T x H):	386 * 285 * 305mm
Gewicht:	9 kg
Kabel:	1500mm

Das Gerät wurde in der ersten Isolationsklasse angefertigt und erfordert Erdung.
Das Gerät ist mit den Voraussetzungen folgender Richtlinien übereinstimmend:
Elektrische Niedrigspannungsgeräte (LVD)
Elektromagnetische Kompatibilität (EMC)
Das Produkt ist mit CE auf dem Leistungsschild bezeichnet.

Den Pappkarton im Altpapier entsorgen. Polyäthylenbeutel (PE) in dem Behälter für Kunststoff entsorgen. Das abgenutzte Gerät zum Recycling zu einer offiziellen Sammelstelle bringen, da es gefährliche Substanzen enthält, die die Umwelt gefährden können. Das Gerät sollte in einer Form abgegeben werden, die eine weitere Nutzung unmöglich macht. Wenn es Batterien enthält, sollten diese rausgenommen und separat an einer Sammelstelle abgegeben werden. Das Gerät darf nicht in den Hausmüll rausgeworfen werden!!

KARTA GWARANCYJNA

WARUNKI GWARANCJI obowiązują na terenie Rzeczpospolitej Polskiej

Sprzedawca zapewnia Użytkownika o dobrej jakości sprzętu, na który wydana jest niniejsza karta gwarancyjna. UWAGA: Sprzęt przeznaczony jest wyłącznie do użytku domowego. Usługi gwarancyjne świadczone są tylko po okazaniu prawidłowo wypełnionej karty gwarancyjnej i dowodu zakupu (kopii paragonu lub faktury VAT). Importer Adler Sp. z o.o. udziela 24 miesięcznej gwarancji, która liczy się od daty zakupu sprzętu. Wady lub uszkodzenia sprzętu ujawnione w okresie gwarancji usuwane będą bezpłatnie przez Serwis Centralny CAMRY. W przypadku zakupu sprzętu przez przedsiębiorcę okres gwarancji wynosi 12 miesięcy. Naprawami gwarancyjnymi nie są objęte czynności związane z odkamienianiem, konserwacją, czyszczeniem urządzenia oraz części i akcesoria ulegające zużyciu przy normalnym użytkowaniu. Gwarancja nie obejmuje mechanicznych uszkodzeń sprzętu oraz wad i uszkodzeń wynikłych wskutek:

- niewłaściwego lub niezgodnego z instrukcją użytkowania, przechowywania i konserwacji;
- ingerencji nieautoryzowanego serwisu, samowolnych napraw, przeróbek i zmian konstrukcyjnych;
- użycia niewłaściwych materiałów eksploatacyjnych.
- uszkodzeń mechanicznych, termicznych, chemicznych i powstałych na skutek przepięcia w sieci.
- karta gwarancyjna jest nieważna bez daty zakupu, pieczęci sprzedającego i kopii dokumentu zakupu.
- gwarancją nie są objęte elementy szklane(np. dzbanki, talerze), sznury przyłączeniowe, sieciowe, żarówki, baterie.

W przypadku stwierdzenia usterki należy ją zgłosić w punkcie sprzedaży lub w Serwisie Centralnym CAMRY, ul. Ordona 2A, 01-237 Warszawa, tel. (22) 425-45-40 lub e-mail: serwis@camryhome.eu albo SMS 604-193-959. W zgłoszeniu proszę podać swój adres, nr telefonu i opis usterki. Do reklamacji konieczne jest dołączenie kopii dokumentu zakupu.

Gwarancja nie wyłącza ani nie ogranicza oraz nie zawiesza uprawnień kupującego wynikających z niezgodności towaru z umową.

camry

SERWIS CENTRALNY
01-237 Warszawa ul. Ordona 2A
tel. (22) 425-45-40, SMS 604-193-959
serwis@camryhome.eu www.camryhome.eu

.....
(data sprzedaży)

.....
(pieczątka sklepu i podpis sprzedawcy)

adnotacje serwisu:

W trosce o środowisko..

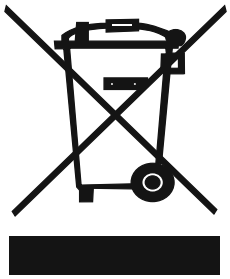

Opakowania kartonowe prosimy przekazać na makulaturę. Worki polietylenowe (PE) wrzucać do pojemnika na plastik Zużyte urządzenie należy oddać do odpowiedniego punktu składowania, gdyż znajdujące się w urządzeniu niebezpieczne składniki mogą stanowić zagrożenie dla środowiska. Urządzenie elektryczne należy oddać tak aby ograniczyć jego ponowne użycie i wykorzystanie. Jeżeli w urządzeniu znajdują się baterie należy je wyjąć i oddać do punktu składowania osobno.

Urządzenia nie wyrzucać do pojemnika na odpady komunalne!!

OGÓLNE WARUNKI BEZPIECZEŃSTWA
WAŻNE INSTRUKCJE DOTYCZĄCE BEZPIECZEŃSTWA UŻYTKOWANIA
PRZECZYTAJ UWAŻNIE I ZACHOWAJ NA PRZYSZŁOŚĆ

1. Przed rozpoczęciem użytkowania urządzenia przeczytać instrukcję obsługi i postępować według wskazówek w niej zawartych. Producent nie odpowiada za szkody spowodowane użytkowaniem urządzenia niezgodnie z jego przeznaczeniem lub niewłaściwą jego obsługą.
2. Urządzenie służy wyłącznie do użytku domowego. Nie używać do innych celów, niezgodnych z jego przeznaczeniem.
3. Urządzenie należy podłączyć wyłącznie do gniazdka z uziemieniem 230 V ~ 50 Hz.
W celu zwiększenia bezpieczeństwa użytkowania do jednego obwodu prądu nie należy równocześnie włączać wielu urządzeń elektrycznych.
4. Należy zachować szczególną ostrożność podczas korzystania z urządzenia, gdy w pobliżu przebywają dzieci. Nie należy dopuszczać dzieci do zabawy urządzeniem nie pozwól dzieciom ani osobom nie zaznajomionym z urządzeniem na jego użytkowanie.
5. OSTRZEŻENIE: Niniejszy sprzęt może by użytkowany przez dzieci powyżej 8 roku życia oraz osoby o ograniczonej zdolności fizycznej, czuciowej lub psychicznej, lub osoby nie mające doświadczenia lub znajomości sprzętu, jeśli odbywa się to pod nadzorem osoby odpowiadającej za ich bezpieczeństwo lub zostały im udzielone wskazówki na temat bezpiecznego użytkowania urządzenia i mają świadomość niebezpieczeństwa związanego z jego użytkowaniem. Dzieci nie powinny bawić się sprzętem. Czyszczenie i konserwacja urządzenia nie powinna być wykonywana przez dzieci, chyba że są powyżej 8 roku życia a czynności te są wykonywane pod nadzorem.
6. Zawsze po zakończeniu używania, wyjmij wtyczkę z gniazda zasilającego poprzez przytrzymanie gniazdka ręką. NIE ciągnąć za sznur sieciowy.
7. Nie zanurzać kabla, wtyczki oraz całego urządzenia w wodzie lub innej cieczy. Nie wystawiaj urządzenia na działanie warunków atmosferycznych (deszczu, słońca, etc.) ani nie używaj w warunkach podwyższonej wilgotności (łazienki, wilgotne domki kempingowe).
8. Okresowo sprawdzaj stan przewodu zasilającego. Jeżeli przewód zasilający jest uszkodzony, to powinien on być wymieniony przez specjalistyczny zakład naprawczy w celu uniknięcia zagrożenia.
9. Nie używaj urządzenia z uszkodzonym przewodem zasilającym lub jeśli zostało upuszczone lub uszkodzone w jakikolwiek inny sposób lub nieprawidłowo pracuje. Nie naprawiaj urządzenia samodzielnie, gdyż grozi to porażeniem. Uszkodzone urządzenie oddaj do właściwego punktu serwisowego w celu sprawdzenia lub dokonania naprawy. Wszelkich napraw mogą dokonywać wyłącznie uprawnione punkty serwisowe. Nieprawidłowo wykonana naprawa może spowodować poważne zagrożenie dla użytkownika.
10. Należy stawiać urządzenie na chłodnej stabilnej, równej powierzchni, z dala od nagrzewających się urządzeń kuchennych jak: kuchenka elektryczna, palnik gazowy, itp..
11. Nie korzystać z urządzenia w pobliżu materiałów łatwopalnych.
12. Przewód zasilania nie może zwisać poza krawędź stołu lub dotykać gorących powierzchni.
13. Nie wolno pozostawiać włączonego urządzenia ani zasilacza do gniazdka bez nadzoru.
14. Do zapewnienia dodatkowej ochrony, wskazane jest zainstalowanie w obwodzie elektrycznym, urządzenia różnicowoprądowego (RCD) o znamionowym prądzie różnicowym nie przekraczającym 30 mA. W tym zakresie należy zwrócić się do specjalisty elektryka.
15. Nie należy przekraczać maksymalnej ilości napełnienia . To ¾ misy do lodów, podczas zamarzania lody zwiększą swoją objętość.
16. Składniki należy wkładać do wyjmowanej miski, a nie bezpośrednio do maszyny.
17. W trakcie pracy urządzenia nie wolno używać w nim innych narzędzi, może to spowodować uszkodzenia.
18. Przed rozpoczęciem użytkowania upewnij się, że urządzenie jest prawidłowo złożone.
19. Podczas użytkowania silnik i wentylacja w obudowie nie mogą być niczym nakryte.
20. Do użytku maszyny należy używać wyłącznie oryginalnych narzędzi.
21. Aby wyjąć przygotowywane już lody należy użyć łyżki lub szpatułki. Nie wolno używać ostrych przedmiotów.
22. Maszynę należy transportować w pozycji pionowej, inne jej przewożenie może spowodować uszkodzenie sprężarki.

Uwaga: Producent nie ponosi odpowiedzialności w przypadku niewłaściwego montażu, nieprawidłowego użytkowania i naprawy w nie autoryzowanym serwisie.

Opis urządzenia:

1.Silnik	2.Gniazdo	3.Panel kontrolny	4.Obudowa
5.Łopatka	6.Wyjmowana miska	7.Łopatka	8.Kabel zasilający

Przed pierwszym użyciem:
1.Urządzenie należy postawić na płaskiej powierzchni. Nie umieszczać go w pobliżu pieca, grzejnika lub jakiegokolwiek źródła ciepła.
2.Po rozpakowaniu upewnij się, że nic nie brakuje a maszyna jest w dobrym stanie.
3.Przed zastosowaniem dokładnie umyj i osusz wszystkie elementy które mają bezpośredni kontakt z lodami.
4.Przed pierwszym użyciem pozostaw maszynę w stabilnej pozycji na 2 godziny.

Przygotowanie lodów:
1.Włóż wszystkie składniki do wyjmowanej miski.
UWAGA: Należy pamiętać aby nie przekraczać maksymalnego napełnienia do ¾ objętości miski.
2.Miskę umieść w wyznaczonym miejscu i wymieszaj ręcznie składniki przez ok 2min.
3.Umieść pokrywę misy i upewnij się, że gniazdo jest dobrze zamocowane.
4.Po podłączeniu urządzenia do prądu wyświetlacz powinien wskazywać 00:00
5.Wybierz żądany czas pracy przez wielokrotne naciśnięcie przycisku TIMER, najkrótsza wartość to 10min a naj dłuższa 120min. W czasie pracy urządzenia można wydłużyć czas pracy powtarzając czynność.
6.Aby uruchomić urządzenie naciśnij przycisk ON/OFF. Urządzenie przez 90sek. będzie mieszać składniki, następnie rozpocznie się chłodzenie.
7.Wyświetlacz w cały czas pokazuje pozostały czas pracy.

UWAGA: W dowolnym momencie można przerwać pracę naciskając przycisk ON/OFF.
8.Urządzenie wyłącza się automatycznie po upływie wcześniej ustawionego czasu. Zasygnalizuje to 5 sygnałów dźwiękowych. Na wyświetlaczu wyświetli się 00:00.
UWAGA: Lody po przygotowaniu powinny być spożyte w ciągu 20min lub schowane do lodówki, nie jest zalecane trzymanie ich w zamrażalniku w pojemniku w którym zostały przygotowane.
9.Po zakończeniu pracy wyłącz silnik i wyjmij lody z miski do innego naczynia.
UWAGA: Nie należy używać żadnych ostrych narzędzi. Odpowiednie będą plastikowe lub drewniane łyżki lub szpatułki.
10.Jeśli urządzenie nie zostanie wyłączone w ciągu 10min. po sygnałach dźwiękowych, od początku rozpocznie zamrażanie, może to potrwać maksymalnie 60min.
11.Im więcej składników włożymy do miski tym dłuższy będzie czas przygotowywania lodów.
12.Kiedy lody osiągną już właściwą konsystencję i łopatka zwolni swoją pracę, należy zatrzymać urządzenie naciskając ON/OFF i usunąć łopatkę, żeby nie zamroziła się w środku maszyny.

Czyszczenie i konserwacja:

1.Podczas czyszczenia należy odłączyć urządzenie od prądu i wyjąć lody .
2.Należy czyścić urządzenie w środku i na zewnątrz za pomocą roztworu wody i octu
3.Przed myciem rozmontuj wszystkie wyjmowane części.
4 Zawsze odłączaj urządzenie od prądu, kiedy nie jest używane.
6 W trakcie mycia nie należy zanurzać maszyny w wodzie.
7. Przed wyciągnięciem wtyczki z gniazdka upewnij się że maszyna jest wyłączona.
8. Staraj się nie przenosić maszyny bez potrzeby , po każdej zmianie miejsca, trzeba odczekać 2godziny przed użyciem.

Dane Techniczne:

Moc:	220-240V,50Hz,135W
Objętość:	1.0Liter
Max. wypełnienie misy:	750ml
Wymiary:	386*285*305mm
Waga:	9kg
Przewód zasilający:	1500mm

Urządzenie jest wykonane w I klasie izolacji
i nie wymaga uziemienia.
Urządzenie jest zgodne z wymaganiami dyrektyw:
Urządzenie elektryczne niskonapięciowe (LVD)
Kompatybilność elektromagnetyczna (EMC)
Wyrób oznaczony CE na tabliczce znamionowej