camry

Premium

CR 4909

(GB) user manual - 3
(FR) mode d'emploi - 6
(PT) manual de serviço - 11
(LV) lietošanas instrukcija - 15
(HU) felhasználói kézikönyv - 29
(RO) Instrucţiunea de deservire - 21
(RU) инструкция обслуживания - 33
(MK) упатство за корисникот - 25
(SL) navodila za uporabo - 37
(PL) instrukcja obsługi - 57
(HR) upute za uporabu - 50
(DK) brugsanvisning - 41
(SR) Корисничко упутство - 45
(AR) دليل التعليمات - 53
(DE) bedienungsanweisung - 4
(ES) manual de uso - 9
(LT) naudojimo instrukcija - 13
(EST) kasutusjuhend - 17
(BS) upute za rad - 27
(CZ) návod k obsluze - 19
(GR) οδηγίες χρήσεως - 23
(NL) handleiding - 35
(FI) manwal ng pagtuturo - 31
(IT) istruzioni operative - 39
(SV) instruktionsbok - 47
(UA) інструкція з експлуатації - 43
(SK) Používateľská príručka - 51

A

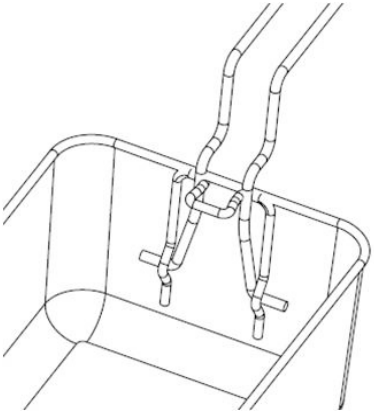

B

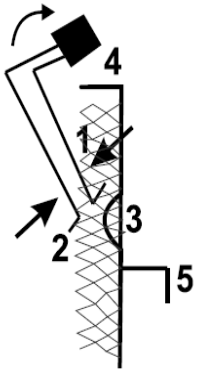

SAFETY CONDITIONS IMPORTANT INSTRUCTIONS ON SAFETY OF USE PLEASE READ CAREFULLY AND KEEP FOR FUTURE REFERENCE

The warranty conditions are different, if the device is used for commercial purpose."

1.Before using the product please read carefully and always comply with the following instructions. The manufacturer is not responsible for any damages due to any misuse.

2.The product is only to be used indoors. Do not use the product for any purpose that is not compatible with its application.

3.The applicable voltage is 220-240V, ~50/60Hz. For safety reasons it is not appropriate to connect multiple devices to one power outlet.

4.Please be cautious when using around children. Do not let the children to play with the product. Do not let children or people who do not know the device to use it without supervision.

5.WARNING: This device may be used by children over 8 years of age and persons with reduced physical, sensory or mental capabilities, or persons without experience or knowledge of the device, only under the supervision of a person responsible for their safety, or if they were instructed on the safe use of the device and are aware of the dangers associated with its operation. Children should not play with the device. Cleaning and maintenance of the device should not be carried out by children, unless they are over 8 years of age and these activities are carried out under supervision.

6.After you are finished using the product always remember to gently remove the plug from the power outlet holding the outlet with your hand. Never pull the power cable!!!

7.Never put the power cable, the plug or the whole device into the water. Never expose the product to the atmospheric conditions such as direct sun light or rain, etc.. Never use the product in humid conditions.

8.Periodically check the power cable condition. If the power cable is damaged the product should be turned to a professional service location to be replaced in order to avoid hazardous situations.

9.Never use the product with a damaged power cable or if it was dropped or damaged in any other way or if it does not work properly. Do not try to repair the defected product yourself because it can lead to electric shock. Always turn the damaged device to a professional service location in order to repair it. All the repairs can be done only by authorized service professionals. The repair that was done incorrectly can cause hazardous situations for the user.

10.Never put the product on or close to the hot or warm surfaces or the kitchen appliances like the electric oven or gas burner.

11.Never use the product close to combustibles.

12.Do not let cord hang over edge of counter or touch hot surfaces.

13.Never leave the product connected to the power source without supervision. Even when use is interrupted for a short time, turn it off from the network, unplug the power.

14.In order to provide additional protection, it is recommended to install residue current device (RCD) in the power circuit, with residual current rating not more than 30 mA. Contact professional electrician in this matter.

15. Do not switch the device on when the oil container is empty or when the oil level is below minimum or above maximum.

16. The deep fryer is intended for frying food only.

17. Do not place too much food in the frying basket.

18. Do not raise the lid during frying.
19. Use only the power button/ temperature regulator to operate the deep fryer. Use an oven glove to remove the basket.
20. Do not move or carry the deep fryer during operation. Move the device only after use, when it has cooled.
21. If the oil is not hot enough, do not hang a container with frozen food above it. This may cause oli splashing. Excess ice must be removed from the food.
22. Do not mix different types of oil. Do not mix oil with water.
CAUTION: THE SURFACE AROUND THE FRYING BASKET IS HOT.
IT CAN CAUSE BURNS WHEN TOUCHED.
23.The device is not designed to work with external schedulers or separate remote control system.
24.Cooking appliances should be positioned in a stable situation with the handles (if any) positioned to avoid spillage of the hot liquids.
25. Accessible surface temperatures can be high when the appliance is operating. Never touch the hot surfaces of the appliance.
26. The surfaces are liable to get hot during use.

DESCRIPTION OF THE DEVICE (FIG. A)

1. Lid handle	2. Fryer handle	3. Indicator	4. Temperature regulator/ power switch
5. Basket handle	6. Lid	7. Filter cover	

USEAGE
Attaching the basket handle: (Fig.B) press the bars on the catch (1B). Insert the pins (2B) into the holes (3B). Snap the handle on the catch (4B). Use the hook (5B) to lift the basket. Hook it over the edge of the fryer.
Heating oil or fat:
Open the lid and remove the basket. Pour approximately 1.5L of oil or insert 0.8kg of hard fat. Hard fat must be cut into small pieces. Make sure that the oil or fat level is between the minimum and maximum marks.
Connect the deep fryer to the power supply and set the regulator (4) to the desired temperature. Heating oil usually lasts 10 minutes. Use oil that is intended for frying at the right temperature.
When the oil gets brown, replace it.
FRYING:
When the oil reaches the desired temperature, open the lid, place the basket on the handle and put products in. Immerse the basket slowly. Close the lid.
When the products are fried, turn the regulator/ power switch to "OFF" and disconnect the deep fryer from the power supply. Open the lid, remove the basket and let the oil escape.
The device will switch on and off while frying so as to maintain the desired temperature.
CLEANING AND MAINTENANCE
Before cleaning, disconnect the deep fryer from the power supply and make sure that both the oil and the device have cooled.
Wash the external surface of the deep fryer using a clean damp cloth.
The oil container may be removed, but it should not be cleaned in a dishwashing machine.
Never use coarse cloths or alcohol for cleaning the device.
Remove the handle from the basket and clean it using water with dishwashing liquid.
CAUTION: NEVER WASH THE DEVICE UNDER RUNNING WATER

TECHNICAL DATA:
Voltage: 220-240V ~50/60Hz
Power: 2000W
Capacity: 3,0L

To protect your environment: please separate carton boxes and plastic bags and dispose them in corresponding waste bins. Used appliance should be delivered to the dedicated collecting points due to hazarsous components, which may effect the environment. Do not dispose this appliance in the common waste bin.

DEUTSCH

ALLGEMEINE SICHERHEITSVORSCHRIFTEN LESEN SIE AUFMERKSAM WICHTIGE ANWEISUNGEN BEZÜGLICH DER SICHERHEIT DER BENUTZUNG BEWAHREN SIE DIESE FÜR DIE ZUKUNFT AUF

Bei Verwendung des Gerätes zu gewerblichen Zwecken werden die Garantiebedingungen geändert.

1.Vor dem ersten Gebrauch, die Bedienungsanleitung lesen und die dort angegebenen Hinweise beachten. Der Produzent trägt keine Verantwortung für Schäden, die aufgrund von bestimmungswidriger Nutzung oder unsachgemäßer Bedienung entstanden sind.

2.Das Gerät ist nur für den Hausgebrauch verwendet. Verwenden Sie es nicht für andere Zwecke als den bestimmungsgemäßen Gebrauch.

3.Das Gerät ausschließlich an die Steckdose 220-240 V - 50/60 Hz anschließen. Es darf nicht zu anderen, bestimmungswidrigen Zwecken benutzt werden. Wegen Vorsichtsmaßnahmen, sollten keine weiteren Geräte an den gleichen Stromkreis angeschlossen werden.

4.Falls sich Kinder in der Nähe befinden, sollte bei der Nutzung des Gerätes spezielle Vorsicht bewahrt werden. Dieses Gerät ist nicht zum Spielen für Kinder, sowie für Erwachsene, die sich mit der Bedienungsanleitung nicht vertraut gemacht haben, geeignet.

5.WARNHINWEIS: Dieses Gerät kann von Kindern im Alter von über 8 Jahren sowie von Personen von einer beschränkten körperlichen, sensorischen, psychischen Fähigkeit oder von Personen, die keine Erfahrung oder kein Kenntnisse von dem Gerät haben, nur dann genutzt werden, wenn die Nutzung unter Aufsicht einer Person, welche die Verantwortung für deren Sicherheit trägt, stattfindet oder diesen Personen Ratschläge bezüglich der sicheren Benutzung des Geräts erteilt wurden und sie sich den mit seiner Benutzung verbundenen Gefahren bewusst sind. Kinder dürfen nicht mit dem Gerät spielen. Die Reinigung und die Unterhaltung des Geräts dürfen nicht von Kindern durchgeführt werden, es sei denn, dass diese Kinder im Alter von über 8 Jahren sind und diese Tätigkeiten unter Aufsicht durchgeführt werden.

6. Trennen Sie den Stecker von der Steckdose vor der Reinigung oder nach der beendeten Nutzung des Gerätes, halten Sie die Steckdose dabei fest. Ziehen Sie NICHT am Kabel.

7.Das Kabel, die Buchse, sowie das ganze Gerät nicht in Wasser oder andere Flüssigkeiten tauchen. Das Gerät vor Regen, Sonne usw. und vor Feuchtigkeit (z.B. im Badezimmer oder Campingwagen) schützen.

8.Regelmäßig das Kabel prüfen. Falls das Kabel beschädigt ist, sollte es in einem spezialisierten Service ausgetauscht werden, um ev. Gefährdung zu vermeiden.

9.Falls das Kabel oder ein anderer Teil des Gerätes beschädigt oder das Gerät fallen gelassen wurde oder nicht ordnungsgemäß arbeitet, sollte es nicht benutzt werden. Das Gerät darf nicht durch unbefugte Personen repariert werden, da die Gefahr eines Stromstoßes besteht. Ein beschädigtes Gerät in einem spezialisierten Service zur Kontrolle oder Reparatur abgeben. Jegliche Reparaturen dürfen nur durch einen spezialisierten Service vorgenommen werden. Eine nicht korrekt ausgeführte Reparatur kann das Leben des Benutzers gefährden.

10.Das Gerät auf eine kühle, gerade Fläche, entfernt von wärmeausstrahlenden Geräten, wie: Elektroherd, Gasherd, usw. stellen.

11.Das Gerät nicht in der Nähe von leicht entzündlichen Materialien benutzen.

12.Das Kabel darf nicht außerhalb der Tischkante hängen oder heiße Flächen berühren.

13.Lassen Sie das Gerät oder den Adapter nicht unbeaufsichtigt, wenn es an das Stromnetz angeschlossen ist.

14.Es wird empfohlen, für zusätzlichen Schutz den Fehlerstromschutzschalter (RCD), dessen Bemessungsdifferenzstrom 30 mA nicht übersteigt, zu installieren. In diesem Bereich wenden Sie sich an einen Fachelektriker.

14. Fritteuse dient nur für Frittieren von Lebensmitteln.

15. Frittierkorb nicht überfüllen.

16. Während des Frittierens die Fritteuse geschlossen halten.
17. Für Bedienung der Fritteuse nur den Temperaturreglerknopf benutzen. Zum Herausnehmen des Frittierkorbs den Küchenhandschuh benutzen.
18. Während der Arbeit Fritteuse nicht verschieben oder tragen. Verschieben ist erst nach dem Arbeitsende und der Abkühlung möglich.
19. Wenn das Öl nicht genügend erhitzt ist, den Frittierkorb mit gefrorenen Lebensmitteln nicht über das Öl hängen. Es kann zum Spritzer des Fetts führen. Eikristalle von gefrorenen Lebensmitteln abschütteln.
20. Niemals Öl und Fett mischen, kein Wasser in Öl oder Fett bringen.
ACHTUNG: DIE OBERFLÄCHE UM DEN FRITTIERKORB IST HEISS. ANFASSEN KANN VERBRÜHUNG VERURSACHEN.

GERÄTEBESCHREIBUNG (ABB.A)

1. Deckelgriff	2. Fritteusegriff	3. Kontrollleuchte	4. Temperaturregler / Schalter
5. Korbgriff	6. Deckel	7. Filtergehäuse	

VOR DEM ERSTEN GEBRAUCH
1. Das Gerät auspacken, den Zettel vom Deckel abreißen und mindestens eine Stunde abwarten, bis das Gerät die Zimmertemperatur erreicht.
2. Vor dem ersten Gebrauch empfiehlt man die Fritteuse auszukochen. Zum Frittieren geeignetes Öl in den Frittiertopf geben, 10 Minuten erhitzen. Nach Abkühlung der Fritteuse Gerät gemäß der Beschreibung im Punkt „REINIGUNG UND WARTUNG“ reinigen.
BENUTZUNG
Aufsetzen des Griffs auf den Korb: (ABB.B). Die Stäbe des Hakens zusammendrücken (1B). Die Bolzen (2B) in die Öffnungen (3B) hereinstecken. Den Griff auf dem Haken(4B) zuschlagen. Der Haken (5B) dient zur Erhöhung der Position des Korbs. Am Rand der Fritteuse anhaken.
Öl- oder Fetterhitzen:
Deckel öffnen, den Korb herausnehmen. Ca. 3,0L Öl oder 0,8kg Hartfett geben. Das Fett zerkleinern. Die MAX- Füllhöhe darf nicht überschritten und die Min- Füllhöhe nicht unterschritten werden.
Fritteuse einschalten und mit dem Regler (4) die gewünschte Temperatur einstellen. Die Erhitzung dauert gewöhnlich 10 Minuten.
Für die entsprechende Temperatur geeignetes Öl verwenden.
Das Frittierfett erneuern, wenn es braun wird.
FRITTIEREN:
Wenn das Öl die entsprechende Temperatur erreicht, den Deckel öffnen, den Korb auf den Griff aufsetzen und die Produkte in den Korb geben. Den Korb langsam absenken. Den Deckel zumachen. Wenn das Frittiergut gar ist, den Regler auf Position „OFF” umdrehen und die Fritteuse vom Strom trennen. Den Deckel öffnen, den Korb anheben und abtropfen lassen.
Während des Frittierens schaltet die Fritteuse ein und aus, um die entsprechende Temperatur zu halten.
REINIGUNG UND WARTUNG
Vor dem Reinigen immer den Netzstecker ziehen. Gerät auf Raumtemperatur abkühlen lassen. Die äußeren Oberflächen der Fritteuse mit feuchtem Lappen reinigen.
Der Frittiertopf kann herausgenommen werden. Nicht in der Spülmaschine abwaschen.
Für Reinigung kein Alkohol oder Scheuermittel verwenden.
Den Griff vom Korb trennen und mit Wasser mit dem Spülmittel reinigen.
ACHTUNG: DAS GERÄT NIE UNTER DEM FLIESSENDEM WASSER SPÜLLEN.

TECHNISCHE DATEN:
Spannung : 220-240V ~50/60Hz
Leistung: 2000W
Volumen: 3,8L

Den Pappkarton im Altpapier entsorgen. Polyäthylenbeutel (PE) in dem Behälter für Kunststoff entsorgen. Das abgenutzte Gerät zum Recycling zu einer offiziellen Sammelstelle bringen, da es gefährliche Substanzen enthält, die die Umwelt gefährden können. Das Gerät sollte in einer Form abgegeben werden, die eine weitere Nutzung unmöglich macht. Wenn es Batterien enthält, sollten diese rausgenommen und separat an einer Sammelstelle abgegeben werden. Das Gerät darf nicht in den Hausmüll rausgeworfen werden!!

FRANÇAIS

CONSIGNES DE SECURITE
INSTRUCTIONS IMPORTANTES CONCERNANT LA SECURITE D'UTILISATION
LISEZ-LES ATTENTIVEMENT ET CONSERVEZ-LES POUR L'AVENIR

En cas d'utilisation dans des buts commerciaux, les conditions de garantie changent.
1. Lisez ce mode d'emploi avant la première utilisation et suivez les conseils d'utilisation. Le fabriquant n'est pas responsable des dégâts occasionnés par toute utilisation pour laquelle l'appareil n'est pas destiné ou en cas d'usage non conforme aux règles d'utilisation.
2. L'appareil est destiné à un usage domestique. Ne pas l'utiliser à d'autres fins que celles pour lesquelles il a été prévu.
3. L'appareil se branche uniquement à une prise 220-240 V ~ 50/60 Hz. Afin d'augmenter la sécurité de l'utilisation, il ne faut pas brancher plusieurs appareils électriques sur le même circuit électrique.
4. Lors de l'utilisation de l'appareil, il faut être particulièrement prudent s'il y a des enfants à proximité. Ne pas laisser les enfants jouer avec l'appareil. N'autoriser l'utilisation de l'appareil ni aux enfants ni aux personnes ne connaissant pas ce produit.
5. AVERTISSEMENT : Cet appareil peut être utilisé par les enfants de plus de 8 ans et par des personnes dont les capacités physiques, sensorielles ou mentales sont réduites ou par des personnes n'ayant pas d'expérience ou de connaissance de cet appareil SI cela s'effectue sous surveillance d'une personne responsable de la sécurité ou qu'ils ont reçu des instructions concernant une utilisation sûre de l'appareil et qu'ils sont conscients des risques afférents à son utilisation. Les enfants de doivent pas jouer avec l'appareil. Le nettoyage et l'entretien de l'appareil ne doivent pas être effectués par les enfants sauf s'ils ont plus de 8 ans et que ces activités sont surveillées.
6. Après chaque utilisation, débrancher la fiche d'alimentation de la prise de courant, en maintenant la prise avec la main. Ne pas tirer sur le cordon d'alimentation.
7. Ne pas laisser l'appareil branché à la prise sans surveillance.
8. Ne pas tremper le cordon, la fiche ou l'appareil entier dans l'eau ou dans tout autre liquide. Ne pas exposer l'appareil à des conditions atmosphériques (pluie, soleil etc.). Ne pas l'utiliser non plus dans des conditions d'humidité élevée (salle de bain, mobile-homes humides).
9. Vérifier périodiquement l'état du cordon d'alimentation. Si le cordon d'alimentation est endommagé, il devra être changé par un service de réparation spécialisé afin d'éviter le danger.
10. Ne pas utiliser l'appareil si le cordon d'alimentation est endommagé, si l'appareil est tombé ou qu'il a été endommagé de quelqu'autre manière ou au cas où il ne fonctionne pas correctement. Ne pas réparer l'appareil soi-même car cela présente un risque d'électrocution. Un appareil endommagé doit être remis chez un professionnel pour vérification ou réparation. Toute réparation doit être effectuée par un service de réparation agréé. Une réparation mal effectuée peut constituer un danger non négligeable pour l'utilisateur.
11. L'appareil doit être posé sur une surface fraîche, stable et lisse, loin des appareils électroménagers dégageant de la chaleur (cuisinière électrique, brûleur à gaz etc.).
12. Ne pas utiliser l'appareil à proximité de matériaux inflammables.
13. Le cordon d'alimentation ne peut pas dépasser les bords de la table ou toucher des surfaces très chaudes.

14.. Il est interdit de laisser l'appareil ou l'alimenteur branché à la prise de courant sans surveillance.
15. Afin d'assurer une protection supplémentaire, il est conseillé d'installer dans le réseau électrique un appareil à courant différentiel nominal ne dépassant pas 30 mA. Pour cela il faut contacter un électricien spécialisé.
16. Ne mettez pas votre appareil sous tension lorsque le réservoir d'huile est vide, le niveau d'huile est inférieur au minimum ou supérieur au maximum.
17. La friteuse est uniquement destinée à faire frire des aliments.
18. Ne mettez pas trop d'aliments dans le panier à frire.
19. N'ouvrez pas le couvercle de l'appareil pendant la friture.
20. Pour faire fonctionner la friteuse utilisez uniquement le bouton ou le régulateur de la température. Pour faire sortir le panier, utilisez des gants de cuisine.
21. Ne déplacez, ni ne manipulez la friteuse en cours de fonctionnement. Après avoir terminé la friture, il est possible de la déplacer quand elle sera refroidie.
22. Ne faites pas pendre des aliments congelés au-dessus du réservoir d'huile, si l'huile n'est pas suffisamment réchauffée. Cela peut provoquer des éclaboussures d'huile bouillante. Vous devez aussi enlever l'excès de glace de la nourriture.
23. Vous ne pouvez pas utiliser différents types d'huile, et mélanger l'huile avec de l'eau.
ATTENTION: LA SURFACE AUTOUR DU PANIER À FRIRE EST CHAUDE. SI ON LA TOUCHE, ON RISQUE DE BRÛLURE.

DESCRIPTION DE L'APPAREIL (FIG. A)

1. Poignée du couvercle
2. Poignée de la friteuse
3. Voyant de contrôle
4.Régulateur de température/Commutateur
5. Poignée du panier
6. Couvercle
7. Protection du filtre

AVANT PREMIÈRE UTILISATION

1. Déballez l'appareil de son emballage, retirez la grille située sur le couvercle et attendez au min. une heure jusqu'à ce que la friteuse atteigne la température ambiante.
2. Avant la première utilisation, il est recommandé de faire bouillir de l'eau à l'intérieur de la friteuse. Ensuite, verser l'huile dans le réservoir, préchauffez-le pendant 10 minutes. Après le refroidissement de la friteuse, nettoyez l'équipement en suivant les instructions figurant dans la section «NETTOYAGE ET ENTRETIEN».

UTILISATION

Fixation de la poignée sur le panier (FIG. B). Serrez les barres du crochet (1B). Insérez les broches (2B) dans les trous (3B). Enclenchez la poignée sur le crochet (4B). Le crochet (5B) est utilisé pour relever la position du panier, accrochez-le sur le bord de la friteuse.

Réchauffement de l'huile ou de la graisse :

Ouvrez le couvercle et retirez le panier. Versez environ 3,0 l d'huile ou mettez 0,8 kg de graisse solide, qui devrait être coupée en petits morceaux. Assurez-vous que le niveau d'huile ou de graisse est entre les repères min. et max.

Mettez la friteuse en marche et tournez le bouton (4) à la température désirée. Le réchauffement d'huile dure habituellement 10 minutes.

Utilisez de l'huile destinée à la friture à une température appropriée.

Lorsque l'huile devient dorée, remplacez-la.

FRITURE :

Lorsque l'huile atteint une température appropriée, ouvrez le couvercle, mettez le panier sur le support et insérez les produits. Plongez lentement le panier. Fermez le couvercle.

Lorsque les produits seront déjà frits, tournez le régulateur sur « OFF » et débranchez la friteuse du courant. Ouvrez le couvercle, retirez le panier et laissez s'écouler.

Pendant la friture, la friteuse va s'allumer et éteindre tout en maintenant une température adéquate.

NETTOYAGE ET ENTRETIEN

Avant de procéder au nettoyage de la friteuse, veillez à débrancher l'appareil et assurez-vous que l'huile et l'unité ont refroidis.

Lavez les surfaces extérieures de la friteuse avec un chiffon humide.

Le bac d'huile peut être retiré. Il ne doit pas être lavé dans le lave-vaisselle.

N'utilisez jamais de produits abrasifs ou d'alcool pour nettoyer l'appareil.

Désassemblez la poignée du panier et lavez-la avec de l'eau et de la liquide vaisselle.

ATTENTION: NE LAVEZ JAMAIS L'ÉQUIPEMENT SOUS L'EAU COURANTE.

PARAMÈTRES TECHNIQUES :
tension : 220-240V ~50/60Hz
puissance : 2000W
capacité : 3,0 l

L'appareil de la premiere classe d'isolation électrique demande une prise à la terre.
L'appareil est conforme aux exigences des directives :
Appareil électrique basse tension (LVD)
Compatibilité électromagnétique (EMC)
Produit marqué CE sur la plaquette signalétique.

Respect de l'environnement. Nous vous prions de bien vouloir trier les emballages en carton ainsi que les sachets plastiques (en polyéthylène). L'appareil usagé ne doit pas être jeté à la poubelle mais remis au point de collecte prévu à cet effet car il contient des éléments pouvant être nocifs pour l'environnement. L'appareil électrique doit être remis de manière à limiter au maximum une éventuelle utilisation ultérieure. Si l'appareil contient des piles, il faut les retirer et les remettre à un autre point de collecte.
Ne pas jeter l'appareil dans une poubelle de déchets ménagers !!!

ESPAÑOL

CONDICIONES GENERALES DE SEGURIDAD
INSTRUCCIONES IMPORTANTES DE SEGURIDAD PARA EL USUARIO
POR FAVOR LEA ATENTAMENTE Y GUÁRDELAS PARA CONSULTAR EN EL FUTURO

Si usa el aparato con fines comerciales, las condiciones de la garantía cambiarán.

1. Antes de usar el equipo, lee las instrucciones del manual de uso y sigue las indicaciones que figuran en él. El fabricante no es responsable de los daños causados por el uso indebido del equipo o su manejo inadecuado.
2. El equipo sirve única y exclusivamente para el uso doméstico. No lo uses para otros fines que los indicados.
3. El dispositivo debe estar conectado únicamente a la toma de 220-240 V ~ 50/60 Hz. Para aumentar la seguridad del uso, no se recomienda conectar varios equipos electrónicos a un mismo circuito.
4. Hay que actuar con especial precaución durante el uso del equipo, si los niños están a su alcance. No dejar que los niños jueguen con el equipo ni que los niños o personas no familiarizadas usen el equipo.
5. ADVERTENCIA: Este dispositivo puede ser utilizado por niños mayores de 8 años y personas con capacidades físicas, sensoriales o mentaleslimitadas, sin experiencia y conocimiento, si lo hacen bajo la supervisión de una persona responsable de su seguridad y que tenga información sobre el uso seguro del dispositivo y sea consciente de los peligros asociados con su uso. Los niños no deben jugar con el dispositivo. La limpieza y el mantenimiento no deben ser realizados por los niños, a menos que sean mayores de 8 años y lo hagan bajo supervisión.
6. Siempre, después de cada uso, saca la clavija de la toma de corriente sujetando la toma con la mano. NO tires del cable de alimentación.
7. No dejes el equipo encendido a la toma de corriente sin supervisión.
8. No sumerjas el cable, la clavija ni el equipo entero en el agua ni otro líquido. No lo expongas a los efectos de las condiciones atmosféricas (lluvia, sol, etc.) ni tampoco los uses en condiciones de alta humedad (cuartos de baño, casas de camping).
9. Controla periódicamente el estado del cable de alimentación. Si el cable de alimentación está dañado, debería ser reemplazado por un taller especializado para evitar el peligro.
10. No use el equipo con el cable de alimentación dañado o si el equipo se ha caído o dañado de cualquier otra forma o no funciona correctamente. No repares el equipo sin

ayuda, porque hay riesgo de parálisis. El equipo dañado debe ser llevado a un taller de reparaciones adecuado para comprobar su funcionamiento o reparar los daños. Todas las reparaciones se pueden realizar únicamente en los talleres de reparaciones autorizados. La reparación realizada incorrectamente puede causar un grave peligro para el usuario.

11.Coloca el equipo en una superficie fría, estable y plana, lejos de los equipos de cocina que se calientan, como cocina eléctrica, cocina de gas etc.

12. No uses el equipo cerca de los materiales inflamables.

13. El cable de alimentación no puede estar colgando del borde de la mesa o tocar las superficies calientes.

14. No deje sin supervisión el aparato encendido ni el cargador conectado a la red de alimentación.

15. Para asegurar más protección, se recomienda instalar en el circuito eléctrico un Diferencial (RCD) con la corriente diferencial no superior a 30 mA. En este caso hay que recurrir al especialista eléctrico.

16. No conectar el equipo si el depósito para aceite está vacío, el nivel de aceite es inferior al mínimo o superior al máximo.

17. La freidora sirve solo para freír alimentos.

18. No meter demasiados productos en el cestillo.

19. No abrir la tapa del equipo al freír.

20. Para el manejo de la freidora usar solo el botón o el regulador de temperatura. Para sacar el cestillo use el guante de cocina.

21. Durante el trabajo no se debe desplazar ni transportar la freidora. Una vez terminado el trabajo, la freidora puede desplazarse si está fría.

22. No suspender el recipiente con alimentos por encima del aceite, si el aceite no está suficientemente calentado, dado que tal situación puede causar salpicaduras de aceite. También se debe eliminar el exceso de hielo de los alimentos.

23. No se pueden usar diferentes tipos de aceite ni se puede mezclar el aceite con agua.

NOTA: LA SUPERFICIE ALREDEDOR DEL CESTILLO PARA FREÍR ESTÁ CALIENTE. EL TOQUE PUEDE CAUSAR QUEMADURAS

DESCRIPCIÓN DEL EQUIPO (DIB. A)

1. Asa de la tapa
2. Asa de la freidora
3. Testigo
4. Regulador de temperatura/Interruptor
5. Asa del cestillo
6. Tapa
7. Protección del filtro

ANTES DEL PRIMER USO

1. Retirar el embalaje del equipo, retirar la rejilla que se encuentra en la tapa y esperar al menos una hora hasta que alcance la temperatura ambiente.

2. Antes del primer uso es recomendable dejar funcionar la freidora sin carga. Vierta aceite en el depósito y caliéntelo por 10 minutos. Una vez enfriada la freidora, limpie el equipo siguiendo los puntos de la sección “LIMPIEZA Y MANTENIMIENTO”.

USO

Cómo poner el asa en el cestillo: (DIB. B) Apriete las barras del gancho (1B). Meta los pasadores (2B) en los orificios (3B). Cierre el asa en el gancho (4B). El pequeño gancho (5B) sirve para elevar la posición del cestillo, engánchelo en el borde de la freidora.

Calentamiento de aceite o grasa:

Abra la tapa y saque el cestillo. Vierta aproximadamente 3,0l de aceite o meta 0,8kg de grasa dura cortada en trozos pequeños.

Asegúrese de que el nivel de aceite o grasa se encuentre entre la indicación mín. y máx.

Conecte la freidora a la corriente y seleccione la temperatura con el regulador (4). El calentamiento de aceite suele durar 10 minutos.

Use el aceite dedicado a freír a una temperatura adecuada.

Cuando el aceite se vuelva marrón, sustitúyalo.

CÓMO FREÍR
Cuando el aceite alcance la temperatura adecuada, abra la tapa, meta el cestillo en el asa y ponga los productos en el mismo. Inmerja el cestillo lentamente. Cierre la tapa.
Cuando los productos ya estén freídos, gire el regulador en la posición “OFF” y desconecte la freidora de la corriente. Abra la tapa, saque el cestillo y deje que el aceite escurra.
Al freír la freidora se conectará y desconectará manteniendo la temperatura adecuada.
LIMPIEZA Y MANTENIMIENTO
Antes de limpiar desconecte la freidora de la corriente y asegúrese de que el aceite y el equipo estén fríos.
Las superficies externas de la freidora deben limpiarse con un trapo húmedo.
La cubeta es extraíble, sin embargo, no debe lavarse en el lavavajillas.
Nunca use trapos abrasivos ni alcohol para lavar el equipo.
Desconecte el asa de la cestilla y lávelo con agua y detergente.
NOTA: NUNCA LAVE EL EQUIPO BAJO EL AGUA CORRIENTE.

DATOS TÉCNICOS:
tensión: 220-240V ~50/60Hz
potencia: 2000W
capacidad: 3,0L

Este aparato está fabricado con aislamiento de la clase 1 y requiere puesta a tierra.
El aparato cumple requisitos de las directivas:
Equipo eléctrico de baja tensión (LVD)
Compatibilidad electromagnética (EMC)
Posee la marca CE en la placa nominal.

Preocupación por el medio ambiente. Por favor, lleva las cajas de cartón a un sitio de reciclaje. Las bolsas de polietileno se deben tirar al cubo de la basura amarillo (para envases). El equipo gastado debe ser entregado en el punto de almacenamiento adecuado, porque las piezas que constituyen el equipo pueden suponer un peligro para el medio ambiente. Debes entregar el equipo Hay que devolver el equipo eléctrico con el fin de evitar su reutilización. Si en el equipo se encuentran pilas, hay que sacarlas y entregar por separado, en un punto de almacenamiento adecuado. No tires el equipo al contenedor para residuos urbanos!!

PORTUGUÊS

CONDIÇÕES GERAIS DE SEGURANÇA
AS INSTRUÇÕES IMPORTANTES RELATIVAS À SEGURANÇA DE UTILIZAÇÃO DEVEM SER LIDAS COM ATENÇÃO E GUARDADAS PARA A POSTERIOR UTILIZAÇÃO

Em caso da sua utilização para os fins comerciais, as condições de garantia são sujeitas às alterações.
1. Antes de começar a utilização do dispositivo deve-se ler o manual de serviço e as instruções nele incluidas. O fabricante não é responsável pelos danos causados pela utilização não conforme a sua aplicação ou pelo manejo inadequado do mesmo.
2. O dispositivo serve somente para uso doméstico. Não utilizar para outros fins, não conformes a sua aplicação.
3. O dispositivo deve-se ligar exclusivamente à tomada de 220-240 V ~ 50/60 Hz. Para aumentar a segurança de utilização, a um circuito de corrente não se devem ligar vários dispositivos elétricos ao mesmo tempo.
4. Devem-se tomar precauções especiais durante a utilização do dispositivo quando há crianças nas proximidades. Não se deve permitir brincar às crianças com o dispositivo. Não se deve permitir utilizar o dispositivo às crianças e pessoas não familiarizadas com o dispositivo.
5. ADVERTÊNCIA: O presente dispositivo pode ser utilizado pelas crianças com idade superior a 8 anos e pelas pessoas com capacidade física ou psíquica limitadas ou pelas pessoas que não foram instruídas com as regras de utilização, desde que tal utilização se realize sob vigilância de pessoa responsável pela segurança ou desde que estas pessoas tenham sido instruídas sobre as regras de utilização do aparelho e advertidas sobre o perigo relacionado com tal utilização. As crianças não devem brincar com o presente aparelho. A limpeza e conservação do aparelho não devem ser realizadas por crianças, a não ser que cumpram 8 anos de idade e desde que efetuadas sob vigilância de adultos.

6. Sempre depois de finalizar o uso, tirar o pino de tomada da tomada de alimentação agarrando com a mão a tomada de alimentação. NÃO tirar para si o cabo de alimentação.
7. Não deixar sem supervisão o dispositivo ligado à tomada.
8. Não submergir o cabo, pino de tomada nem todo o dispositivo em água ou outro líquido. Não expôr o dispositivo à ação das condições atmosféricas (chuva, sol, etc.) nem utilizar em condições de umidade aumentada (banheiros, casas de camping úmidas).
9. Verificar periodicamente o estado de cabo de alimentação. Se o cabo de alimentação está deteriorado, então deve ser substituido por uma oficina de reparos especializada para evitar o perigo.
10. Não utilizar o dispositivo com o cabo de alimentação deteriorado ou se foi deixado cair ou foi deteriorado de qualquer outra maneira ou funciona de maneira incorreta. Não o dispositivo por conta própria porque existe perigo de choque eléctrico. O dispositivo deteriorado deve-se levar ao ponto de serviço técnico adequado para levar a cabo a verificação ou reparação. Todo tipo de reparações podem ser levadas a cabo somente pelos pontos de serviço técnico autorizados. A reparação realizada de maneira incorreta pode ser causa de grave perigo para o usuário.
11. O dispositivo deve-se colocar numa superfície fria, estável, plana, longe de aparelhos de cozinha que se esquentam como: cozinha elétrica, queimador a gas, etc.
12. Não utilizar o dispositivo perto de materiais inflamáveis.
13. O cabo de alimentação não pode pender da borda da mesa ou tocar superfícies quentes
14. É vedado deixar o moinho ou a sua fonte de alimentação ligados sem a sueprvisão.
15. Para garantir a proteção adicional, recomenda-se instalar no circuito eléctrico um disjuntor diferencial (RCD) destinado à corrente nominal inferior a 30 mA. Neste âmbito é recomendável perguntar um electricista.
16. Não ligar o dispositivo com o recipiente para óleo vazio, nível de óleo inferior ou superior aos níveis permitidos.
17. A fritadeira destina-se apenas para fritar alimentos.
18. No cesto não colocar uma quantidade excessiva de alimentos.
19. Não abrir a tampa do dispositivo ao fritar.
20. Para manipular a fritadeira utilizar apenas o botão ou o regulador de temperatura. Para retirar a cesta usar a luva de cozinha.
21. Não se deve deslocar nem transportar a fritadeira em funcionamento. Depois de terminado a trabalho a fritadeira pode ser deslocada quando fria.
22. Acima do óleo não se pode pendurar o recipiente com alimentos congelados, se o óleo não estiver suficientemente aquecido. Isso poderá causar projeções do óleo. Deve ser eliminado também o excesso de gelo dos alimentos.
23. Não podem ser utilizados diferentes tipos de óleo nem misturar óleo com água.

NOTA: A SUPERFÍCIE EM VOLTA DO CESTO ESTÁ QUENTE.
RISCO DE QUEIMADURAS.

DESCRIÇÃO DO DISPOSITIVO (DES. A)

1. Alça da tampa
2. Alça da fritadeira
3. Luz de controle
4. Regulador de temperatura/Interruptor
5. Alça para o cesto
6. Tampa
7. Proteção do filtro

ANTES DA PRIMEIRA UTILIZAÇÃO
1. Retirar a embalagem do dispositivo, retirar a rede que fica na tampa e esperar pelo menos uma hora até o dispositivo atingir a temperatura ambiente.
2. Antes da primeira utilização é recomendável ferver o interior da fritadeira. Coloque o óleo no recipiente, aqueça o óleo por 10 minutos. Depois de enfriada a fritadeira, limpar o dispositivo segundo as instruções de “LIMPEZA E MANUTENÇÃO”.
UTILIZAÇÃO
Colocar a alça no cesto: (DES. B) Apertar as barras do gancho (1B). Introduzir os pinos (2B) nos orifícios (3B). Fechar a alça no gancho (4B). O gancho pequeno (5B) serve para ajustar a altura do cesto – enganche-o na borda da fritadeira.
Aquecer óleo ou gordura:
Abra a tampa e retire o cesto. Coloque mais ou menos 3,0l de óleo ou 0,8kg de gordura dura cortada em troços pequenos. Certifique-se de que o nível de óleo ou gordura fica entre os níveis mín. e máx.
Ligue a fritadeira na corrente e coloque o regulador (4) na temperatura selecionada. O aquecimento normalmente dura 10 minutos.
Utilize óleo destinado a fritar a temperatura adequada.
Quando o óleo se tornar castanho, substitua-o.
FRITAR:
Quando o óleo atingir a temperatura apropriada, abra a tampa, instale o cesto na alça e meta produtos nele. Imerja o cesto devagar. Feche a tampa.
Quando os produtos estiverem já fritos, coloque o regulador na posição “OFF” e desligue a fritadeira da corrente. Abra a tampa, retire o cesto e deixe o óleo escorrer.
Ao fritar a fritadeira liga-se e desliga mantendo a temperatura apropriada.
LIMPEZA E MANUTENÇÃO
Antes de efetuar a limpeza, desligue a fritadeira da corrente e certifique-se de que o óleo e o dispositivo estão frios.
Lave as superfícies externas da fritadeira com um pano.
O recipiente para óleo é retirável, mas não pode ser lavado na lavalouça.
Nunca utilize panos abrasivos nem álcool para lavar o dispositivo.
Desconecte a alça do cesto e lave-a com água e detergente.
NOTA: NUNCA LAVE O DISPOSITIVO COM ÁGUA CORRENTE.

DADOS TÉCNICOS:
tensão: 220-240V ~50/60Hz
potência: 2000W
capacidade: 3,0L

Dispositivo fabricado com classe de isolamento I e não precisa de ligação à terra.
Dispositivo está conforme com os requisitos das diretivas:
Dispositivo elétrico de baixa voltagem (LVD)
Compatibilidade eletromagnética (EMC)
Produto com símbolo CE na placa de características.

Protecção do meio ambiente. Rogamos, os embalagens de cartão destinem-se para papéis velhos. Os sacos de polietileno (PE) devem-se colocar em contenedores para material plástico. O dispositivo usado deve-se levar a um ponto de armazenamento adequado porque os componentes perigosos que ficam dentro do dispositivo podem ser perigosos para o meio ambiente. O dispositivo elétrico deve-se entregar de modo que se reduza a sua nova utilização e uso. Se no dispositivo há pilhas, devem-se tirar e levar a um ponto de armazenamento em separado.
Não colocar o dispositivo em contenedores para resíduos municipais!!

LIETUVIŲ

BENDROSIOS SAUGOS SĄLYGOS. SVARBIAS SAUGAUS NAUDOJIMO INSTRUKCIJAS BŪTINA ATIDŽIAI PERSKAITYTI IR IŠSAUGOTI ATEIČIAI

1. Prieš pradedant naudoti prietaisą būtina perskaityti naudojimo instrukciją ir vadovautis joje pateikiamais nurodymais. Gamintojas neatsako už žalą, padarytą naudojant prietaisą ne pagal jo paskirti ar netinkamai jį naudojant.
2. Prietaisas skirtas naudoti tik namų ūkyje. Nenaudoti kitiems tikslams, neatitinkantiems jo paskirties.
3. Prietaisą galima jungti tik į 220-240 V ~ 50/60 Hz. Naudojimo saugai padidinti į vieną srovės grandinę vienu metu nejungti kelių elektros prietaisų.
4. Būtina imtis ypatingo atsargumo naudojantis prietaisu, kai šalia yra vaikų. Neleisti vaikams žaisti su prietaisu. Neleisti vaikams ar prietaiso neišmanantiems asmenims juo naudotis.
5. SPĖJIMAS: Šis prietaisas gali būti naudojamas vyresnių nei 8 metų amžiaus vaikų ir ribotų fizinių, jutiminių ar psichinių gebėjimų ar asmenų, neturinčių patirties ar nemokančių

naudotis, jeigu juos prižiūri už jų saugą atsakingas asmuo ar jiems buvo paaiškinta, kaip saugiai naudoti prietaisą ir jie suvokia su jo naudojimu susijusius pavojus. Neleisti vaikams žaisti su prietaisu. Neleisti prietaisą valyti ir prižiūrėti vaikams, nebent jie yra vyresni nei 8 metų amžiaus ir juos prižiūri.

6. Visada, baigus naudotis, ištraukti kištuką iš maitinimo lizdo prilaikant lizdą ranka. NETRAUKTI už maitinimo laido.

7. Nepalikti į lizdą įjungto prietaiso be priežiūros.

8. Nenardinti laido, kištuko ar viso prietaiso į vandenį ar kitokį skystį. Nepalikti prietaiso, kad jį veiktų aplinkos veiksniai (lietus, saulė ir pan.),
taip pat nenaudoti padidėjusios drėgmės sąlygomis (vonios kambariuose, drėgnuose kempingo nameliuose).

9. Periodiškai patikrinti maitinimo laido būklę. Pažeistas laidas turėtų būti pakeistas specializuotos taisyklos, kad būtų išvengta galimo pavojaus.

10. Nenaudoti prietaiso, jeigu pažeistas maitinimo laidas ar prietaisas buvo numestas, kitaip sugadintas arba netinkamai veikia. Netaisyti prietaiso savarankiškai, nes gresia smūgis. Sugadintą prietaisą atiduoti atitinkamam servisui, kad patikrintų ar pataisytų. Bet kokius taisymus gali atlikti tik įgaliotieji servisai. Netinkamai atliktas taisymas gali kelti rimtą pavojų naudotojui.

11. Prietaisą statyti ant vėsaus, stabilaus, lygaus paviršiaus, toliau nuo kaistančių virtuvės prietaisų: elektrinės viryklės, dujų degiklių ir pan.

12. Nenaudoti prietaiso šalia degių medžiagų.

13. Maitinimo laidas negali kabėti už stalo briaunos ar liestis su karštais paviršiais.

14. Jeigu virdulys pripiltas sklidinas, iš jo gali veržtis verdantis vanduo.

15. ĮSPĖJIMAS: Neatidengti dangtelio, kai vanduo verda.

16. Nejunkite įrenginio, kai aliejaus indas tuščias, aliejaus lygis yra mažesnis nei minimalus kiekis, arba didesnis kaip maksimalus.

17. Gruzdintuvė yra skirta maisto kepimui.

18. Nedėkite į krepšelį didelio kiekio maisto produktų.

19. Neatidarinėkite įrenginio dangčio kepimo metu.

20. Gruzdintuvės reguliacijai naudokite tik mygtuką arba temperatūros reguliatorių. Norint išimti krepšelį naudokite virtuvės pirštines.

21. Negalima perstumti arba nešioti gruzdintuvės jos veikimo metu. Po kepimo galima ją perstumti tik jai ataušus.

22. Negalima kabinti virš aliejaus indo su užšaldytu maistu, jeigu aliejus nėra atitinkamai įkaitęs. Gali tai sukelti aliejaus teškėjimą. Reikia pašalinti ledo perteklių.

23. Negalima naudoti įvairių aliejaus rūšių, bei maišyti aliejaus su vandeniu.

PASTABA: PAVIRŠIUS APLINK KEPIMO KREPŠELĮ YRA KARŠTAS. LIETIMAS GRESIA NUDEGIMU.

ĮRENGINIO APRAŠYMAS (PAV. A)

1. Dangčio rankena
2. Gruzdintuvės laikiklis
3. Kontrolinė lemput
4. Temperatūros reguliatorius/ Jungiklis
5. Krepšelio laikiklis
6. Dangtis
7. Filtro dangtelis

PRIEŠ NAUDOJANT PIRMĄ KARTĄ
1. Išimkite įrenginį iš pakuotės, nuimkite groteles esančias ant dangčio ir palaukite min. valandą kol įrenginys pasieks kambario temperatūrą.
2. Prieš pirmą naudojimą rekomenduojama pakaitinti gruzdintuvės vidų iki virimo. Įpilkite aliejaus į indą, kaitinkite per 10 minučių. Po gruzdintuvės ataušimo išvalykite įrenginį pagal aprašymą dalyje „VALYMAS IR PRIEŽIŪRA“
NAUDOJIMAS
Laikiklio pritvirtinimas krepšelyje: (PAV. B) Įspauskite užkabos vielas (1B). Įdėkite smeigtukus (2B) į angas (3B). Užspauskite laikiklį ant užkabos (4B). Kablys (5B) yra skirtas krepšelio pozicijos pakėlimui, užkabinkite jį ant gruzdintuvės briaunos.
Aliejaus arba riebalų šildymas:
Atidarykite dangtį ir išimkite krepšelį. Įpilkite maždaug 3,0L aliejaus arba įdėkite 0,8kg kietų riebalų, kuriuos reikia supjaustyti į mažus gabaliukus. Įsitikinkite, kad aliejaus arba riebalų lygis yra tarp min. ir max. ženklų.
Įjunkite gruzdintuvę į elektros lizdą ir nustatykite rankenėle (4) pasirinktą temperatūrą. Šilimas trunką paprastai apie 10 minučių.
Naudokite aliejų skirtą kepimui tam tikroje temperatūroje.
Kai aliejus turės rudą atspalvį, iškeiskite jį.
KEPIMAS:
Kai aliejus pasieks pageidaujamą temperatūrą atidarykite dangtį, uždėkite krepšelį ant laikiklio ir įdėkite į jį produktus. Merkite krepšelį pamažu. Uždarykite dangtį.
Kai produktai iškeps persukite reguliatorių į poziciją „OFF“ ir išjunkite gruzdintuvę iš elektros. Atidarykite dangtį, išinkite krepšelį ir leiskite aliejui nutekėti. Kepimo metu gruzdintuvė išsijunginės ir įsijunginės palaikant taip atitinkamą temperatūrą.
VALYMAS IR PRIEŽIŪRA
Prieš valymą išjunkite gruzdintuvę iš elektros bei įsitikinkite ar aliejus ir įrenginys ataušo.
Išorines gruzdintuvės dalis valykite drėgnu skudurėliu.
Aliejaus indą galima išimti. Negalima jo plauti indaplovėje.
Niekada nenaudokite aštrių skudurėlių nei alkoholio įrenginio valymui.
Nuimkite laikiklį nuo krepšelio ir išplaukite vandeniu su indų plovikliu.
PASTABA: NIEKADA NEPLAUKITE ĮRENGINIO PO TEKANČIU VANDENIU

TECHNINIAI DUOMENYS:
Įtampa: 220-240V~50/60Hz
Galia: 2000W
Talpa: 3,0L

Prietaisas yra I izoliacijos klasės ir būtina jį įžeminti.
Prietaisas atitinka direktyvų reikalavimus:
Elektrinis žemos įtampos prietaisas (LVD)
Elektromagnetinis suderinamumas (EMC)
Prietaisas turi CE ženklą vardinėje lentelėje.

Rūpinantis aplinka. Kartono pakuotes atiduoti į makulatūrą. Polietileno (PE) maišelius mesti į plastikui skirtą konteinerį. Susidėvėjusį prietaisą atiduoti į atitinkamą atliekų surinkimo vietą, nes prietaise esančios pavojingos medžiagos gali kelti grėsmę aplinkai. Elektrinį prietaisą atiduoti tokį, kad nebūtų galima jo pakartotinai naudoti ir panaudoti. Jeigu prietaise yra baterijos, būtina jas išimti ir atskirai atiduoti į atliekų surinkimo vietą.
Nemesti prietaiso į buitinių atliekų konteinerį!

LATVIEŠU

VISPĀRĪGI DROŠĪBAS NOTEIKUMI. SVARĪGI DROŠAS IZMANTOŠANAS NORĀDĪJUMI. LŪDZU, UZMANĪGI IZLASIET UN SAGLABĀJIET

1. Pirms ierīces lietošanas, uzmanīgi izlasīt lietošanas instrukciju un rīkoties saskaņā ar tās norādījumiem. Ražotājs nenes atbildību par bojājumiem, kas radušies ierīces nepareizas vai citādi neatbilstošas lietošanas rezultātā.
2. Ierīce paredzēta lietošanai tikai mājas apstākļos. Neizmantot ierīci mērķiem, kas neatbilst instrukcijā norādītajiem.
3. Ierīci pieslēgt tikai 220-240 V ~ 50/60 Hz tīkla spriegumam. Ar mērķi palielināt lietošanas drošību, nepieslēgt elektropadeves tīklam vienlaicīgi vairākas elektriskās ierīces.
4. Ievērot īpašu piesardzību ierīces lietošanas laikā, ja tuvumā atrodas mazi bērni. Neļaut bērniem rotaļāties ar ierīci. Neatļaut ierīci lietot bērniem vai ar tās lietošanu neiepazīstinātām personām.
5. BRĪDINĀJUMS: Šo ierīci nedrīkst izmantot bērni, kuri nav sasnieguši 8 gadu vecumu, personas ar ierobežotām fiziskām vai garīgām spējām vai personas, kurām nav pieredzes vai zināšanas darbā ar ierīci, ja vien ierīces izmantošana nenotiek atbildīgās personas

uzraudzībā vai sekojot atbildīgās personas norādījumiem par drošu aprīkojuma ekspluatāciju, apzinoties draudus saistībā ar ierīces izmantošanu. Bērniem nevajadzētu rotaļāties ar ierīci. Ierīces tīrīšanu un uzglabāšanu nedrīkst veikt bērni, kuri nav sasnieguši vismaz 8 gadu vecumu. Šīs darbības jāveic pieaugušo personu uzraudzībā.

6. Vienmēr atvienojiet strāvas vadu no elektropadeves tīkla pēc ierīces lietošanas beigām, kontaktligzdu pieturot ar roku. NERAUJIET aiz strāvas vada.

7. Neatstājiet ierīci pievienotu elektropadeves tīklam bez uzraudzības.

8. Neiegremdējiet strāvas vadu, kontaktdakšu kā arī pašu ierīci ūdenī vai arī jebkāda cita veida šķidrumā. Nepakļaujiet ierīci laika apstākļu iedarbībai (lietus, saule, utml.), kā arī nelietojiet ierīci pārmērīga mitruma apstākļos (vannasistabas, mitri kempinga namiņi).

9. Periodiski pārbaudiet strāvas vada stāvokli. Ja strāvas vads ir bojāts, tas ir jānomaina pret jaunu kvalificētā remontdarbu darbnīcā, lai izvairītos no nevēlamām sekām.

10. Nelietojiet ierīci ar bojātu strāvas vadu, ierīci, kas sabojāta nometot vai klādu citu apstākļu rezultātā kā arī ierīci, kas nepareizi darbojas. Nemēģiniet labot ierīci pāšrocīgi, šāda darbība draud ar strāvas triecienu. Bojātu ierīci nododiet attiecīgajā servisa punktā, lai pārbaudītu vai remontētu ierīci. Visa veida remonta darbus drīkst veikt tikai pilnvarota persona autorizētos servisa centros. Nepareizi remonta darbi var izraisīt nopietnus draudus lietotāja veselībai.

11. Ierīci novietot uz vēsas, stabilas, līdzenas virsmas, prom no silstošām virtuves ierīcēm, tādām kā, piemēram: elektriskā plīts, gāzes deglis, utml.

12. Nelietojiet ierīci viegli uzliesmojošu materiālu tuvumā.

13. Strāvas vads nedrīkst nokarāties pāri galda malai vai būt saskarsmē ar karstām virsmām.

14. Ja elektriskā tējkanna ir pārpildīta, no tās var izstrakšķīties verdošs ūdens.

15. BRĪDINĀJUMS: Neveriet vaļā vāku, ja ūdens vēl vārās.
tējkannas izslēdzējs.

16. Neiedarbiniet ierīci ja eļļas tvertne ir tukša, eļļas līmenis ir zemāks par minimālo vai augstāks par maksimālo.

17. Taukvāres katls ir paredzēts pārtikas produktu cepšanai.

18. Neievietojiet cepšanas grozā pārāk daudz pārtikas.

19. Neveriet vaļā taukvāres katla vāku cepšanas laikā.

20. Lietojot taukvāres katlu izmantojiet vienīgi pogu un temperatūras regulatoru. Lai izņemtu cepšanas grozu, izmantojiet virtuves cimdus.

21. Nepārbīdiet un nepārvietojiet taukvāres katlu lietošanas laikā. Pēc lietošanas pabeigšanas to var pārvietot tikai pēc atdzesēšanas.

22. Ja eļļa nav pietiekami uzsildīta, nedrīkst uzkārt virs tās tvertni ar saldētu pārtiku. Tas var izraisīt eļļās izšļakstīšanos. Pārtiku ir arī jāattīra no liekā ledus.

23. Nedrīkst izmantot dažādus eļļas veidus, ka arī sajaukt eļļu ar ūdeni.

UZMANĪBU: VIRSMA APKĀRT CEPŠANAS GROZAM IR KARSTA
PIESKARŠANĀS VAR RADĪT APDEGUMUS

IERĪCES APRAKSTS (A ZĪM.)

1.Vāka rokturis
2. Taukvāres katla rokturis
3. Kontrollampiņa
4.Temperatūras regulators/ Galvenais slēdzis
5. Groza stiprinājums
6. Vāks

Eļļas vai tauku uzsildīšana
Atveriet vāku un izņemiet grozu. Ielejiet apmēram 3,0L eļļas vai ielieciet 0,8kg cieto tauku sagriezto mazos gabaliņos. Pārliecinieties, ka eļļas vai tauku līmenis atrodas starp min. un maks. apzīmējumiem.
Pieslēdziet taukvāres katlu pie elektrības un ar regulatora (4) palīdzību uzstādiet vēlamo temperatūru. Eļļas uzsildīšana parasti ilgst 10 minūtes.
Izmantojiet eļļu, kas ir paredzēta cepšanai piemērotā temperatūrā.
Kad eļļa kļūs brūna, nomainiet to.
CEPŠANA
Kad eļļa sasniegs nepieciešamo temperatūru, atveriet vāku un uzstādiet grozu uz stiprinājuma un ielieciet tajā produktus. Grozu iemērcējiet lēnām. Aizveriet vāku.
Kad produkti būs uzcepti, pagrieziet regulatoru „OFF" pozīcijā un atslēdziet taukvāres katlu no elektrības. Atveriet vāku, izņemiet grozu un ļaujiet eļļai notecēt.
Cepšanas laikā taukvāres katls ieslēgsies un izslēgsies saglabājot nepieciešamo temperatūru.
TĪRĪŠANA UN APKOPE
Pirms tīrīšanas atvienojiet taukvāres katlu no elektrības un pārliecinieties ka eļļa un ierīce ir atdzisušas.
Ārējās taukvāres katla virsmas mazgājiet ar mitru drānu.
Eļļas tvertni var izņemt. To nedrīkst mazgāt trauku mazgājamā mašīnā.
Nekad nelietojiet raupjus sūkļus vai alkoholu lai iztīrītu ierīci.
Atvienojiet groza stiprinājumu un iztīriet to ūdenī ar trauku mazgāšanas līdzekli.
UZMANĪBU: NEKAD NETĪRIET IERĪCI ZEM TEKOŠA ŪDENS.

TEHNISKIE PARAMETRI
spriegums: 220-240V ~50/60Hz
jauda: 2000W
tilpums: 3,0L

Ierīce ir izstrādāta I izolācijas klāsē un tai ir nepieciešams sazemējums.
Ierīce atbilst nepieciešamajām direktīvām:
Zema sprieguma direktīva (LVD);
Elektromagnētiskā saderība (EMC);
Izstrādājums ir atzīmēts ar CE marķējumu.

Apkārtējās vides aizsardzība. Kartona iepakojumu, lūdzu, nododiet otreizējai pārstrādei. Polietilēna maisiņus (PE) izmest plastmasas izstrādājumiem paredzētajos konteineros. Lietotās elektropreces nododiet attiecīgajos pieņemšanas punktos. Ierīcē satur bīstamas sastāvdaļas, kas var izraisīt draudus apkārtējai videi. Elektroierīce jānodod tā, lai ierobežotu tās atkārtotu izmantošanu. Ja ierīcē atrodas baterijas, izņemiet tās un nododiet pieņemšanas punktā atsevišķi. Produktu neizmest sadzīves atkritumu konteinerā!

EESTI

ÜLDISED OHUTUSJUHISED. LUGEGE SEADME KASUTUSOHUTUST PUUDUTAVAD JUHISED TÄHELEPANELIKULT LÄBI JA HOIDKE ALLES

Kui seadet kasutatakse ärilisel eesmärgil, muutuvad garantiitingimused.

1. Enne seadme kasutamist loe kasutusjuhend hoolikalt läbi ja järgi kõiki seal leiduvaid juhiseid.Tootja ei vastuta nende kahjustuste eest, mis tekivad seadme mitteotstarbekohase kasutamise ja ebaõige käsitsemise tagajärjel.
2. Seade on ettenähtud ainult koduseks kasutamiseks. Ära kasuta seadet mitteotstarbekohastel eesmärkidel.
3. Seade tuleb lülitada ainult 220-240 V ~ 50/60 Hz toitepessa. Selleks, et seadme kasutusohutus oleks suurem, ära lülita üheaegselt ühte vooluringi mitut elektriseadet.
4. Seadme kasutamise ajal ole eriti ettevaatlik ja tähelepanelik siis, kui läheduses viibivad lapsed. Ära luba lastel mängida seadmega, samuti ära luba lastel ega isikutel, kes ei tunne seda seadet, et nad kasutaksid seda.
5. ETTEVAATUST: 8-aastased ja vanemad lapsed, füüsilise-, sensoorse- või vaimse puudega inimesed, samuti inimesed, kelle pole piisavalt koemusi ega teadmisi seadme kasutamiseks, võivad seadet kasutada vaid nende ohutuse eest vastutava isiku järelevalve all või juhul, kui neile on antud piisavad juhtnöörid seadme ohutuks kasutamiseks ja nad on teadlikud ohtudest, mis võivad seadme kasutamisega kaasneda. Ärge lubage lastel seadmega mängida. Ärge lubage lastel seadet puhastada ega

hooldada, välja arvatud juhul, kui laps on 8-aastane või vanem ja tegutseb järelevalve all.
6. Pärast seadme kasutamist võta alati pistik pistikupesast välja, hoides sealjuures pistikupesast kinni. ÄRA tõmba kunagi toitejuhtmest.
7. Ära jäta pistukepessa sisselülitatud seadet ilma järelevalveta.
8. Ära pane kaablit, pistikut ega seadet vette või mingisse muuse vedelikku. Kaitse seadet ilmastikutingimuste (vihm, päike, jne) eest ning ära kasuta kõrgendatud niiskuse tingimustes (vannitoad, niisked kämpingumajad).
9. Kontrolli aeg-ajalt toitejuhtme seisundit. Juhul kui toitejuhe on vigastatud, siis peab ta väljavahetama selleks volitatud remonditöökojas, et vältida hädaohtlikku olukorda.
10. Ära kasuta vigastatud toitejuhtmega seadet, või kui seade kukkus maha või on mingil muul viisil vigastatud või töötab ebaõigelt. Ära paranda seadet ise, sest sa võid saada elektrilöögi. Vigastatud seade anna selleks volitatud remonditöökotta, et ta seal ära parandataks. Kõiki parandustöid võivad teostada ainult selleks volitatud remonditöökojad. Valesti teostatud seadme parandus võib tekitada tõsise ohoolukorra seadme kasutajale.
11. Pärast kasutamist aseta seade jahedale, kindlale ja siledale pinnale ja vaata, et lähedal poleks soojusallikaid nagu: elektripliit, gaasipliit, jms.
12. Ära kasuta seadet kergestisüttivate materjalide läheduses.
13. Toitejuhe ei või rippuda üle laua ääre või puutuda vastu kuuma pealispinda.
14. Ärge jätke sisselülitatud seadet ega laadijat pistikupesasse järelvalveta.
15. Ohutuse tagamiseks on lisameetmena soovitatav paigaldada elektrijuhtmestikule, kust vannituba toite saab, vahelduvvoolukaitse (RDC), mille nominaalne voolutugevus ei ületa 30 mA. Selles küsimuses pöörduge kvalifitseeritud elektriku poole.
16. Ärge lülitage seadet sisse, kui õlinõu on tühi või kui õli tase on märgise „MIN” tasemest madalam või märgise „MAX” tasemest kõrgem.
17. Fritüür on ettenähtud ainult toiduainete frittimiseks.
18. Ärge pange frittimiskorvi liiga palju toiduaineid.
19. Ärge avage seadme kaant frittimise ajal.
20. Fritüüri käitamise ajal kasutage ainult lülitit ja temperatuuri regulaatorit. Frittimiskorvi väljavõtmiseks kasutage köögikinnast.
21. Ärge liigutage ega viige seadet teise kohta kui fritüür töötab. Pärast töö lõppu võib seadet paigast liigutada alles siis, kui ta on jahtunud.
22. Kui õli pole veel küllaldaselt kuum, ärge paigutage õli kohale toidukorvi külmutatud toiduainetega. See võib põhjustada õli laialipritsimist. Samuti eemaldage toiduainetest liigne jää.
23. Ärge kasutage koos erinevaid õlisorte, samuti ärge segage õliga vett.

TÄHELEPANU: FRITTIMISKORVI ÜMBER OLEV PIND ON KUUM.
SELLE PINNA PUUDUTAMINE VÕIB TEKITADA PÕLETUSHAAVU.

SEADME KIRJELDUS (joon.A)

1.Kaane käepide	2.Fritüüri käepide	3.Kontrolllamp	4.Temperatuuri regulaator/ Lüliti
5.Korvi käepide	6.Kaas	7.Filtri kaitse	

ENNE SEADME ESMAKASUTAMIST
1. Pakkige seade lahti, eemaldage kaane peal olev võre ja oodake vähemalt tund aega, kuni seade saavutab toatemperatuuri.
2. Enne esmakasutamist on soovitatav fritüür läbikeeta. Valage õli õlinõusse ja kuumutage 10 minutit. Pärast seda kui fritüür on jahtunud, puhastage seade nii, nagu seda on kirjeldatud peatükis „PUHASTAMINE JA HOOLDAMINE".
KASUTAMINE
Käepideme kinnitamine frittimiskorvile: (joon.B) Suruge kinniti vardad kokku (1B). Pistke vardad (2B) avadesse (3B). Kinnitage käepide kinniti külge (4B). Konks (5B) on selleks, et korvi kõrgemale paigutada, kinnitage ta fritüüri ülaserva külge.
Õli või rasva kuumutamine:
Avage kaas ja võtke korv välja. Valage õlinõusse ligikaudu 3,0L õli või pange sinna umbes 0,8kg tahket rasva, mis tuleb enne lõigata väikesteks tükkideks. Vaadake, et õli või rasva tase oleks min. ja max märgistuste vahel.Lülitage fritüür vooluvõrgu pistikupesasse ja keerake nuppu (4) valitud temperatuurile. Õli kuumeneb umbes 10 minuti jooksul.
Kasutage õli, mis on ettenähtud frittimiseks vastaval temperatuuril.
Kui õli värvub pruunikaks, vahetage ta välja.
FRITTIMINE:
Kui õli on kuumenenud vastava temperatuurini, avage kaas, pange korv hoidikule ja asetage sinna toiduained. Laske korv aeglaselt õli sisse. Sulgege kaas.
Kui toiduained on juba frititud, keerake temperatuuri regulaator „OFF" asendisse ja lülitage fritüür vooluvõrgust välja. Avage kaas, võtke korv välja ja laske õlil välja niriseda.
Fritüür lülitub frittimise ajal ise sisse ja välja, hoides nii ühtlast temperatuuri.
PUHASTAMINE JA HOOLDAMINE
Enne fritüüri puhastamist tõmmake seadme pistik vooluvõrgu pistikupesast ja veenduge, et õli ja fritüür on jahtunud.
Fritüüri välispinda peske niiske lapiga.
Õlinõu võite võtta välja. Ärge peske õlinõud nõudepesumasinas.
Ärge kunagi kasutage seadme pesemiseks karedaid küürimiskäsnu ega alkoholi.
Võtke korvi käepide ära ja peske ta veega, kuhu on lisatud nõudepesemisvedelikku.
TÄHELEPANU: ÄRGE KUNAGI PESKE SEADET VOOLAVA VEE ALL.

TEHNILISED ANDMED:
voolupinge: 220-240V ~50/60Hz
võimsus: 2000W
mahutavus: 3,0L

Seade on valmistatud I ohutusklassis ja vajab maandamist.
Seade on vastavuses direktiivide nõudmistega:
Madalpinge elektriseade (LVD)
Elektromagneetiline ühilduvus (EMC)
Toode on märgistatud andmeplaadil CE märgiga.

Hoolitse keskkonnakaitse eest..
Kartongist pakendid vii makulatuuri. Kilekotid (PE) viska kasutatud plastiku jaoks ettenähtud mahutitesse. Kasutatud seadmed vii selleks ettenähtud kogumispunktidesse, sest seadmes leiduvad ohtlikud elemendid võivad olla kahjulikud keskkonnale. Elektriseadmed tuleb anda nii ära, et seadet ei saaks enam uuesti kasutada. Kui seadmes on patareid, tuleb need välja võtta ja anda eraldi kogumispunkti.
Seadet ei tohi visata olmejäätmete konteineritesse!!

ČESKY

BEZPEČNOSTNÍ PODMÍNKY

1. Než začnete přístroj používat, přečtěte si pečlivě návod k obsluze a postupujte podle pokynů v něm obsažených. Výrobce nenese odpovědnost za případné škody způsobené nesprávným používáním přístroje nebo používáním, které by bylo v rozporu s jeho určením.
2. Přístroj je určen výhradně pro použití v domácnosti. Nepoužívejte přístroj k jiným účelům, než ke kterým je určen.
3. Spotřebič zapojujte výhradně do zásuvky 220-240 V ~ 50/60 Hz. Aby se zvýšila bezpečnost používání, do jednoho elektrického obvodu nezapojujte současně mnoho elektrických přístrojů.
4. Zvláštní opatrnost zachovávejte při používání přístroje, kdy jsou poblíž děti. Nenechávejte děti, aby si s přístrojem hrály, nedovolujte dětem ani osobám s přístrojem neseznámeným přístroj používat.
5. Tento přístroj není určen k používání osobami se sníženou fyzickou, citovou či psychickou způsobilostí (včetně dětí), ani osobami nezkušenými či neseznámenými s přístrojem, pokud by k tomu nedocházelo pod dohledem osoby zodpovědné za jejich bezpečnost a podle návodu k použití přístroje.

6. Vždy, když přestanete přístroj používat, vytáhněte zástrčku ze zásuvky, přičemž zásuvku přidržujte rukou. NEtahejte za přívodní šňůru.
7. Nenechávejte bez dohledu přístroj zapojený do zásuvky.
8. Přívodní šňůru, zástrčku ani celý přístroj nenamáčejte ve vodě ani jiné kapalině. Nevystavujte přístroj působení povětrnostních podmínek (slunce, déšť atd.) ani jej nepoužívejte v prostorách se zvýšenou vlhkostí (koupelna, vlhké kempinkové chatky).
9. Pravidelně kontrolujte stav přívodní šňůry. Poškodí-li se přívodní kabel, měl by být z bezpečnostních důvodů vyměněn specializovaným servisem.
10. Nepoužívejte přístroj s poškozenou přívodní šňůrou, byl-li upuštěn či poškozen jiným způsobem nebo nepracuje-li správně. Neopravujte přístroj vlastními silami, hrozí nebezpečí úrazu elektrickým proudem. Poškozený přístroj odevzdejte do příslušného servisního střediska ke kontrole nebo k provedení opravy. Veškeré opravy mohou provádět výhradně oprávněná servisní střediska. Nesprávně provedená oprava může vést k vážnému ohrožení uživatele.
11. Přístroj pokládejte na chladnou stabilní rovnou plochu v bezpečné vzdálenosti od horkých kuchyňských spotřebičů jako elektrický sporák, plynový vařič atp.
12. Nepoužívejte přístroj v blízkosti hořlavých látek.
13. Přívodní šňůra nesmí viset přes okraj stolu ani se dotýkat horkých ploch.
14. Konvice je určena pouze k vaření čisté vody pro potřeby v domácnosti.
15. Při vaření vody v konvici vždy zachovávejte zvláštní opatrnost. Nedotýkejte se pláště konvice ani víka. Víko konvice během vaření nebo hned po uvaření vody neotevírejte, unikající pára by mohla způsobit opaření.
16. Nespouštějte zařízení, když je nádrž na olej prázdná, hladina oleje je nižší než minimální nebo vyšší než maximální.
17. Fritovací hrnec je určen jen ke smažení potravin.
18. Neumisťujte v košíku na smažení příliš mnoho potravin.
19. Neotevírejte víko v průběhu smažení.
20. K obsluze fritovacího hrnce používejte jen tlačítko nebo regulátor teploty. K vytahování košíku používejte kuchyňskou rukavici.
21. Během činnosti fritovací hrnec neposunujte ani nepřenášejte. Po ukončení práce ho lze posouvat teprve po vychladnutí
22. Neumisťujte nad oleje nádobu s mraženými potravinami, pokud není olej dostatečně zahřátý. Mohlo by to vést k prskání oleje. Z potravin také odstraňte nadbytek ledu.
23. Nelze používat různé druhy oleje a směs oleje s vodou.

POZOR: POVRCH KOLEM KOŠÍKU KE SMAŽENÍ JE HORKÝ.
DOTÝKÁNÍ SE HROZÍ POPÁLENÍM

POPIS ZAŘÍZENÍ (OBR.A)

1.Držadlo víka	2.Držadlo fritovacího hrnce	3.Kontrolka	4.Regulátor teploty/Vypínač
5.Držadlo košíku	6.Víko	7.Kryt filtru	

PŘED PRVNÍM POUŽITÍM
1. Vybalte zařízení z obalu, sejměte mřížku nacházející se na víku a počkejte min. hodinu až dosáhne pokojové teploty.
2. Před prvním použitím se doporučuje vyvatři vnitřek fritovacího hrnce. Nalijte od nádrže olej, rozehřívejte ho po 10min. Po vystydnutí fritovacího hrnce zařízení vyčistěte podle popisu v kapitole "ČIŠTĚNÍ A ÚDRŽBA".
POUŽÍVÁNÍ
Nasazování držáku na košík: (OBR.B) Stiskněte kolíky závěsu (1B). Vložte hroty (2B) do otvorů (3B). Zaklapněte držadlo na závěsu (4B).

Háček (5B) slouží ke zvýšení polohy košíku, zahákněte ho o okraj fritovacího hrnce.
Rozehřívání oleje nebo tuku:
Otevřete víko a vyjměte košík. Nalijte přibližně 3,0 l oleje nebo vložte 0,8 kg tvrdého tuku, který je zapotřebí nakrájet na malé kousky.
Ujistěte se, že je úroveň oleje nebo tuku mezi označením min. a max.
Zapojte fritovací hrnec do proudu a nastavte knoflík (4) na zvolenou teplotu. Rozehřívání oleje trvá obvykle 10 minut.
Používejte olej určený ke smažení při dané teplotě.
Když olej zhnědne, vyměňte ho.
SMAŽENÍ:
Když olej dosáhne požadované teploty. Otevřete víko, nasaďte košík na držadlo a vložte do něj potraviny. Pomalu ponořte košík. Zavřete víko
Až bude jídlo usmažené, otočte regulátor do polohy "OFF" a odpojte fritovací hrnec od proudu. Otevřete víko, vytáhněte košík, a nechte pomalu odtéct olej.
Během smažení se bude fritovací hrnec vypínat a zapínat a zachovávat tak odpovídající teplotu.
ČIŠTĚNÍ A ÚDRŽBA
Před čištěním odpojte fritovací hrnec od proudu a ujistěte se, že olej a zařízení vychladly.
Vnější povrchy fritovacího hrnce omyjte vlhkým hadříkem.
Vyjměte mísu na olej. Nemyjte ji v myčce.
K mytí zařízení nikdy nepoužívejte ani ostré stěrky ani alkohol.
Odpojte držadlo košíku a umyjte ho vodou s přípravkem na mytí nádobí.
POZOR: ZAŘÍZENÍ NIDKY NEMYJE POD TEKOUCÍ VODOU.

TECHNICKÉ ÚDAJE:
napětí: 220-240V ~50/60Hz
výkon: 2000W
objem: 3,0L

Spotřebič je proveden v 1. třídě izolace a je nutné jej uzemnit.
Spotřebič vyhovuje požadavkům směrnic:
Elektrická zařízení nízkého napětí (LVD)
Elektromagnetická kompatibilita (EMC)
Výrobek je na výrobním štítku označen znakem CE.

Ochrana životního prostředí. Kartón odevzdejte do sběru. Polyetylénové sáčky (PE) vyhazujte do kontejneru na plasty. Vysloužilý přístroj odevzdejte do příslušného sběrného dvoru, protože některé části zařízení mohou představovat pro životní prostředí nebezpečí. Elektrický přístroj odevzdejte tak, aby se omezilo jeho opětovné používání. Pokud jsou v přístroji baterie, vyjměte je a odevzdejte do příslušného sběrného místa zvlášť. Přístroj nevyhazujte do popelnic ani kontejneru na směsný odpad!!

ROMÂNĂ

CONDIŢII GENERALE DE SIGURANŢĂ

1. Înainte de începerea utilizării dispozitivului citiţi instrucţiunea de deservire şi procedaţi în conformitate cu indicaţiile cuprinse în aceasta.
Producătorul nu este răspunzător pentru daunele cauzate datorită utilizării incorecte sau a manipulării necorespunzătoare.
2. Dispozitivul este prevăzut numai pentru uz casnic. Nu îl folosiţi în scopuri, care nu sunt în conformitate cu destinaţia sa.
3. Dispozitivul trebuie racordat numai la o priză cu 220-240 V ~ 50/60 Hz. Cu scopul de a mări siguranţa în timpul utilizării la un circuit de curent nu se recomandă cuplarea mai multor dispozitive electrice.
4. Se recomandă păstrarea unei atenţii deosebite în timpul utilizării dispozitivului, atunci când în apropiere se află copii. Nu lăsaţi copiii să se joace cu dispozitivul, nu permiteţi copiilor sau persoanelor ne familiarizate cu dispozitivul să îl utilizeze.
5. Spotrebič nie je určený na používanie osobami (vrátane detí) so zníženými fyzickými, zmyslovými alebo mentálnymi schopnosťami, alebo s nedostatkom skúseností a vedomostí, pokiaľ im osoba zodpovedná za ich bezpečnosť neposkytuje dohľad alebo ich nepoučila o používaní spotrebiča.
6. Întotdeauna după ce dispozitivul nu va mai fi folosit, scoateţi fişa din priza de alimentare ţinând priza cu mâna. NU trageţi de cablul de alimentare.
7. Nu lăsaţi dispozitivul în priză fără supraveghere.
8. Nu scufundaţi cablul, fişa sau întregul dispozitiv în apă sau orice alt fel de substanţe lichide. Nu expuneţi dispozitivul la acţiunea factorilor atmosferici (ploaie, soare, etc.) şi nici

nu îl folosiţi în condiţii de umiditate ridicată (băi, cabane umede).
9. Periodic verificaţi starea conductorului de alimentare. Dacă conductorul este deteriorat atunci acesta trebuie înlocuit de către un atelier de reparaţii specializat cu scopul de a evita pericolul.
10. Nu folosiţi dispozitivul care are deteriorat conductorul de alimentare sau care a fost scăpat din mână sau deteriorat în orice alt fel sau nu funcţionează corect. Nu reparaţi dispozitivul personal, deoarece acest lucru poate conduce la electrocutare. Dispozitivul care este stricat trebuie trimis la un punct de service corespunzător cu scopul ca acesta să fie verificat sau reparat. Toate reparaţiile pot fi realizate numai de punctele de service autorizate. Reparaţia care nu este realizată corect poate reprezenta pericol pentru beneficiar.
11. Dispozitivul trebuie pus pe o suprafaţă rece, stabilă, egală, le distanţă de dispozitivele din bucătărie care se încălzesc: aragaz electric, aragaz pe gaz, etc..
12. Nu folosiţi dispozitivul în apropierea materialelor uşor inflamabile.
13. Cablul de alimentare nu poate să atârne în afara muchiei mesei şi nici nu poate atinge suprafeţe fierbinţi.
14. Fierbătorul este destinat pentru fierberea apei curate de uz casnic.
15. Întotdeauna trebuie să fiţi foarte atenţi în cazul în care fierbeţi apa în fierbător. Nu se recomandată atingerea carcasei fierbătorului şi a capacului acestuia cu mâna. Nu trebuie să deschideţi capacul fierbătorului în timp fierberii apei sau imediat după ce aceasta a fost fiartă, deoarece aburii care ies pot cauza opăriri.
16. Fierbătorul poate fi mutat dintr-un loc într-altul numai ţinut de mâner
17. Nu umpleţi fierbătorul deasupra nivelului MAX sau sub nivelul MIN, deoarece aceasta poate cauza opărirea sau deteriorarea dispozitivului.
18. Nu porniţi fierbătorul fără apă deoarece acest lucru poate cauza, de asemenea, deteriorarea acestuia.
19. Nu folosiţi fierbătorul fără filtru sau cu capacul deschis, deoarece în acest caz nu va funcţiona întrerupătorul automat.
20. Periodic, fierbătorul trebuie curăţat de calcarul depus cu ajutorul mijloacelor special prevăzute pentru aceasta. Folosirea fierbătorului care are calcar depus pe încălzitor poate cauza deteriorarea dispozitivului sau pierderea dreptului la garanţie.
21. Pentru spălarea carcasei fierbătorului nu trebuiesc folosiţi detergenţi agresivi care pot deteriora fierbătorul sau care pot şterge marcajele care se găsesc pe acest dispozitiv.

Descrierea dispozitivului

1. carcasa fierbătorului	2. butonul pornit/oprit	3. lampa de control
4. suport rotativ	5. capac	6. mâner
7. dispozitivul de închidere a capacului		

Utilizare

ÎNAINTE DE A ÎNCEPE UTILIZAREA: De trei ori trebuie să umpleţi fierbătorul cu apă până la marcajul Max. , tot de atâtea ori trebuie să fierbeţi apa şi să o vărsaţi. Pentru a îndepărta mirosul de fabricaţie, trebuie să fierbeţi de câteva ori apă cu adaos.
1. Umpleţi fierbătorul cu apă şi verificaţi dacă încălzitorul a fost acoperit în întregime de apă.
2. Amplasaţi suportul fierbătorului pe o suprafaţă stabilă, plată şi care este rezistenţă la încălzire.
3. Racordaţi ştecherul de la capătul conductorului de alimentare la priza de reţea de 220-240V~50/60Hz şi apăsaţi butonul de pornire. Se va aprinde lampa de control.
4. După ce apa a fost fiartă fierbătorul se va opri automat.
5. Înainte de a scoate fierbătorul din suport verificaţi dacă acesta este oprit.
6. În cazul în care doriţi să opriţi fierbătorul înainte ca apa să fie fiartă apăsaţi din nou butonul pornit/oprit. Lampa de control se va stinge.
7. În timpul procesului de fierbere capacul fierbătorului trebuie să fie închis. Numai în cazul acesta va funcţiona întrerupătorul automat
8. Pornirea repetată a fierbătorului poate avea loc numai după scurgerea a circa 2 minute de la ultima folosire.

9. Pornirea fierbătorului fără apă sau cu o cantitate de apă prea mică poate cauza oprirea automată a dispozitivului. În acest caz trebuie să aşteptaţi câteva minute, apoi trebuie să turnaţi o cantitate corespunzătoare de apă şi să porniţi din nou dispozitivul.
10. Nu lăsaţi niciodată nesupravegheat fierbătorul în stare de funcţionare.

Curăţarea şi conservarea
Calcarul care se depune în interiorul fierbătorului trebuie îndepărtat cu regularitate. Această activitate nu este cuprinsă de garanţie. În cazul în care calcarul nu este îndepărtat cu regularitate acest lucru poate cauza deteriorarea dispozitivului şi pierderea garanţiei. Pentru îndepărtarea calcarului trebuie să folosiţi preparatele special prevăzute în acest scop.

Date tehnice:
Capacitatea max: 3,0L
Tensiunea: 220-240V ~50/60Hz
Puterea: 2000W

Acest dispozitiv face parte din grupa de dispozitive cu clasa I în ceea ce priveşte izolaţia şi de aceea necesită legătură la pământ.
Dispozitivul acesta este produs în conformitate cu cerinţele directivelor:
Dispozitiv electric de joasă tensiune (LVD)
Compatibilitatea electromagnetică (EMC)
Produs cu marcaj CE pe plăcuţa de fabricaţie.

Din grija pentru mediul înconjurător. Ambalajele din carton vă rugăm să le transmiteţi şa centrele de maculatură. Sacii din polietilenă (PE) trebuie aruncate în recipientele pentru materialele plastice. Dispozitivul uzat trebuie transmis la punctul corespunzător de depozitare, deoarece componentele periculoase care se găsesc în dispozitiv pot fi foarte periculoase pentru mediul înconjurător. Dispozitivul electric trebuie transmis în aşa fel încât să se limiteze utilizarea lui repetată. Dacă în dispozitiv se găsesc baterii acestea trebuiesc scoase şi transmise către punctul de depozitare a acestora, separat.

ΕΛΛΗΝΙΚΑ

ΓΕΝΙΚΟΙ ΚΑΝΟΝΕΣ ΑΣΦΑΛΕΙΑΣ

1. Πριν από τη χρήση της συσκευής πρέπει να διαβάσετε τις οδηγίες χρήσεως και να τις ακολουθήσετε. Ο παραγωγός δεν ευθύνεται για ενδεχόμενες ζημιές που οφείλονται σε μη ενδεδειγμένη χρήση ή σε λάθος χειρισμό της συσκευής.
2. Η συσκευή προορίζεται για οικιακή χρήση. Απαγορεύεται η χρήση της για άλλους σκοπούς, για τους οποίους δεν προορίζεται.
3. Η συσκευή πρέπει να συνδεθεί μόνο με πρίζα 220-240 V ~ 50/60 Hz.
Για την μεγαλύτερη ασφάλειά σας δεν πρέπει να συνδέετε στον ίδιο κύκλωμα ρεύματος πολλές ηλεκτρικές συσκευές.
4. Πρέπει να προσέχετε ιδιαιτέρως κατά τη διάρκεια χρήσης της συσκευής όταν δίπλα βρίσκονται παιδιά. Δεν επιτρέπεται τα παιδιά να παίζουν με τη συσκευή. Δεν επιτρέπεται η χρήση της συσκευής από παιδιά ή άτομα που δεν έχουν ενημερωθεί σχετικά με το χειρισμό της.
5. Η συσκευή δεν προορίζεται για χρήση από άτομα (συμπεριλαμβανομένων των παιδιών) με περιορισμένες ικανότητες κινητικές, αισθητικές και νοητικές είτε από άτομα που δεν έχουν εμπειρία ή δεν έχουν ενημερωθεί σχετικά με το χειρισμό της συσκευής, εκτός αν γίνεται αυτό υπό την εποπτεία ατόμου υπεύθυνου για την ασφάλεια τους και σύμφωνα με τις οδηγίες χρήσεως.
6. Πάντα μετά τη χρήση αποσυνδέσετε το ρευματολήπτη από το δίκτυο παροχής ρεύματος, κρατώντας την πρίζα. ΜΗΝ τραβήξετε το καλώδιο σύνδεσης.
7. Μην αφήνετε τη συσκευή συνδεδεμένη με το δίκτυο παροχής ρεύματος χωρίς επίβλεψη.
8. Μη βάζετε το καλώδιο, το ρευματολήπτη και ολόκληρη τη συσκευή στο νερό ή άλλο υγρό. Προστατεύετε τη συσκευή από δυσμενείς καιρικές συνθήκες (βροχή, ήλιο, κ.ά.). Μην τη χρησιμοποιείτε σε συνθήκες αυξημένης υγρασίας (μπάνιο, κάμπινγκ).
9. Τακτικά πρέπει να ελέγχετε την κατάσταση του καλωδίου τροφοδοσίας. Εάν το καλώδιο τροφοδοσίας υποστεί ζημιά, πρέπει να αντικατασταθεί με ειδικό καλώδιο από την ειδική υπηρεσία εξυπηρέτησης πελατών για να αποφευχθεί κάθε κίνδυνος .
10. Μην χρησιμοποιείτε ποτέ τη συσκευή με ελαττωματικό καλώδιο τροφοδοσίας είτε με καλώδιο που έχει πέσει ή έχει υποστεί οποιαδήποτε άλλη ζημιά είτε δεν λειτουργεί σωστά. Μην επισκευάζετε τη συσκευή μόνοι σας, υπάρχει κίνδυνος ηλεκτροπληξίας. Την

ελαττωματική συσκευή πρέπει να την ελέγξει ή να την επισκευάσει η κατάλληλη υπηρεσία εξυπηρέτησης πελατών. Οι επισκευές μπορούν να γίνονται μόνο από εξουσιοδοτημένες υπηρεσίες εξυπηρέτησης πελατών. Η λανθασμένη επισκευή μπορεί να προκαλέσει σοβαρό κίνδυνο για τους χρήστες.

11. Η συσκευή πρέπει να τοποθετηθεί σε κρύα σταθερή και επίπεδη επιφάνεια, μακριά από εστίες ζέστης όπως ηλεκτρική κουζίνα, μπρίκι, κ.ά.

12. Μη χρησιμοποιείτε ποτέ τη συσκευή πλάι σε εύφλεκτα υλικά.

13. Το καλώδιο τροφοδοσίας δεν μπορεί να κρέμεται από το τραπέζι ή να αγγίζει καυτές επιφάνειες.

14. Για το πλύσιμο του πλαισίου βραστήρα δεν πρέπει να χρησιμοποιείτε επιθετικά καθαριστικά που μπορούν να προκαλέσουν ζημιές στον βραστήρα ή να εξαφανίσουν τα σημάδια.

15. Ο βραστήρας προορίζεται για βράσιμό καθαρού νερού για οικιακή χρήση.,

16. Μην ενεργοποιήσετε τη συσκευή όταν η δεξαμενή για το λάδι είναι άδεια, η στάθμη του λαδιού είναι μικρότερό από το ελάχιστο ή όταν η στάθμη του λαδιού είναι μεγαλύτερη από τη μέγιστη.

17. Η φριτέζα προορίζεται μόνο για τηγάνισμα τροφίμων.

18.. Μη βάζετε μέσα στο καλάθι υπερβολική ποσότητα τροφίμων.

19. Μην ανοίγετε την τάπα της συσκευή όταν η συσκευή λειτουργεί.

20. Για να χειρίζεστε τη φριτέζα χρησιμοποιείτε το κουμπί ή το ρυθμιστή θερμοκρασίας. Για να βγάζετε το καλάθι χρησιμοποιείτε τα γάντια κουζίνας.

21. Μην μετακινήσετε ούτε μην μεταφέρετε τη φριτέζα όταν λειτουργεί. Αφού η συσκευή τελειώσει να λειτουργεί μπορείτε να τη μετακινήσετε μετά να ψύξει.

22. Δεν επιτρέπεται να κρεμάσετε ένα δοχείο μα καταψυγμένο φαγητό πάνω από το λάδι αν το λάδι δεν είναι επαρκώς ζεσταμένο. Έτσι μπορείτε να προκαλέσετε παφλασμό του νερού. Ακόμη πρέπει να αφαιρείτε υπερβολικό πάγος από τα φαγητά.

23. Δεν επιτρέπεται να χρησιμοποιείτε διαφορετικούς τύπους λαδιών ακόμη και μείγματος λαδιού με νερό.

ΠΡΟΣΟΧΗ: Η ΕΠΙΦΑΝΕΙΑ ΓΥΡΩ ΑΠΟ ΤΟ ΚΑΛΑΘΙ ΕΙΝΑΙ ΖΕΣΤΗ ΤΟ ΝΑ ΤΗΝ ΑΓΓΙΖΕΤΕ ΠΡΟΚΑΛΕΙ ΚΙΝΔΥΝΟΣ ΕΓΚΑΥΜΑΤΟΣ

ΠΕΡΙΓΡΑΦΗ

ΤΗΣ ΣΥΣΚΕΥΗΣ (ΕΙΚΟΝΑ Α)

1. Λαβή καλύμματος	2. Λαβή φριτέζας	3. Λυχνία	4. Ρυθμιστής θερμοκρασίας/Διακόπτης
5. Λαβή καλαθιού	6. Κάλυμμα - τάπα	7. Προστατευτικό φίλτρου	

ΠΡΙΝ ΑΠΟ ΤΗΝ ΠΡΩΤΗ ΧΡΗΣΗ

1. Αποσυσκευάστε τη συσκευή, βγάλτε τη σχάρα που βρίσκεται μέσα στο κάλυμμα-τάπα και περιμένετε τουλάχιστον μία ώρα μέχρι η συσκευή να επιτύχει τη θερμοκρασία δωματίου.

2. Πριν από την πρώτη χρήση προτείνεται να βράσετε το εσωτερικό μέρος της φριτέζας. Χύστε λάδι μέσα στη δεξαμενή, ζεστάνετε το λάδι τουλάχιστον 10 λεπτά. Μετά η φριτέζα να ψύξει, καθαρίστε τη συσκευή παρακολουθώντας τις οδηγίες ου αναφέρονται στην παράγραφο «ΚΑΘΑΡΙΣΜΟΣ ΚΑΙ ΣΥΝΤΗΡΗΣΗ».

ΧΡΗΣΗ

Συναρμολόγηση της λαβής πάνω στο καλάθι: (ΕΙΚΟΝΑ Β) Σφίγξτε σύρματα της αγκίστρας (1Β). Βγβάλτε τα βύσματα (2Β) μέσα στα ανοίγματα (3Β). Κλείστε τη λαβή πάνω στην άγκιστρα (4Β). Η άγκιστρα (5Β) χρησιμοποιείται να ανυψώσετε το καλάθι και πρέπει να τη συναρμολογήσετε πάνω στην άκρη της φριτέζας.

Ζέσταμα λαδιού ή λίπους:

Ανοίξτε το κάλυμμα-τάπα και βγάλτε το καλάθι. Χύστε περίπου 3,0 λίτρα λαδιού ή βγάλτε 0,8 kg στερεού λίπους το οποίο πρέπει να κόψετε σε μικρά κομάτια. Σιγουρευτείτε ότι η στάθμη του λαδιού ή του λίπους είναι μεταξύ τα σημάδια μεγ. και ελαχ.

Ενεργοποιήστε τη φριτέζα και ρυθμίστε και θέστε το πόμολο (4) στην επιλεγμένη θερμοκρασία. Το να ζεστάνετε το λάδι διαρκεί 10 λεπτά.

Χρησιμοποιείτε το λάδι που προορίζεται για τηγάνισμα σε κατάλληλη θερμοκρασία.
Όταν το λάδι έχει καστανό χρώμα ανταλλάξτε το.
ΤΗΓΑΝΙΣΜΑ:
Όταν το λάδι να επιτύχει την κατάλληλη θερμοκρασία. Ανοίξτε το κάλυμμα-τάπα, συναρμολογήστε το καλάθι πάνω στη λαβή και βγάλτε τα προϊόντα μέσα του. Βυθίστε το καλάθι αργά. Κλείστε το κάλυμμα.
Όταν τα προϊόντα είναι τηγανισμένα περιστρέψτε το πόμολο του ρυθμιστή στη θέση "OFF» και αποσυνδέστε τη φριτέζα από την τροφοδοσία. Ανοίξτε το κάλυμμα-τάπα, βγάλτε το καλάθι και επιτρέψτε το λάδι να εκρέσει.
Κατά τηγάνισμα η φριτέζα ενεργοποιείται και απενεργοποιείται με σκοπό διατήρηση κατάλληλης θερμοκρασίας.
ΚΑΘΑΡΙΣΜΟΣ ΚΑΙ ΣΥΝΤΗΡΗΣΗ
Πριν από καθαρισμό αποσυνδέστε τη φριτέζα από το ηλεκτρικό ρεύμα και σιγουρευτείτε αν το λάδι και η συσκευή έχει ψύξει.
Να πλένετε την εξωτερική επιφάνεια με υγρό ύφασμα.
Μπορείτε να βγάλετε τη λεκάνη για λάδι. Μην τη πλένετε στο πλυντήριο πιάτων.
Ποτέ μην χρησιμοποιείτε κοφτερά υφάσματα ούτε το αλκοόλ για να πλύνετε τη συσκευή.
Αποσυναρμολογήστε τη λαβή από το καλάθι και να τη πλύνετε στο νερό με το υγρό για τα πιάτα.
ΠΡΟΣΟΧΗ: ΠΟΤΕ ΜΗΝ ΠΛΕΝΕΤΕ ΤΗ ΣΥΣΚΕΥΗ ΣΤΟ ΤΡΕΧΟΥΜΕΝΟ ΝΕΡΟ

ΤΕΧΝΙΚΑ ΣΤΟΙΧΕΙΑ:
Τάση: 220-240V ~50/60Hz
Ισχύς: 2000W
Χωρικώτητα: 3,0L

Η συσκευή είναι φτιαγμένη στην πρώτη κλάση μόνωσης και απαιτεί γείωση.
Η συσκευή συμμορφώνεται με κανόνες των Οδηγιών:
Ηλεκτρικές συσκευές χαμηλής τάσης (LVD)
Ηλεκτρομαγνητική συμβατότητα (EMC)
Το προϊόν φέρνει σήμα CE στον πίνακα.

Προστασία του περιβάλλοντος
Η χάρτινη συσκευασία παρακαλούμε να παραδοθεί για ανακύκλωση.
Τις σακούλες από πολυαιθυλένιο να τις πετάτε σε κατάλληλα δοχεία.
Τις παλιές συσκευές πρέπει να αποσύρετε με κατάλληλες διαδικασίες συγκέντρωσης αποβλήτων, διότι επικίνδυνα συστατικά της συσκευής

македонски

Гаранциските услови се разликуваат доколку уредот се употребува за комерцијални цели.
1. Пред употреба на уредот внимателно прочитајте ги и секогаш следете ги следните упатства. Производителот не е одговорен за оштетувања кои произлегуваат од неправилна употреба на уредот.
2. Уредот треба да се употребува само внатре. Не употребувајте го уредот за било какви цели кои не се компатибилни со неговата примена.
3. Напонот е 220-240V, ~50/60Hz со заземјување. Од безбедносни причини не треба да се приклучуваат повеќе уреди на еден извор на електрична енергија.
4. Бидете внимателни кога го употребувате уредот во близина на деца. Не им дозволувајте на децата да си играат со уредот. Не им дозволувајте на децата или луѓето кои не го познаваат уредот да го користат без надзор.
5. Предупредување: Овој уред не е наменет за употреба од страна на лица (вклучувајќи и деца помали од 8 години) со намалени физички, сензорни или ментални способности или со недостаток на искуство и знаење, освен ако не се надгледувани или упатувани во врска со употребата на уредот од страна на лице одговорно за нивната безбедност. Децата не треба да си играат со уредот. Чистењето и одржувањето на уредот не треба да биде извршувано од страна на деца, освен ако не се поголеми од 8 години и ако нема некој кој ќе ги надгледува.
6. Откако ќе завршите со употреба на уредот, полека извадете го приклучникот од доводот на струја, притоа придржувајќи го штекерот со рака. Никогаш не влечете го кабелот!!!
7. Никогаш не оставајте го без надзор уредот поврзан со довод на струја. Дури и кога накратко ќе прекинете со негова употреба, исклучете го од струја.
8. Никогаш не ставајте го кабелот, приклучникот или целиот уред во вода. Никогаш не изложувајте го уредот на атмосферски услови, како директна сончева светлина или дожд, итн. Никогаш не употребувајте го уредот во влажни услови.

9. Повремено проверувајте ја состојбата на електричниот кабел. доколку тој е оштетен, однесете го уредот на овластен сервис за замена на кабелот со цел да се избегнат опасни ситуации.
10. Никогаш не употребувајте го уредот со оштетен кабел или ако ви паднал или бил оштетен на било каков начин или ако не работи правилно. Не обидувајте се сами да го поправате дефектниот производ бидејќи тоа може да доведе до електричен шок. Секогаш носете го таквиот уред на овластен сервис на поправка. Поправките можат да ги извршуваат единствено професионални лица од овластен сервис, бидејќи неправилните поправки можат да предизвикаат опасни ситуации за корисникот.
11. Никогаш не ставајте го уредот на или во близина на загреани или врели површини или кујнски уреди како електрични или плински шпорети.
12. Никогаш не користете го уредот во близина на запалливи материјали.
13. Не оставајте го кабелот да виси преку работ на работната површина.
14. Доколку бокалот е преполнет, врелата вода може да претече.
15. Предупредување: Не отворајте го капакот додека водата зоврива.
16. Да не се вклучува уредот, кога садот за масло е празен, кога нивото на маслото е пониско од минималното или поголемо од максималното .
17. Фритезата е наменет само за пржење на храна.
18. Да не се става во кошницата за пржење премногу храна.
19. Да не се отвора покривката на машината за време на пржењето.
20. За да ја употребувате фритезата треба да се користат само копчето или контролерот за температура . За отстранување на кошница треба да се користат ракавици за во кујна.
21. Фритезата не треба да се движи или да се преместува за време на работата. Откако ќе се заврши со работа, може да се премести откако ќе се излади.
22. Не треба да се закачува над садот за масло замрзната храна, ако маслото не е загреано доволно. Ова може да предизвика прскање на маслото. Неопходно е да се отстрани вишокот на мраз од храната.
23. Не може да се користат различни типови на масло , како и мешање на масло со вода.

ЗАБЕЛЕШКА: ОБЛАСТА ОКОЛУ КОШНИЦАТА ЗА ПРЖЕЊЕ Е ВРЕЛА.
ВО СЛУЧАЈ НА ДОПИР ИМА ОПАСНОСТ ОД ИЗГОРЕНИЦИ.

ОПИС НА УРЕДОТ (СЛИКА А)

1.Рачка на покривката	2. Рачка на фритезата	3.Контролна лампа	
4. Регулатор за температурата / прекинувач	5. Рачка на кошничката	6. Покривка	7.Заштита на филтерот

ПРЕД ПРВАТА УПОТРЕБА

1 Отпакувајте го уредот од неговото пакување , отстранете ја решетката која што се наоѓа на покривката и почекјате минимум еден час се додека не достигне собна температура.
2 Пред првата употреба , се препорачува да се извари внатрешноста на фритезата. Ставете масло во садот, загревајте го околу 10 минути. Откако фритезата ќе се олади, исчистете го уредот , како што е опишано во делот" Чистење и одржување ".

УПОТРЕБА

Приложување на рачката на корпата : (слика Б) Стиснете ги прачките на закачалката (1 Б). Ставете ги игличките (2б) во отворите (3В). Ставете ја рачката на закачалката (4В). Куката(5В) се користи за зголемување на позицијата на кошницата, прицврстете ја на работ на фритезата.

Загревање на масло или маст :

Отворете го капакот и извадете ја кошницата. Истурете околу 3,0 L масло или ставете 0,8 килограми тврда маст, која што треба да се исече на мали парчиња. Бидете сигурни дека нивото на маслото или маста е помеѓу мин. и макс.
Вклучете ја фритезата во струја и свртете го копчето (4) на саканата температура. Затоплувањето на маслото обично трае 10

минути.
Користи масло за пржење во соодветна температура.
Кога маслото ќе потемни, треба да се замени.
Пржење :
Кога маслото ќе ја достигне саканата температура. Отворете ја покривката , ставете ја кошницата на рачката и вметнете производи. Потопувајте ја кошницата бавно. Затворете ја покривката.
Кога производите веќе се испржени , цврти го контролното копче на "OFF" и исклучете ја фритезата од струјата . Отворете ја покривката , отстранете ја кошницата и дозволете му на масло дас е исцеди.
За време на пржењето , фритезата ќе се вклучува и исклучува одржувакчи ја правилната температура.
ЧИСТЕЊЕ И ОДРЖУВАЊЕ
Пред да се чисти , исклучете ја фритезата од струјата и бидете сигурни дека маслото и уредот се изладени.
Надворешните површини на фритезата треба да се мијат со влажна крпа.
Садот за масло може да се извади. Не треба да се мие во машина за садови.
Никогаш не користете остри или алкохолни марамчиња за чистење на уредот .
Отстрани ја рачката од кошницата и исчистете ја со вода со додаток на сретство за миење садови .
Забелешка: Никогаш машина да не се мие под чешма. А

СПЕЦИФИКАЦИИ :
напон : 220-240V ~50/60Hz
Моќност: 2000W
капацитет: 3,0 L

Уредот е направен во I класа на изолација.
Уред е во согласност со директивите на ЕУ:
- Директива за низок напон (LVD)
- Електромагнетна компатибилност (EMC)
Уред означени CE ознака на етикетата

За да се заштитат вашата околина: ве молиме одделни кутии и пластични кеси и да располага со нив во соодветните канти за отпадоци. Користи апаратот треба да биде предаден на посветен собирање поени поради hazarsous компоненти, кои можат да влијаат на животната средина. Не фрлајте овој апарат во заедничката корпа за отпадоци.

BOSANSKI

OPŠTI USLOVI BEZBJEDNOSTI. VAŽNE UPUTE KOJE SE TIČU BEZBJEDNOSTI UPOTREBE. PROČITAJTE IH PAŽLJIVO I SAČUTOVAJTE KAKO BISTE IH KONSULTOVALI U BUDUĆNOSTI

1.Prije početka eksploatacije aparata treba pročitati uputstvo za upotrebu i postupati prema njegovim uputama. Proizvođač ne snosi odgovornost za štete koje su nastale uslijed nenamjenske upotrebe ili neodgovarajućeg rukovanja.
2. Aparat je namjenjen isključivo za kućnu upotrebu. Ne smije se koristiti u druge svrhe – koje nisu u skladu s njegovom namjenom.
3. Aparat treba priključiti isključivo u utičnicu sa uzemljenjem 220-240 V ~ 50/60Hz
U cilju povećanja bezbjednosti eksploatacije, u jedno strujno kolo se ne može istovremeno priključiti više električnih uređaja.
4.Treba obraćati posebnu pažnju tokom korištenja aparata, kad se u blizini nalaze djeca. Nemojte dopustiti djeci da se igraju aparatom. Nemojte dozvoljavati djeci niti osobama koje nisu upoznate sa aparatom da ga koriste.
5. UPOZORENJE: Ovaj uređaj mogu da koriste djeca starija od 8 godina i osobe sa ograničenim fizičkim, osjetilnim i mentalnim sposobnostima ili osobe neiskusne te neupoznate sa uređajem, ako se upotreba vrši pod nadzorom osobe odgovorne za njihovu bezbjednost ili ako su ove osobe dobile upute vezane za bezbjednu upotrebu uređaja i svjesne su opasnosti vezanih za upotrebu uređaja. Djeca se ne smiju igrati sa uređajem. Čišćenje i konzervacija uređaja ne smije se vršiti od strane djece, sem ako su starija od 8 godina i vrše ove radnje pod nadzorom odrasle osobe
6.Uvijek nakon upotrebe, izvadite utikač iz utičnice za napajanje, pridržavajući utičnicu rukom. NEMOJTE vući mrežni kabel.

7. Ne potapati kabel, utikač ili sav aparat u vodu ili bilo koju drugu tečnost. Ne izlagati djejstvu atmosferskih prilika (kiša, sunce i dr.) i ne koristiti u uslovima povišene vlažnosti (kupatila, „vlažne” vikendice).
8. Periodično provjeravajte stanje kabela za napajanje. Ako je kabel za napajanje oštećen, treba biti promjenjen od strane specijalizovanog servisa sa ciljem sprječavanja opasnosti.
9. Nemojte koristiti aparat: kad je oštećen kabel za napajanje, nakon pada na tlo, kad je na bilo koji način oštećen, kad nepravilno radi. Nemojte samostalno popravljati aparat zbog opasnosti od udara struje. Oštećen aparat predajte odgovarajućem servisu da izvrši provjeru ili popravak. Sve popravke mogu vršiti isključivo ovlašteni servisi. Nepravilno izveden popravak može prouzročiti ozbiljnu opasnost za korisnika.
10. Aparat treba staviti na hladnu, stabilnu, ravnu površinu, daleko od zagrijanih kuhinjskih uređaja kao što su: štednjak, plinski plamenik i dr.
11. Nemojte koristiti aparat u blizini lako zapaljivih materijala.
12. Kabel za napajanje ne može visjeti preko ruba stola niti dodirivati vruće površine.
13. Aparat ili uređaj za napajanje ne smiju da budu priiključeni na utičnicu bez nadzora.
14. Da se obezbijedi dodatna zaštita preporučujemo da u električnom krugu instališete zaštitni uređaj diferencijalne struje (RCD) sa nominalnom diferencijlanom strujom, koja nije veća od 30 mA. U vezi sa tim treba se obratiti električaru-stručnjaku.
15. Ako je čajnik prepun, može šiknuti vrela voda.
16. Nemoj da uključuješ uređaj, dok je sud za ulje prazan, nivo ulja je niže od minimalnog ili veći od maksimalnog.
17. Friteza je namjenjena samo za prženje hrane.
18. U košnici za prženje ne stavljajte prekomjernu količinu namirnica.
19. Ne otvarajte poklopac uređaja u toku prženja.
20. Za rukovanje sa fritezom koristite samo dugme ili regulator temperature. Za vađenje košnice koristite kuhinsku rukavicu.
21. Fritezu se smine prenositi ili premještati u toku rada. Nakon završetka rada možete nju premjestiti tek kad se ohladi.
22. Ne smije se kačiti iznad suda sa uljem posuđe sa zamrnutom hranom, ukoliko ulje nije dovoljno ugrejano. To može da prouzrokuje prskanje ulja. Treba isto tako da skidate višak leda sa hrane.
23. Ne smije se koristiti različite vrste ulja, kao i mješanja ulja sa vodom.
NAPOMENA: POVRŠINA OKO KOŠNICE ZA PRŽENJE JE VRUĆA. DIRANJE MOŽE PRIČINITI OPEKOTINE.

OPIS UREĐAJA (CRTEŽ A)

1.Drška poklopca	2.Drška fritete	3.Kontrolna lampa	
4.Regulator temperature/Prekidač	5.Drška za košnicu	6.Poklopac	7.Zaštita filtera

PRIJE PRVE UPOTREBE
1. Raskirati uređaj, skini zaštitnu mrežu, koja se nalazi na poklopcu i sačej minimum sat dok uređaj ne dobije sobnu temperaturu.
2. Prije prve upotrebe preporučuje se kuvanje unutarnje strane friteze. Sipaj ulje u sud, zagrijevaj ga minimum 10 minuta. Nakon ohlađenja friteze, počisti uređaj saglasno opisa u poglavlju „ČIŠĆENJE I ODRŽAVANJE”.
KORIŠĆENJE
Montiranje drške uz košnicu: (CRTEŽ B) Stisni šipke kuke (1B). U otvore (3B) stavi vijke (2B) . Zatvori dršku na kuki (4B). Kuka (5B) služi za duzanje nivoa položaja košnice, pričvrsti ga uz rub friteze

Grijanje ulja ili masnoće:
Otvori poklopac i izvadi košnicu. Sipaj około 3,0L ulja ili stavi 0,8 kg tvrde masnoće, koju treba seći na komadiće. Provijeri da li je nivo ulja ili masnoće između oznaka min. i max.
Uključi fritezu u mrežu i namjesti dugme (4) na izabranu temperaturu. Grijanje ulja obično traje 10 minuta.
Koristi ulje namjenjeno za prženje u odgovarajućoj temperaturi.
Kada ulje postane smeđo, promjeni ga.
PRŽENJE:
Kada ulje dobije odgovarajuću temperaturu, otvori poklopac, namjesti košnicu uz dršku i stavi u nju namirnice. Košnicu polako stavljaj u ulje. Zatvori poklopac.
Kad će proizvodi biti ispržene premjesti regulator na poziciju „OFF" i isključi fritezu sa struje. Otvori poklopac, izvadi košnicu i ostavi da se odcedi ulje.
U toku prženja friteza će se uključivati i isključivati da bi zadržala određenu temperaturu.
ČIŠĆENJE I ODRŽAVANJE
Prije čišćenja isključi fritezu sa struje i provjeri da li su se ulje i uređaj ohladili.
Spoljašne površine friteze operi vlažnom krpicom.
Sud za ulje može da se izvadi. Sud ne smije da se pere u mašini za pranje sudova.
Nikada nemoj da koristiš za pranje uređaja oštre krpe niti alkohol.
Odvoji dršku od košnice i operi nju deterdžentom za pranje sudova.
NAPOMENA: NIKADA NEMOJ DA PEREŠ UREĐAJ POD TEKUĆOM VODOM.

TEHNIČKI PODACI:
napon: 220-240V ~50/60Hz
snaga: 2000W
zapremina: 3,0L

Uređaj ima I klasu izolativnosti i zahtjeva uzemljenje.
Aparat ispunjava zahtjeve direktiva:
Električni uređaj niskog napona (LVD)
Elektromagnetna kompatibilnost (EMC)
Proizvod je označen oznakom CE na nazivnoj tablici.

Brinući za okoliš..
Molimo Vas da kartonska pakovanja odnesete u otkup otpadnog papira. Polietilenske džakove (PE) bacajte u kontejner za plastiku. Iskorišćen uređaj treba odneti na odgovarajuću deponiju, jer opasni sastojci koji se u njemu nalaze, mogu biti opasni za okoliš. Električni uređaj treba odneti na način, koji ograničava njegovu ponovnu upotrebu i korištenje. Ako se u uređaju nalaze baterije, treba ih izvaditi i odvojeno predati na deponiju.
Uređaj se ne smije bacati u kontejner za komunalni otpad!!

MAGYAR

A BIZTONSÁGRA VONATKOZÓ FONTOS UTASÍTÁSOK OLVASSA EL FIGYELMESEN, ÉS ŐRIZZE MEG A KÉSŐBBIEKRE

1.A készülék használatbavétele előtt olvassa el a kezelési útmutatót, és járjon el az abban leírtak szerint. A gyártó nem vállal felelősséget a rendeltetéstől eltérő használatból vagy a nem megfelelő kezelésből eredő esetleges károkért.
2. A berendezés kizárólag otthoni használatra készült. Ne használja, más, a rendeltetésétől eltérő célra.
3. A berendezést kizárólag 220-240 V ~ 50/60 Hz, földelt dugaszolóaljzatra szabad csatlakoztatni.
A biztonság fokozása érdekében egy áramkörre nem szabad egy időben nagyon sok elektromos készüléket kötni.
4. Különösen óvatosan kell eljárni a készülék használatakor, ha a közelben gyerekek tartózkodnak. Nem szabad megengedni, hogy a gyerekek játszanak a készülékkel, sem pedig azt, hogy a berendezést nem ismerő személyek használják.
5. FIGYELMEZTETÉS: Jelen készüléket használhatják 8 évnél idősebb gyermekek, valamint fizikai, érzékelő vagy pszichikai képességeikben korlátozott személyek, vagy olyan valaki, aki nem ismeri a készüléket, nincs vele tapasztalata, feltéve, hogy ez a biztonságukért felelős személy felügyeletével történik, vagy kioktatták őket a készüléknek biztonságos használatára, és tudatában vannak a használatával járó veszélyeknek. A gyerekek nem játszhatnak a berendezéssel. A berendezést ne tisztítsák és ne tartsák karban gyerekek, esetleg csak akkor, ha 8 évnél idősebbek, és ezt felügyelettel teszik.
6. Használat után húzza ki a dugaszt a hálózati dugaszolóaljzatból úgy, hogy kézzel tartja

a dugaszolóaljzatot. NE húzza a hálózati kábelnél fogva.
7. Ne merítse a kábelt, a dugaszt vagy az egész készüléket vízbe vagy más folyadékba. Ne tegye ki a készüléket az időjárás hatásainak (eső, napsütés stb.), és ne használja megnövekedett páratartalmú körülmények között (fürdőszoba, nedves kempingházak).
8. Időként ellenőrizze a hálózati kábel állapotát. Ha a hálózati kábel sérült, akkor a veszély megszüntetése érdekében azt erre specializált javítóműhelyben ki kell cseréltetni.
9. Ne használja a készüléket sérült hálózati kábellel, vagy ha azt leejtették, vagy bármilyen más módon megsérült, illetve rosszul működik. Ne javítsa önállóan a készüléket, mivel ez áramütés veszélyével jár. A sérült berendezést adja be megfelelő szervizbe ellenőrzésre vagy javításra. Bármilyen javítást kizárólag erre jogosult szerviz végezhet. A helytelenül végzett javítás komoly veszélyt jelenthet a használó számára.
10. A készüléket hideg, stabil, lapos felületre kell állítani, messze olyan konyhai készülékektől, amelyek felmelegedhetnek: pl. mikrosütőtől, gáztűzhelytől stb.
11. Ne használja a készüléket gyúlékony anyagok közelében.
12. A hálózati kábel nem lóghat az asztal szélén túl, vagy nem érhet forró felülethez.
13. Nem szabad felügyelet nélkül hagyni a bekapcsolt készüléket vagy tápegységet.
14. Plusz védelem érdekében ajánlott az elektromos áramkörbe 30 mA-t nem meghaladó névleges túláramra méretezett túláram-védőkapcsolót (RDC) kell beépíteni. Ezt villanyszerelőre kell bízni.
15. Ha a vízforraló tele van, a forró víz kibugyoghat belőle.
16. Ne kapcsolja be a készüléket, ha az olajtartály üres, az olajszint alacsonyabb, mint a minimum vagy magasabb. mint a maximum.
17. Az olajsütő csak élelmiszer sütésére használható.
18.A sütőkosarat ne töltse túl.
19. Ne nyissa ki a készülék fedelét sütés közben.
20. Az olajsütő kezeléséhez használja a gombokat vagy a hőmérséklet-szabályozót. A sütőkosár kiemeléséhez használjon konyhai kesztyűt.
21. Működés közben ne mozgassa és ne helyezze át az olajsütőt. Sütés befejezése után a készülék mozgatható, de csak kihűlés után.
22. Nem szabad a fagyasztott élelmiszert tartalmazó sütőkosarat az olaj fölé helyezni, amennyiben az olaj nem érte el a megfelelő hőmérsékletet. Ez az olaj kifröccsenéséhez vezethet . Célszerű a fagyasztott ételről a felesleges jégdarabkákat eltávolítani.
23. Ne keverjen össze különböző fajtájú olajokat valamint olajat vízzel.
FIGYELEM: A SÜTŐKOSÁR KÖRÜLI FELÜLET FORRÓ. ÉRINTÉSE ÉGÉSI SÉRÜLÉSEKET OKOZHAT.

KÉSZÜLÉK LEÍRÁSA (A. ÁBRA)

1.Fedő fogantyú	2.Olajsütő fogantyú	3. Működésjelző lámpa	4.Hőmérsékletszabályozó/Kapcsoló
5.Kosárfül	6.Fedő	7.Szűrő fedél	

ELSŐ HASZNÁLAT ELŐTT
1. Csomagolja ki a készüléket, távolítsa el a fedőn található rácsot és várjon min. egy órát amíg a készülék eléri a szobahőmérsékletet.
2. Első használat előtt ajánlatos az olajsütő belsejének kiforralása. Öntsön olajat az olajtartályba és 10 percen át melegítse. Az olajsütő kihűlése után tisztítsa meg a készüléket a „TISZTÍTÁS ÉS KARBANTARTÁS” fejezetben leírtak szerint..
HASZNÁLAT

Olaj vagy zsír felmelegítése:
Nyissa ki a fedelet és vegye ki a kosarat. Öntsön kb. 3,0L olajat vagy tegyen bele 0,8kg szilárd állapotú zsírt, amelyet előzőleg szeletelje kisebb darabokra. Ellenőrizze, hogy az olaj vagy zsír szintje a MIN. és MAX. jelzés között legyen.
Csatlakoztassa az olajsütőt az áramforráshoz és a gombbal (4) állítsa be a kívánt hőmérsékletet. Az olaj felmelegítése általában 10 percig tart.
Kifejezetten sütésre alkalmas sütőolajat használjon megfelelő hőmérsékleten.
Amikor az olaj megbarnul, cserélje ki.
SÜTÉS:
amikor az olaj eléri a kívánt hőmérsékletet. Nyissa fel a fedelet, tegye rá a sütőkosarat a fogantyúra és helyezze bele az ételt. Lassan merítse az olajba a kosarat. Zárja le a fedelet.
Ha megsült az étel, állítsa a szabályozót „OFF"állásba és áramtalanítsa a készüléket. Nyissa fel a fedelet, vegye ki a kosarat és hagyja az olajat lecsöpögni.
Sütés közben az olajsütő be- és kikapcsol a megfelelő hőmérséklet megtartásához.
TISZTÍTÁS ÉS KARBANTARTÁS
Az olajsütőt tisztítás előtt áramtalanítsa és győződjön meg róla, hogy az olaj és a készülék teljesen kihűlt.
Az olajsütő külső felületét nedves ruhával törölje át.
Az olajtartályt ki lehet venni. Nem szabad mosogatógépben mosni.
Soha ne használjon érdes felületű törlőruhát vagy alkoholt a készülék tisztításához.
Vegye le a fogantyút a sütőkosárról és mossa el mosogatószeres vízben.
FIGYELEM: SOHA NE MOSSA A KÉSZÜLÉKET FOLYÓVÍZ ALATT.

MŰSZAKI ADATOK:
feszültség : 220-240V ~50/60Hz
teljesítmény: 2000W
űrtartalom: 3,0L

Eszköz készül I. osztályú szigetelés és kell csatlakoztatni csak a konnektorba őrölt áramkör. A készülék megfelel az EU előírásoknak:
- Low Voltage Directive (LVD)
- Elektromágneses kompatibilitás (EMC)

Eszköz CE jelöléssel jelzés értékelése címke

A környezet védelme érdekében kérjük külön karton dobozok és műanyag zsákokat és dobja őket a megfelelő hulladék közé. Használt készüléket kell eljuttatni a kijelölt gyűjtőhelyekre miatt veszélyes elemek alkatrészeket, amelyek hatással lehetnek a környezetre. Ne dobja a készüléket a közös szemétkosárba.

SUOMI

KÄYTTÖTURVALLISUUSEHDOT
LUE HUOLELLISESTI JA SÄILYTÄ TULEVAA KÄYTTÖÄ VARTEN

1. Ennen laitteen käyttöönottoa lue tämä käyttöohje ja noudata sen määräyksiä. Valmistaja ei ole vastuussa väärinkäytöstä tai virheellisestä huollosta aiheutuvista vahingoista.
2. Laite on tarkoitettu ainoastaan kotitalouskäyttöön. Älä käytä laitetta käyttötarkoituksensa vastaisella tavalla.
3. Laite on kytkettävä ainoastaan maadoitettuun 220-240 V ~ 50/60 Hz pistorasiaan. Käyttöturvallisuuden parantamiseksi yhteen sähköpiiriin ei saa kytkeä samanaikaisesti useampia sähkölaitteita.
4. Toimi erittäin varovaisesti, mikäli laitteen käyttöaikana sen lähellä on lapsia. Älä anna lasten leikkiä laitteella; kiellä lapsia ja laitteeseen perehtymättömiä henkilöitä käyttämästä sitä
5. VAROITUS: Laitetta saavat käyttää yli 8-vuotiaat lapset sekä liikuntarajoitteiset ja vajaamieliset tai laitteen käyttöön perehtymättömät henkilöt ainoastaan heidän turvallisuudestaan vastaavan henkilön valvonnassa tai mikäli he ovat saaneet opastusta laitteen turvallisesta käytöstä ja ovat tietoisia mahdollisista siihen liittyvistä käyttövaaroista. Lapset eivät saa leikkiä laitteella. Lapset eivät saa puhdistaa tai käsitellä laitetta, paitsi jos he ovat vähintään 8-vuotiaita ja tekevät sitä valvonnassa.
6. Aina käytön jälkeen irrota pistoke pitäen kädellä pistorasiasta. ÄLÄ vedä virtajohdosta.
7. Älä upota virtajohtoa, pistoketta tai koko laitetta veteen tai muihin nesteisiin. Älä altista

laitetta säävaikutukselle (vesisade, aurinko, jne.). Älä käytä hyvin kosteissa tiloissa (kylpyhuone, kostea mökki).
8. Tarkista säännöllisesti johdon kunto. Jos virtajohto on vaurioitunut, se on korjattava valtuutetussa huoltoliikkeessä vaaratilanteiden välttämiseksi.
9. Älä käytä laitetta, mikäli sen virtajohto on vaurioitunut tai jos laite on pudonnut tai vaurioitunut muulla tavalla tai se ei toimi oikein. Älä korjaa laitetta omaehtoisesti sähköiskuvaaran vuoksi. Vie viallinen laite asianmukaiselle huoltoliikkeelle tarkastettavaksi ja korjattavaksi. Kaikkia korjauksia saa tehdä ainoastaan valtuutetussa huoltoliikkeessä. Virheellinen korjaus voi aiheuttaa käyttäjän vakavan loukkaantumisvaaran.
10. Sijoita laite viileälle, tukevalle ja tasaiselle alustalle, pitäen turvaväliä lämmityslaitteista ja kodinkoneista, kuten sähköhellasta, kaasupolttimista jne.
11. Älä käytä laitetta tulenarkojen aineiden läheisyydessä.
12. Virtajohto on estettävä roikkumisesta pöydän reunan yli tai kuumien pintojen koskettamisesta.
13. Älä jätä laitetta tai virransyöttölaitetta pistorasiaan ilman valvontaa.
14. Lisäsuojauksen varmistamiseksi suositellaan asentamaan laitteen virtapiiriin vikavirtasuojakytkimen (RCD), jonka nimellisvirta on korkeintaan 30 mA. Tältä osin on otettava yhteyttä pätevään sähköasentajaan.
15. Jos keitin on ylitäytetty, siitä voi roiskahtaa kiehuvaa vettä.
16. Älä käynnistä laitetta, jos öljysäiliö on tyhjä, öljyn taso on minimitasoa alempi tai maksimitasoa korkeampi.
17. Rasvakeitin on tarkoitettu ainoastaan elintarvikkeiden paistamiseen.
18. Älä laita liian paljon elintarvikkeita paistokoriin.
19. Älä avaa laitteen kantta paiston aikana.
20. Käytä ainoastaan painiketta tai lämpötilasäädintä rasvakeittimen käyttöön. Käytä patakinnasta korin poisottamiseen.
21. Rasvakeitintä ei saa siirtää tai nostaa käytön aikana. Käytön jälkeen se voidaan siirtää vasta, kun se on jäähtynyt.
22. Ei saa ripustaa öljyn yläpuolelle astiaa, jossa on pakastettuja elintarvikkeita, jos öljy ei ole riittävästi kuumentunut. Se voi aiheuttaa öljyn roiskumista. Elintarvikkeista tulee poistaa myös ylimääräinen jää.
23. Ei saa käyttää eri öljylajeja eikä myöskään öljyn ja veden seosta.

HUOMIO: PINNAT PAISTOKORIN YMPÄRILLÄ OVAT KUUMIA.
KOSKETTAMISEEN LIITTYY PALOVAMMAN VAARA.

LAITTEEN KUVAUS (PIIR.A)

1. Kannen kahva	2.Rasvakeittimen kahva	3. Merkkivalo	4.Lämpötilasäädin/Kytkin
5. Korin kahva	6.Kansi	7. Suodattimen suoja	

ENNEN KÄYTTÖÖNOTTOA
1. Ota laite pois pakkauksesta, irrota kannessa oleva verkko ja odota vähintään tunti, kunnes se saavuttaa huonelämpötilan.
2. Ennen ensimmäistä käyttöä on suositeltavaa keittää rasvakeittimen sisäosa. Kaada öljy säiliöön ja kuumenna sitä 10 minuuttia. Rasvakeittimen jäähdyttyä puhdista laite kappaleen "PUHDISTUS JA HUOLTO" ohjeen mukaan.

KÄYTTÖ
Kahvan kiinnitys koriin: (PIIR.B) Purista pidikkeen tankoja (1B) yhteen. Laita pultti (2B) reikään (3B). Napsauta kahva pidikkeeseen (4B) Koukku (5B) on tarkoitettu nostamaan korin asemaa, kiinnitä se rasvakeittimen reunaan.
Öljyn tai rasvan kuumentaminen:
Avaa kansi ja ota kori pois: Kaada noin 3,0 l öljyä tai laita 0,8 kg kiinteää rasvaa, joka tulee paloitella pieniksi kappaleiksi. Varmista, että öljyn tai rasvan taso on merkkien min. ja max. välillä.
Liitä rasvakeitin sähköverkkoon ja aseta kiertosäädin (4) valittuun lämpötilaan. Öljyn kuumentaminen kestää tavallisesti 10 minuuttia.
Käytä öljyä, joka on tarkoitettu paistamiseen oikeassa lämpötilassa.
Kun öljy ruskistuu, se tulee vaihtaa.
PAISTAMINEN:
Kun öljy on saavuttanut oikean lämpötilan, avaa kansi, aseta kori kahvaan ja laita tuotteet siihen. Upota kori hitaasti. Sulje kansi.
Kun tuotteet ovat jo kypsyneet, kierrä säädin asentoon "OFF" ja irrota rasvakeitin sähköverkosta. Avaa kansi, nosta kori pois ja anna öljyn valua.
Paistamisen aikana rasvakeitin kytkeytyy päälle ja pois päältä pitäen lämpötilan oikeana.
PUHDISTAMINEN JA HUOLTO
Irrota rasvakeitin ennen puhdistamista verkkovirrasta ja varmista, että öljy ja laite ovat jäähtyneet.
Pese rasvakeittimen ulkopinnat kostealla kankaalla.
Öljykulho voidaan ottaa pois. Sitä ei saa pestä astianpesukoneessa.
Älä koskaan käytä kovia puhdistusliinoja tai alkoholia laitteen pesuun.
Irrota kahva korista ja pese kori vedellä astianpesuainetta käyttäen.
HUOMIO: ÄLÄ KOSKAAN PESE LAITETTA JUOKSEVALLA VEDELLÄ.

TEKNISET TIEDOT:
jännite: 220-240 V ~50/60Hz
Teho: 2000 W
Tilavuus: 3,0 l

Laite kuuluu I-luokan eritysluokkaan ja vaatii maadoitetun pistorasian.
Laite on EU-direktiivien mukainen:
- Matalan jännitteen direktiivi (Low voltage directive: LVD)
- Sähkömagneettinen yhteensopivuus (Electromagnetic compatibility: EMC)
Laite on merkitty CE-merkinnällä

Suojellaksesi ympäristöäsi: hävitä pahvilaatikot ja muovipussit ja kierrätä ne niille tarkoitetuissa jäteastioissa. Käytetyt koneet tulee toimittaa niihin erioistuneisiin keräyspisteisiin ympäristölle vaarallisten aineiden takia. Älä hävitä laitteita sekajätteessä.

РУССКИЙ

УСЛОВИЯ БЕЗОПАСНОСТИ ВАЖНЫЕ ИНСТРУКЦИИ ПО БЕЗОПАСНОСТИ ПОЛЬЗОВАНИЯ ПОЖАЛУЙСТА ПРОЧИТАЙТЕ ВНИМАТЕЛЬНО ПРОДОЛЖИТЬ И СОХРАНЯТЬ ДЛЯ БУДУЩЕЙ СПРАВКИ

Условия гарантии различны, если устройство используется в коммерческих целях ».
1. Перед использованием продукта внимательно прочитайте и всегда соблюдайте следующие инструкции. Изготовитель не несет ответственности за какие-либо повреждения из-за какого-либо неправильного использования.
2. Продукт предназначен только для использования в помещении. Не используйте продукт для каких-либо целей, которые несовместимы с его применением.
3. Применимое напряжение 220-240 В, ~ 50/60 Гц. По соображениям безопасности нет необходимости подключать несколько устройств к одной розетке.
4. Пожалуйста, будьте осторожны при использовании вокруг детей. Не позволяйте детям играть с продуктом. Не позволяйте детям или людям, которые не знают устройство, использовать его без присмотра.
5. ВНИМАНИЕ: Данное устройство может использоваться детьми старше 8 лет и лицами с ограниченными физическими, сенсорными или умственными способностями или лицами, не имеющими опыта или знаний об этом устройстве, только под наблюдением лица, ответственного за их безопасность, или если они были проинструктированы о безопасном использовании устройства и знают об опасностях, связанных с его эксплуатацией. Дети не должны играть с устройством. Чистка и обслуживание устройства не должны проводиться детьми, если они не старше 8 лет, и эти мероприятия проводятся под наблюдением.
6. После того, как вы закончите использовать продукт, всегда помните, чтобы

удерживая розетку рукой. Никогда не тяните за кабель питания !!!
7.Не ставьте кабель питания, вилку или все устройство в воду. Никогда не подвергайте изделие воздействию атмосферных условий, таких как прямой солнечный свет или дождь, и т. Д. Никогда не используйте продукт во влажных условиях.
8. Периодически проверяйте состояние силового кабеля. Если кабель питания поврежден, продукт следует переключить в рабочее место службы, которое необходимо заменить, чтобы избежать опасных ситуаций.
9.Не используйте продукт с поврежденным силовым кабелем или если он был сброшен или поврежден каким-либо другим способом или если он не работает должным образом. Не пытайтесь самостоятельно отремонтировать неисправный продукт, потому что это может привести к поражению электрическим током. Всегда поворачивайте поврежденное устройство в профессиональное место службы, чтобы восстановить его. Все ремонтные работы могут выполнять только уполномоченные специалисты по обслуживанию. Ремонт, который был выполнен неправильно, может вызвать опасные ситуации для пользователя.
10.Не ставьте продукт на горячие или теплые поверхности или кухонные приборы, например, в электрическую или газовую горелку.
11.Не используйте продукт вблизи горючих материалов.
12. Не допускайте, чтобы шнур висел над краем счетчика или касался горячих поверхностей.
13. Не оставляйте продукт, подключенный к источнику питания, без присмотра. Даже когда использование прерывается на короткое время, отключите его от сети, отключите питание от сети.
14. Для обеспечения дополнительной защиты рекомендуется установить устройство остаточного тока (УЗО) в силовой цепи с номинальным током не более 30 мА. Свяжитесь с профессиональным электриком в этом вопросе.
15. Не включайте устройство, когда масляный контейнер пуст или когда уровень масла ниже минимального или выше максимального.
16. Фритюрница предназначена только для жарки пищи.
17. Не кладите слишком много еды в корзину для жарки.
18. Не поднимайте крышку во время жарки.
19. Для работы фритюрницы используйте только кнопку питания / регулятор температуры. Используйте перчатку для удаления корзины.
20. Не перемещайте и не держите фритюрницу во время работы. Перемещайте устройство только после его использования, когда он остынет.
21. Если масло недостаточно горячее, не повесьте контейнер с замороженными продуктами питания над ним. Это может привести к разбрызгиванию оли. Избыток льда необходимо удалить из пищи.
22. Не смешивайте масла разных типов. Не смешивайте масло с водой.
ПРЕДОСТЕРЕЖЕНИЕ: ПОВЕРХНОСТЬ ВОКРУГ КОРИЧЕСКОЙ КОРЗИНЫ ГОРЯЧАЯ. ЭТО МОЖЕТ ПРИВЕСТИ К ОШИБКАМ, КОГДА СКАЗАНО.
23. Устройство не предназначено для работы с внешними планировщиками или отдельной системой дистанционного управления.
24. Кухонные приборы должны располагаться в устойчивой ситуации с ручками (если есть), чтобы избежать утечки горячих жидкостей.
25. Доступность температуры поверхности может быть высокой при работе прибора. Никогда не прикасайтесь к горячим поверхностям прибора.
26. Поверхности могут нагреваться во время использования.

ОПИСАНИЕ УСТРОЙСТВА (фиг. A)
1. Рукоятка крышки 2. Фритюрница 3. Индикатор
4. Регулятор температуры / выключатель питания
5. Ручка корзины 6. Крышка 7. Крышка фильтра

Useage
Прикрепление ручки корзины: (Рис. B) нажмите на стойки на выемке (1B). Вставьте штифты (2B) в отверстия (3B). Прикрепите рукоятку к улову (4B). Используйте крюк (5B), чтобы поднять корзину. Прикрепите его к краю фритюрницы.
Масло для отопления или жир:
Откройте крышку и выньте корзину. Налейте приблизительно 1,5 л масла или вставьте 0,8 кг твердого жира. Твердый жир необходимо разрезать на мелкие кусочки. Убедитесь, что уровень масла или жира находится между минимальной и максимальной

отметками.
Подключите фритюрницу к источнику питания и установите регулятор (4) на желаемую температуру. Масло для нагревания обычно составляет 10 минут.
Используйте масло, предназначенное для жарки при правильной температуре.
Когда масло станет коричневым, замените его.

СКОВОРОДЫ:
Когда масло достигнет желаемой температуры, откройте крышку, поместите корзину на ручку и вставьте изделия. Погрузите корзину медленно. Закройте крышку.
Когда продукты будут обжарены, поверните регулятор / выключатель питания в положение «ВЫКЛ» и отсоедините фритюрницу от источника питания. Откройте крышку, снимите корзину и дайте маслянину сбежать.
Устройство будет включаться и выключаться во время жарки, чтобы поддерживать желаемую температуру.

ЧИСТКА И ОБСЛУЖИВАНИЕ
Перед очисткой отключите фритюрницу от источника питания и убедитесь, что масло и устройство остыли.
Промойте внешнюю поверхность фритюрницы чистой влажной тканью.
Масляный контейнер можно удалить, но его нельзя чистить в посудомоечной машине.
Никогда не используйте грубые ткани или спирт для чистки устройства.
Удалите ручку из корзины и очистите ее водой с жидкостью для мытья посуды.
ПРЕДОСТЕРЕЖЕНИЕ: НИКОГДА НЕ СНИМАЙТЕ УСТРОЙСТВО ПОД ВОДОЙ ВОДЫ

ТЕХНИЧЕСКИЕ ДАННЫЕ:
Напряжение: 220-240 В ~ 50/60 Гц
Мощность: 2000 Вт
Емкость: 3,0 л

EAC

Заботясь об окружающей среде.. Упаковку из картона передайте,пожалуйста, на макулатуру. Полиэтиленовые мешки (PE) выкидать в резервуар для пластмассы. Изношенное устройство надо передать в соответствующую точку хранения, так как находящиесяв устройствеопасные составляющие могут являться угрозой для окружающей среды. Электрическое устройство надо передать таким образом, чтобы ограничить его повторное употребление и использование. Если в устройстве находятся батареи, их надо вытянуть и передать в точку хранения отдельно. Устройство не выкидать в резервуар для коммунальных отходов!

NEDERLANDS

VEILIGHEIDSVOORWAARDEN BELANGRIJKE AANWIJZINGEN VOOR DE VEILIGHEID VAN HET GEBRUIK GELIEVE ZORGVULDIG TE LEZEN EN VOOR TOEKOMSTIGE REFERENTIE TE HOUDEN
De garantievoorwaarden zijn anders, als het apparaat voor commerciële doeleinden wordt gebruikt. "
1.Alvorens het product te gebruiken, lees het aandachtig en volg altijd de volgende instructies. De fabrikant is niet verantwoordelijk voor schade als gevolg van verkeerd gebruik.
2.Het product mag alleen binnenshuis worden gebruikt. Gebruik het product niet voor

doeleinden die niet compatibel zijn met de toepassing.
3. Het toepasselijke voltage is 220-240V, ~ 50 / 60Hz. Om veiligheidsredenen is het niet aangewezen om meerdere apparaten op één stopcontact aan te sluiten.
4. Wees voorzichtig bij het gebruik rond kinderen. Laat de kinderen niet met het product spelen. Laat kinderen of mensen die het apparaat niet kennen, het niet zonder toezicht gebruiken.
5.WAARSCHUWING: Dit apparaat kan worden gebruikt door kinderen vanaf 8 jaar en personen met beperkte fysieke, sensorische of mentale capaciteiten, of personen zonder ervaring of kennis van het apparaat, alleen onder toezicht van een persoon die verantwoordelijk is voor hun veiligheid, of als ze werden geïnstrueerd over het veilige gebruik van het apparaat en zich bewust zijn van de gevaren die verband houden met de werking ervan. Kinderen mogen niet met het apparaat spelen. Reiniging en onderhoud van het apparaat mogen niet door kinderen worden uitgevoerd, tenzij ze ouder zijn dan 8 jaar en deze activiteiten onder toezicht worden uitgevoerd.
6.Nadat u klaar bent met het gebruik van het product, vergeet dan niet voorzichtig de stekker uit het stopcontact te verwijderen terwijl u het stopcontact vasthoudt met uw hand. Trek nooit aan het netsnoer !!!
7. Steek nooit het netsnoer, de stekker of het hele apparaat in het water. Stel het product nooit bloot aan atmosferische omstandigheden zoals direct zonlicht of regen, enz. Gebruik het product nooit in vochtige omstandigheden.
8. Controleer periodiek de toestand van de stroomkabel. Als het netsnoer is beschadigd, moet het product worden vervangen door een professionele servicelocatie om te worden vervangen om gevaarlijke situaties te voorkomen.
9. Gebruik het product nooit met een beschadigd netsnoer of als het op een andere manier is gevallen of beschadigd of als het niet goed werkt. Probeer het defecte product niet zelf te repareren omdat dit tot een elektrische schok kan leiden. Schakel het beschadigde apparaat altijd naar een professionele servicelocatie om het te repareren. Alle reparaties kunnen alleen worden uitgevoerd door geautoriseerde serviceprofessionals. De reparatie die verkeerd is uitgevoerd, kan gevaarlijke situaties voor de gebruiker veroorzaken.
10. Plaats het product nooit op of dichtbij de hete of warme oppervlakken of de keukenapparatuur zoals de elektrische oven of gasbrander.
11. Gebruik het product nooit in de buurt van brandbare stoffen.
12. Laat het snoer niet over de rand van het aanrecht hangen of hete oppervlakken aanraken.
13. Laat het product nooit zonder toezicht op de stroombron aangesloten. Zelfs wanneer het gebruik gedurende een korte tijd wordt onderbroken, schakelt u het uit van het netwerk, ontkoppel de stroom.
14. Om extra bescherming te bieden, wordt het aanbevolen om een reststroomapparaat (RCD) in het stroomcircuit te installeren, met een reststroomvermogen van niet meer dan 30 mA. Neem in dit geval contact op met een professionele elektricien.
15. Schakel het apparaat niet in wanneer de oliecontainer leeg is of wanneer het oliepeil onder het minimum of boven het maximum ligt.
16. De friteuse is alleen bedoeld voor het frituren van voedsel.
17. Plaats niet te veel voedsel in de frituurmand.
18. Til het deksel niet op tijdens het frituren.
19. Gebruik alleen de aan / uitknop / temperatuurregelaar om de friteuse te bedienen. Gebruik een ovenwant om de mand te verwijderen.
20. Verplaats of draag de friteuse niet tijdens het gebruik. Verplaats het apparaat pas na gebruik als het is afgekoeld.
21. Als de olie niet heet genoeg is, hang dan geen bak met bevroren voedsel erboven. Dit kan oli-spatten veroorzaken. Overtollig ijs moet uit het voedsel worden verwijderd.
22. Meng geen verschillende soorten olie. Meng geen olie met water.
LET OP: DE OPPERVLAKTE ROND DE FRITEERMAND IS WARM. HET KAN

BRANDWONDEN VEROORZAKEN WANNEER HET WORDT AANRAAKT.
23.Het apparaat is niet ontworpen om te werken met externe planners of een afzonderlijk afstandsbedieningssysteem.
24.Kooktoestellen moeten in een stabiele situatie worden geplaatst met de handvatten (indien aanwezig) zodanig dat wordt voorkomen dat de hete vloeistoffen worden gemorst.
25. Toegankelijke oppervlaktetemperaturen kunnen hoog zijn wanneer het apparaat in werking is. Raak de hete oppervlakken van het apparaat nooit aan.
26. De oppervlakken kunnen tijdens gebruik heet worden.

BESCHRIJVING VAN DE INRICHTING (FIG. A)

1. Dekselhendel	2. Friteushandvat	3. Indicator	
4. Temperatuurregelaar / voedingsschakelaar	5. Korfhendel	6. Deksel	7. Filterdeksel

vaker wordt gebruikt
De handgreep van de korf bevestigen: (Afb.B) druk op de stangen op de pal (1B). Steek de pinnen (2B) in de gaten (3B). Klik de hendel op de pal (4B). Gebruik de haak (5B) om de korf op te tillen. Hang hem over de rand van de friteuse.
Stookolie of vet:
Open het deksel en verwijder de mand. Giet ongeveer 1,5 liter olie of voeg 0,8 kg hard vet toe. Hard vet moet in kleine stukjes worden gesneden. Zorg ervoor dat het olie- of vetniveau tussen de minimum- en maximummarkering ligt.
Sluit de friteuse aan op de voeding en zet de regelaar (4) op de gewenste temperatuur. Verwarming olie duurt meestal 10 minuten.
Gebruik olie die bedoeld is om op de juiste temperatuur te braden.
Wanneer de olie bruin wordt, moet deze worden vervangen.
FRITUREN:
Wanneer de olie de gewenste temperatuur heeft bereikt, opent u het deksel, plaatst u de mand op het handvat en plaatst u de producten erin. Dompel de mand langzaam onder. Sluit het deksel.
Wanneer de producten gebakken zijn, zet u de regelaar / voedingsschakelaar op "OFF" en koppelt u de friteuse los van de voeding. Open het deksel, verwijder de mand en laat de olie ontsnappen.
Het apparaat schakelt tijdens het frituren aan en uit om de gewenste temperatuur te handhaven.
SCHOONMAAK EN ONDERHOUD
Ontkoppel de friteuse voor het reinigen van de stroomtoevoer en zorg ervoor dat zowel de olie als het apparaat zijn afgekoeld.
Was het buitenoppervlak van de friteuse met een schone vochtige doek.
De oliecontainer kan worden verwijderd, maar deze mag niet in een afwasautomaat worden gereinigd.
Gebruik nooit ruwe doeken of alcohol om het apparaat te reinigen.
Verwijder de hendel uit de korf en maak deze schoon met water met afwasmiddel.
VOORZICHTIG: WAS HET APPARAAT NOOIT ONDER LOOGWATER

TECHNISCHE DATA:
Voltage: 220-240V ~ 50 / 60Hz
Vermogen: 2000W
Capaciteit: 3,0L

We geven om het milieu. We vragen u om de kartonnen verpakkingen te storten bij het oud papier. Polyethyleen zakken (PE) storten in de container voor plastic . Versleten apparatuur afgeven bij het juiste verzamelpunkt, als in het apparatuur gevaarlijke elementen zitten kan dat een bedreiging zijn voor het milieu. Elektrisch apparatuur moet worden geretourneerd om het hergebruik te verminderen. Als in het apparatur batterijen ziiten, horen die verwijderd te worden en appart af te worden gegeven bij het juiste verzamelpunkt.

(SV) SLOVENŠČINA

VARNOSTNI POGOJI POMEMBNA NAVODILA ZA VARNOST UPORABE OPOZORILO BREZ PREBERITE IN POMEMBNEJŠE REFERENCE
Garancijski pogoji so drugačni, če se naprava uporablja za komercialne namene. "
1. Pred uporabo izdelka pazljivo preberite in vedno upoštevajte naslednja navodila. Proizvajalec ni odgovoren za morebitno škodo zaradi kakršne koli zlorabe.
2. Izdelek se uporablja samo v zaprtih prostorih. Ne uporabljajte izdelka za noben namen, ki ni združljiv z njeno uporabo.
3.Vodna napetost je 220-240V, ~ 50 / 60Hz. Iz varnostnih razlogov ni primerno priključiti več naprav v eno električno vtičnico.
4. Bodite previdni pri uporabi okrog otrok. Otrokom ne dovolite igrati z izdelkom. Otrokom ali ljudem, ki ne poznajo naprave, ne dovolite, da jih uporabljajo brez nadzora.
5. OPOZORILO: To napravo lahko uporabljajo otroci, mlajši od 8 let, in osebe z zmanjšanimi fizičnimi, senzoričnimi ali duševnimi zmožnostmi ali osebe brez izkušenj ali znanja o pripomočku le pod nadzorom osebe, ki je odgovorna za njihovo varnost, ali če so bili poučeni o varni uporabi pripomočka in se zavedajo nevarnosti, povezanih z njegovim delovanjem. Otroci se ne smejo igrati z napravo. Čiščenje in vzdrževanje naprave ne smejo izvajati otroci,

razen če so starejši od 8 let in se te dejavnosti izvajajo pod nadzorom.
6.Ko končate z uporabo izdelka, ne pozabite nežno odstraniti vtič iz vtičnice, ki drži vtičnico z roko. Nikoli ne potegnite napajalnega kabla!
7.Najvodite napajalni kabel, vtič ali celotno napravo v vodo. Izdelek nikoli ne izpostavljajte atmosferskim pogojem, kot so neposredna sončna svetloba ali dež, itd. Nikoli ne uporabljajte izdelka v vlažnih pogojih.
8.Previdno preverite stanje napajalnega kabla. Če je napajalni kabel poškodovan, ga morate obrniti na lokacijo strokovne službe, ki jo želite zamenjati, da se izognete nevarnim situacijam.
9. Ne uporabljajte izdelka s poškodovanim napajalnim kablom ali če je bil padel ali kako drugače poškodovan ali če ne deluje pravilno. Ne poskušajte sami popraviti napačnega izdelka, ker lahko povzroči električni udar. Poškodovano napravo vedno obrnite na lokacijo profesionalnega servisa, da jo popravite. Vsa popravila lahko opravijo le pooblaščeni serviserji. Popravilo, ki je bilo storjeno nepravilno, lahko povzroči nevarne situacije za uporabnika.
10. Ne postavljajte izdelka na vročo ali toplo površino ali v bližino kuhinjskih aparatov, kot je električna pečica ali plinski gorilnik.
11. Ne uporabljajte izdelka blizu vnetljivih snovi.
12. Ne puščajte kabla čez rob števca ali se dotaknite vročih površin.
13. Ne pustite, da izdelek ni priključen na vir napajanja brez nadzora. Tudi ko je uporaba prekinjena za kratek čas, jo izklopite iz omrežja, izključite napajanje.
14. Da bi zagotovili dodatno zaščito, je priporočljivo namestiti napravo za ostanek toka (RCD) v napajalnem krogu s preostalim nazivnim tokovom, ki ne presega 30 mA. Obrnite se na strokovnega električarja v tej zadevi.
15. Naprave ne vklapljajte, ko je posoda za olje prazna ali ko je nivo olja pod najnižjim ali višjim.
16. Cvrtnik je namenjen samo za cvrtje hrane.
17. V košar za pršenje ne polagajte preveč hrane.
18. Med cvrtjem ne pokrivajte pokrova.
19. Uporabljajte le gumb za vklop / regulator temperature za delovanje cvrtnika. Za odstranitev košare uporabite rokavice za pečico.
20. Med delovanjem ne premikajte ali nosite cvrtnika. Napravo premaknite šele po uporabi, ko se ohladi.
21. Če olje ni dovolj vroče, ne hranite posode z zamrznjeno hrano nad njo. To lahko povzroči pljuskanje oli. Presežek ledu je treba odstraniti iž hrane.
22. Ne mešajte različnih vrst olja. Ne mešajte olja z vodo.
OPOZORILO: POVRŠINA MED OKOLJSKO KOŠARICO JE VROČA. MORDA, KI JIH DOVOLJUJEJO, MORAVA.
23. Naprava ni zasnovana za delo z zunanjimi dispektorji ali ločenim sistemom daljinskega nadzora.
24.Cooking naprave morajo biti nameščene v stabilni situaciji z ročaji (če obstajajo), nameščenimi, da se prepreči razlitje vročih tekočin.
25. Dostopne temperature na površini so lahko visoke, ko naprava deluje. Nikoli se ne dotikajte vročih površin aparata.
26. Površine se med uporabo lahko segrejejo.

OPIS NAPRAVE (slika A)

1. Pokrov za pokrov	2. Krmilni ročaj	3. Kazalnik	
4. Regulator temperature / stikalo za vklop / izklop	5. Ročica za košaro	6. Pokrov	7. Pokrov filtra

UPORABA
Pritrditev ročaja košare: (slika B) pritisnite palice na ulovu (1B). Vstavite zatiče (2B) v luknje (3B). Odprite ročico na ulovu (4B). Kavelj (5B) uporabite za dvigovanje košare. Namestite ga čez rob friteze.
Ogrevalno olje ali maščoba:
Odprite pokrov in odstranite košaro. Nalijte približno 1,5 litra olja ali vstavite 0,8 kg trde maščobe. Trde maščobe je treba razrezati na majhne koščke. Poskrbite, da je nivo olja ali maščobe med najmanjšo in največjo vrednostjo.
Priključite cvrtnik na napajanje in nastavite regulator (4) na želeno temperaturo. Kurilno olje ponavadi traja 10 minut.

Uporabite olje, ki je namenjeno za cvrtje pri pravilni temperaturi.
Ko olje postane rjavo, ga zamenjajte.
FRING:
Ko olje doseže želeno temperaturo, odprite pokrov, postavite košarico na ročaj in vstavite izdelke. Korito potopite počasi. Zaprite pokrov.
Ko se izdelki ocvrte, stikalo regulatorja / moči zavrtite v položaj "OFF" in odklopite cvrtnik iz napajanja. Odprite pokrov, odstranite košaro in izpustite olje.
Naprava se med cvrtjem vklopi in izklopi tako, da ohrani želeno temperaturo.
ČIŠČENJE IN VZDRŽEVANJE
Pred čiščenjem odklopite cvrtnik iz napajanja in poskrbite, da se olje in naprava ohladita.
Očistite zunanjo površino globokega cvrtnika s čisto vlažno krpo.
Posodo za olje se lahko odstrani, vendar ga ne smete čistiti v pomivalnem stroju.
Za čiščenje naprave nikoli ne uporabljajte grobih krst ali alkohola.
Odstranite ročaj iz košare in jo očistite z vodo s tekočino za pomivanje posode.
POZOR: Nikoli ne potegnite naprave pod vodoravno vodo

TEHNIČNI PODATKI:
Napetost: 220-240V ~ 50 / 60Hz
Moč: 2000W
Zmogljivost: 3,0L

Starostlivosť o životné prostredie. Kartónový obal odovzdajte do zberných surovín. Polyetylénové vrecká (PE) vyhoďte do kontajnera na plast. Opotrebený spotrebič odovzdajte na príslušný zberný dvor, nebezpečné látky spotrebiča môžu predstavovať riziko pre životné prostredie. Elektrospotrebič odstráňte tak, aby nedochádzalo j jeho ďalšiemu použitiu. Ak sa v spotrebiči nachádzajú batérie, vyberte ich a odovzdajte ich na zberné miesto osobitne. Spotrebič nevyhadzujte do kontajnera na komunálny odpad!

ITALIANO

CONDIZIONI DI SICUREZZA ISTRUZIONI IMPORTANTI SULLA SICUREZZA DELL'USO LEGGERE ATTENTAMENTE E CONSERVARE PER FUTURE RIFERIMENTI

Le condizioni di garanzia sono diverse se il dispositivo viene utilizzato per scopi commerciali. "

1.Prima di utilizzare il prodotto, leggere attentamente e rispettare sempre le seguenti istruzioni. Il produttore non è responsabile per eventuali danni dovuti a qualsiasi uso improprio.
2. Il prodotto deve essere utilizzato solo al chiuso. Non utilizzare il prodotto per scopi non compatibili con la sua applicazione.
3. La tensione applicabile è 220-240 V, ~ 50/60 Hz. Per motivi di sicurezza non è opportuno collegare più dispositivi a una presa di corrente.
4. si prega di essere prudenti quando si utilizza in giro per i bambini. Non lasciare che i bambini giochino con il prodotto. Non permettere a bambini o persone che non conoscono il dispositivo di usarlo senza supervisione.
5. AVVERTENZA: questo dispositivo può essere utilizzato da bambini di età superiore a 8 anni e persone con ridotte capacità fisiche, sensoriali o mentali, o persone senza esperienza o conoscenza del dispositivo, solo sotto la supervisione di una persona responsabile della loro sicurezza, o se sono stati istruiti sull'uso sicuro del dispositivo e sono consapevoli dei pericoli associati al suo funzionamento. I bambini non dovrebbero giocare con il dispositivo. La pulizia e la manutenzione del dispositivo non devono essere eseguite dai bambini, a meno che non abbiano superato gli 8 anni di età e queste attività siano svolte sotto supervisione.
6.Dopo aver terminato di utilizzare il prodotto, ricordarsi sempre di rimuovere delicatamente la spina dalla presa di corrente tenendo la presa con la mano. Non tirare mai il cavo di alimentazione !!!
7. Non mettere mai il cavo di alimentazione, la spina o l'intero dispositivo in acqua. Non esporre mai il prodotto alle condizioni atmosferiche quali luce diretta del sole o pioggia, ecc. Non utilizzare mai il prodotto in condizioni di umidità.
8. Controllare periodicamente le condizioni del cavo di alimentazione. Se il cavo di alimentazione è danneggiato, il prodotto deve essere girato in un luogo di assistenza professionale da sostituire per evitare situazioni pericolose.
9. Non utilizzare mai il prodotto con un cavo di alimentazione danneggiato o se è stato fatto cadere o danneggiato in altro modo o se non funziona correttamente. Non tentare di riparare

da soli il prodotto difettoso perché può provocare scosse elettriche. Trasformare sempre il dispositivo danneggiato in un luogo di assistenza professionale per ripararlo. Tutte le riparazioni possono essere eseguite solo da professionisti del servizio autorizzati. La riparazione eseguita in modo errato può causare situazioni pericolose per l'utente.
10. Non mettere mai il prodotto sopra o vicino alle superfici calde o calde o agli elettrodomestici della cucina come il forno elettrico o il bruciatore a gas.
11. Non utilizzare mai il prodotto vicino a combustibili.
12. Non lasciare che il cavo penda sul bordo del contatore o tocchi superfici calde.
13. Non lasciare mai il prodotto collegato alla fonte di alimentazione senza supervisione. Anche quando l'uso viene interrotto per un breve periodo, spegnerlo dalla rete, scollegare l'alimentazione.
14. Per fornire una protezione aggiuntiva, si consiglia di installare un dispositivo di corrente residua (RCD) nel circuito di potenza, con una corrente residua non superiore a 30 mA. Contattare l'elettricista professionista in questa materia.
15. Non accendere il dispositivo quando il contenitore dell'olio è vuoto o quando il livello dell'olio è inferiore o superiore al minimo.
16. La friggitrice è destinata esclusivamente alla frittura di cibo.
17. Non mettere troppo cibo nel cestello per friggere.
18. Non sollevare il coperchio durante la frittura.
19. Utilizzare solo il pulsante di accensione / regolatore di temperatura per azionare la friggitrice. Utilizzare un guanto da forno per rimuovere il cestello.
20. Non spostare o trasportare la friggitrice durante il funzionamento. Sposta il dispositivo solo dopo l'uso, quando si è raffreddato.
21. Se l'olio non è abbastanza caldo, non appendere sopra un contenitore con alimenti congelati. Ciò potrebbe causare schizzi di oli. Il ghiaccio in eccesso deve essere rimosso dal cibo.
22. Non mescolare diversi tipi di olio. Non mescolare olio con acqua.
ATTENZIONE: LA SUPERFICIE INTORNO AL CESTELLO DI FRITTURA È CALDA. PU CAN PROVOCARE USTIONI QUANDO TOCCATO.
23. Il dispositivo non è progettato per funzionare con programmatori esterni o sistemi di controllo remoto separati.
24. Gli apparecchi di cottura devono essere posizionati in una posizione stabile con le maniglie (se presenti) posizionate per evitare la fuoriuscita dei liquidi caldi.
25. Le temperature della superficie accessibili possono essere elevate quando l'apparecchio è in funzione. Non toccare mai le superfici calde dell'apparecchio.
26. Le superfici sono soggette a surriscaldarsi durante l'uso.

DESCRIZIONE DEL DISPOSITIVO (FIGURA A)
1. Impugnatura del coperchio
2. Impugnatura della friggitrice
3. Indicatore
4. Regolatore di temperatura / interruttore di alimentazione
5. Maniglia del cestello
6. Coperchio 7. Coperchio del filtro

useage
Attaccare la maniglia del cestello: (Fig.B) premere le barre sul fermo (1B). Inserire i perni (2B) nei fori (3B). Agganciare la maniglia sul fermo (4B). Utilizzare il gancio (5B) per sollevare il cestello. Agganciarlo oltre il bordo della friggitrice.
Olio o grasso da riscaldamento:
Apri il coperchio e rimuovi il cestino. Versare circa 1,5 l di olio o inserire 0,8 kg di grasso duro. Il grasso duro deve essere tagliato in piccoli pezzi. Assicurarsi che il livello dell'olio o del grasso sia compreso tra il minimo e il massimo.
Collegare la friggitrice all'alimentatore e impostare il regolatore (4) sulla temperatura desiderata. L'olio di riscaldamento dura in genere 10 minuti.
Utilizzare l'olio che è destinato alla frittura alla giusta temperatura.
Quando l'olio diventa marrone, sostituirlo.
FRITTURA:
Quando l'olio raggiunge la temperatura desiderata, aprire il coperchio, posizionare il cestello sull'impugnatura e inserire i prodotti.
Immergere il cestello lentamente. Chiudi il coperchio
Quando i prodotti sono fritti, girare il regolatore / l'interruttore di alimentazione su "OFF" e scollegare la friggitrice dall'alimentazione. Aprire il coperchio, rimuovere il cestello e far fuoriuscire l'olio.
Il dispositivo si accenderà e spegnerà durante la frittura in modo da mantenere la temperatura desiderata.
PULIZIA E MANUTENZIONE
Prima di eseguire la pulizia, scollegare la friggitrice dall'alimentazione e assicurarsi che l'olio e il dispositivo si siano raffreddati.
Lavare la superficie esterna della friggitrice con un panno umido pulito.
Il contenitore dell'olio può essere rimosso, ma non deve essere pulito in una lavastoviglie.

Non usare mai panni ruvidi o alcool per pulire il dispositivo.
Rimuovere la maniglia dal cestello e pulirla con acqua e detersivo per piatti.
ATTENZIONE: NON LAVARE MAI IL DISPOSITIVO SOTTO ACQUA CORRENTE

DATI TECNICI:
Tensione: 220-240 V ~ 50 / 60Hz
Potenza: 2000W
Capacità: 3,0L

Prendersi cura dell'ambiente
Gli imballi di cartone devono essere smaltiti nel contenitore per la carta. I sacchetti di polietilene (PE) vanno gettati nel contenitore per la plastica. L'apparecchio usato deve essere rottamato presso un centro di raccolta autorizzato, poiché contiene elementi pericolosi che potrebbero costituire una minaccia per l'ambiente. I dispositivi elettrici devono essere resi al fine di evitare il loro riutilizzo. Se il dispositivo contiene una batteria, deve essere rimossa e smaltita separatamente in un punto di raccolta.
Non gettare l'apparecchio nei contenitori dei rifiuti urbani!

DANSKI

SIKKERHEDSBETINGELSER VIGTIGE INSTRUKTIONER VEDRØRENDE SIKKERHEDSVEJLEDNING Læs venligst omhyggeligt og hold dig til fremtidige referencer Garantibetingelserne er forskellige, hvis enheden bruges til kommercielt formål. "

1.Ved at bruge produktet skal du læse omhyggeligt og altid overholde nedenstående anvisninger. Fabrikanten er ikke ansvarlig for eventuelle skader på grund af misbrug.

2. Produktet må kun bruges indendørs. Brug ikke produktet til noget formål, der ikke er kompatibelt med dets anvendelse.

3. Den gældende spænding er 220-240V, ~ 50 / 60Hz. Af sikkerhedsmæssige grunde er det ikke hensigtsmæssigt at tilslutte flere enheder til et stikkontakt.

4.Vær forsigtig, når du bruger omkring børn. Lad ikke børnene lege med produktet. Lad ikke børn eller personer, som ikke kender enheden, bruge den uden tilsyn.

5. ADVARSEL: Denne enhed kan anvendes af børn over 8 år og personer med nedsat fysisk, sensorisk eller mental kapacitet eller personer uden erfaring eller kendskab til enheden, kun under tilsyn af en person, der er ansvarlig for deres sikkerhed, eller hvis de blev instrueret om sikker brug af enheden og er opmærksomme på de farer, der er forbundet med dets drift. Børn skal ikke lege med enheden. Rengøring og vedligeholdelse af apparatet bør ikke udføres af børn, medmindre de er over 8 år, og disse aktiviteter udføres under tilsyn.

6.Hvis du er færdig med at bruge produktet, skal du altid huske at tage stikket forsigtigt ud af stikkontakten, der holder stikket ud med hånden. Træk aldrig strømkablet !!!

7.Under aldrig strømkablet, stikket eller hele enheden i vandet. Udsæt aldrig produktet under de atmosfæriske forhold som direkte sollys eller regn osv. Brug aldrig produktet under fugtige forhold.

8. Kontrollér strømkabelens tilstand. Hvis strømkablet er beskadiget, skal produktet drejes til et professionelt servicested, der skal udskiftes for at undgå farlige situationer.

9. Brug aldrig produktet med et beskadiget strømkabel, eller hvis det blev tabt eller beskadiget på nogen anden måde, eller hvis det ikke fungerer korrekt. Forsøg ikke at reparere det defekte produkt selv, da det kan føre til elektrisk stød. Skift altid den skadede enhed til en professionel serviceplacering for at reparere den. Alle reparationer kan kun udføres af autoriserede servicepersonale. Den reparation, der blev udført forkert, kan medføre farlige situationer for brugeren.

10.Udsæt aldrig produktet på eller tæt på de varme eller varme overflader eller køkkenudstyr som den elektriske ovn eller gasbrænder.

11. Brug aldrig produktet tæt på brændbare stoffer.

12. Lad ikke ledningen hænge over kanten af tælleren eller røre varme overflader.

13. Lad aldrig produktet forbinde til strømkilden uden tilsyn. Selv når brugen afbrydes i kort tid, skal du slukke for den fra netværket, tag stikket ud af stikkontakten.

14. For at give yderligere beskyttelse anbefales det at installere reststrømmen (RCD) i strømkredsløbet, med reststrøm ikke mere end 30 mA. Kontakt professionel elektriker i denne sag.

15. Tænd ikke enheden, når oliekassen er tom, eller når olieniveauet er under minimum eller

over maksimum.
16. Den dybfryser er beregnet til kun at stege mad.
17. Placer ikke for meget mad i stegekurven.
18. Løft ikke låget under stegning.
19. Brug kun strømknappen / temperaturregulatoren til at betjene frituregryden. Brug en ovnhandske til at fjerne kurven.
20. Flyt eller bøj ikke frituregryden under drift. Flyt kun enheden efter brug, når den er afkølet.
21. Hvis olien ikke er varm nok, skal du ikke hænge en beholder med frossen mad over den. Dette kan forårsage olieprøjt. Overskydende is skal fjernes fra fødevaren.
22. Bland ikke forskellige typer olie. Bland ikke olie med.. vand.
FORSIGTIG: OVERFLADEN OM FRYINGMASKETEN ER VARMT. DET KAN FORÅRSAGE BURNS, NÅR DET ER TILBAGE.
23. Enheden er ikke designet til at fungere sammen med eksterne planlæggere eller separat fjernbetjeningssystem.
24.Kogeapparater skal placeres i en stabil situation med håndtagene (hvis nogen) placeret for at undgå spild af de varme væsker.
25. Tilgængelige overfladetemperaturer kan være høje, når apparatet er i drift. Rør aldrig på de varme overflader på apparatet.
26. Overfladerne kan blive varme under brug.

BESKRIVELSE AF ENHEDEN (FIG. A)

1. Låghåndtag	2. Frisørhåndtag	3. Indikator	4. Temperaturregulator / afbryder
5. Kurvhåndtag	6. Låg	7. Filterdæksel	

useage
Vedhæftning af kurvhåndtaget: (Fig.B) Tryk på stængerne på låsen (1B). Sæt tappene (2B) i hullerne (3B). Klap håndtaget på låsen (4B).
Brug krogen (5B) til at løfte kurven. Hæk den over fritterens kant.
Opvarmning af olie eller fedt:
Åbn låget og tag kurven. Hæld ca. 1,5 liter olie eller indsæt 0,8 kg hårdt fedt. Hårdt fedt skal skæres i små stykker. Sørg for, at olie- eller fedtniveauet ligger mellem mindste og maksimale mærker.
Tilslut frituregryden til strømforsyningen og indstil regulatoren (4) til den ønskede temperatur. Opvarmningsolie varer normalt 10 minutter.
Brug olie, der er beregnet til stegning ved den rigtige temperatur.
Når olien bliver brun, skal den udskiftes.
FRITURESTEGNING:
Når olien når den ønskede temperatur, skal du åbne låget, læg kurven på håndtaget og lægge produkter i. Sænk kurven langsomt. Luk låget.
Når produkterne er stegte, skal du dreje regulator / afbryderen til "OFF" og afbryde frituregryden fra strømforsyningen. Åbn låget, tag kurven og lad olien undslippe.
Enheden tænder og slukker, mens du steger for at opretholde den ønskede temperatur.
RENGØRING OG VEDLIGEHOLDELSE
Før rengøring afbrydes frituregryden fra strømforsyningen og sørg for, at både olien og apparatet er afkølet.
Vask den frie friture yderside med en ren, fugtig klud.
Oliebeholderen kan fjernes, men den må ikke rengøres i opvaskemaskine.
Brug aldrig grove klud eller alkohol til rengøring af enheden.
Fjern håndtaget fra kurven og rengør det med vand med. opvaskemiddel.
FORSIGTIG: Vask aldrig apparatet under løbende vand

TEKNISK DATA:
Spænding: 220-240V ~ 50 / 60Hz
Effekt: 2000W
Kapacitet: 3,0L

Af hensyn til miljøet . Venligst overfør papemballage til affaldspapir. Hæld polyethylenposer (PE) i plastbeholderen Slidt enhed skal returneres til det relevante punkt opbevaring, fordi det er farligt i enheden ingredienser kan udgøre en trussel for miljøet. Den elektriske enhed skal overleveres for at begrænse dets genanvendelse og brug. Hvis i enheden der er batterier, fjern dem og vende tilbage til punktet opbevares separat.

УМОВИ БЕЗПЕКИ ВАЖЛИВІ ІНСТРУКЦІЇ З БЕЗПЕКИ ВИКОРИСТАННЯ ЗАПРОШУЄТЬСЯ ПОВИННІ ЗАПОВНЮВАННЯ ТА ЗАБЕЗПЕЧЕННЯ ДЛЯ МАЙБУТНЬОГО СПИСКУ

Гарантійні умови відрізняються, якщо пристрій використовується для комерційного використання ".

1. Перед використанням продукту уважно прочитайте та завжди дотримуйтесь наступних інструкцій. Виробник не несе відповідальності за будь-які збитки, пов'язані з будь-яким неправильним використанням.

2.Продукт використовується тільки в приміщенні. Не використовуйте виріб будь-якою метою, яка не сумісна з її застосуванням.

3. Придатна напруга 220-240В, ~ 50 / 60Гц. З міркувань безпеки не варто підключати кілька пристроїв до однієї розетки.

4. Будьте обережні, коли використовуєте навколо дітей. Не дозволяйте дітям грати з продуктом. Не дозволяйте дітям або людям, які не знають пристрій, користуватися ним без нагляду.

5.ПРИВЕДЕННЯ. Цей пристрій може використовуватися дітьми старше 8 років та особами з обмеженими фізичними, чуттєвими або розумовими можливостями або людьми, які не мають досвіду або знань про пристрій, лише під наглядом особи, яка відповідає за їхню безпеку, або якщо вони отримали інструкції щодо безпечного використання пристрою та знають про небезпеку, пов'язану з її роботою. Діти не повинні грати з пристроєм. Очищення та обслуговування пристрою не повинні здійснюватися дітьми, якщо вони не старше 8 років, і ці заходи здійснюються під наглядом.

6. Після закінчення використання виробу завжди пам'ятайте, що обережно витягніть штепсель з розетки, яка тримає розетку рукою. Ніколи не тягайте силовий кабель !!!

7. Ніколи не кладіть кабель живлення, штепсель або весь пристрій у воду. Ніколи не піддавайте виріб атмосферним умовам, таким як прямий сонячний світло чи дощ тощо. Ніколи не використовуйте виріб у вологих умовах.

8.Періодично перевірте стан живлення кабелю. Якщо кабель живлення пошкоджений, продукт повинен бути повернутий до професійного місця служби, щоб його замінити, щоб уникнути небезпечних ситуацій.

9. Ніколи не використовуйте виріб з пошкодженим кабелем живлення або якщо він був скинутий або пошкоджений будь-яким іншим способом або якщо він не працює належним чином. Не намагайтеся самостійно відремонтувати дефектний продукт, оскільки це може призвести до ураження електричним струмом. Завжди повертайте пошкоджений пристрій у професійне місце служби, щоб відновити його. Всі ремонтні роботи можуть виконувати лише авторизовані фахівці з обслуговування. Неправильний ремонт може призвести до небезпечних ситуацій для користувача.

10. Ніколи не кладіть виріб на гарячі або теплі поверхні або на кухонні прилади, такі як електрична духовка або газовий пальник.

11. Ніколи не використовуйте продукт, близький до горючих речовин.

12. Не дозволяйте шнуру висіти над краєм лічильника або доторкатися до гарячих поверхонь.
13. Ніколи не залишайте пристрій підключеним до джерела живлення без нагляду. Навіть коли пристрій переривається на короткий час, відключіть його від мережі, відключіть живлення.
14. Щоб забезпечити додатковий захист, рекомендується встановити пристрій залишкового струму (РКД) в силовій ланцюзі, а залишковий струм не повинен перевищувати 30 мА. Зв'яжіться з професійним електриком у цьому питанні.
15. Не вмикайте пристрій, коли ємність масла порожня, або коли рівень масла нижче мінімального або максимального.
16. Фритюрниця глибока призначена тільки для смаження їжі.
17. Не ставте надто багато їжі в сковорідний кошик.
18. Не піднімайте кришку під час смаження.
19. Для роботи фритюрниці використовуйте лише регулятор живлення / температуру. Для видалення кошика використовуйте рукавичку для печі.
20. Не рухайте і не носіть фритюрницю під час роботи. Перемістіть пристрій лише після його використання, коли воно охолоне.
21. Якщо масло недостатньо гаряче, не зависайте контейнер з замороженими продуктами над ним. Це може спричинити розбризкування. Надлишок льоду потрібно зняти з їжі.
22. Не змішайте різні види масла. Не змішайте масло з водою.
ПОПЕРЕДЖЕННЯ. ПОВЕРХНА НА КІЛЬКІСТЬ ДИЗАЙНУ - ГАРЯЧА. ЦЕ МОЖЕ ПРИЧИТИ БУРСИ, КОЛИ БЕЗПОВНЕ.
23.Пристрій не призначений для роботи з зовнішніми планувальниками або окремою системою дистанційного керування.
24. Кухонні прилади повинні розташовуватися в стабільній ситуації з ручками (якщо такі є), щоб запобігти витіканню гарячих рідин.
25. При роботі приладу температура підлоги може бути високою. Ніколи не торкайтеся гарячих поверхонь приладу.
26. Поверхня може піддаватися нагріванню під час використання.

ОПИС ПРИСТРОЮ (Фіг А)

1. Рукоятка для ручки
2. Ручка для фритюрниці
3. Індикатор
4. Регулятор температури / вимикач живлення
5. Ручка корзини
6. Кришка
7. Кришка фільтра

ВИКОРИСТАННЯ

Прикріплення ручки корзини: (Мал. B) натискайте стрижні на виїмку (1B). Вставте шпильки (2B) в отвори (3B). Встановіть рукоятку на виїмку (4B). Використовуйте крюк (5B) для підняття кошика. Прикріпіть його до краю фритюрниці.

Опалення масла або жиру:

Відкрийте кришку та вийміть кошик. Налийте приблизно 1,5 л масла або вставте 0,8 кг твердого жиру. Жорсткий жир потрібно нарізати на дрібні шматочки. Переконайтеся, що рівень масла або жиру знаходиться між мінімальними та максимальними знаками.

Підключіть фритюрницю до джерела живлення та встановіть регулятор (4) на потрібну температуру. Опалювальна масла зазвичай триває 10 хвилин.

Використовуйте масло, призначене для смаження на потрібній температурі.

Коли олія стає коричневою, замініть її.

СТИЛЬ:

Коли масло досягає потрібної температури, відкрийте кришку, поставте кошик на ручку та покладіть продукти.

Поглинайте кошик повільно. Закрийте кришку.

Коли продукти обсмажені, поверніть регулятор / перемикач живлення на "OFF" та від'єднайте фритюрницю від джерела живлення. Відкрийте кришку, вийміть кошик і звільни масло.
Пристрій вмикається та вимикається під час смаження так, щоб підтримувати бажану температуру.

ОЧИЩЕННЯ ТА ОБСЛУГОВУВАННЯ
Перед чищенням від'єднайте фритюрницю від джерела живлення та переконайтеся, що масло та пристрій охолонуть.
Помийте зовнішню поверхню фритюрниці за допомогою чистої вологої тканини.
Масляний контейнер може бути знятий, але його не слід чистити в посудомийній машині.
Ніколи не використовуйте грубу чи скарбничку для очищення пристрою.
Зніміть ручку з кошика та очистіть її водою за допомогою посудомийної рідини.
ПОПЕРЕДЖЕННЯ: НИКОГДА не промивайте пристрій під робочою водою

ТЕХНІЧНІ ДАНІ:
Напруга: 220-240 В ~ 50/60 Гц
Потужність: 2000 Вт
Потужність: 3,0 л

СРПСКИ

БЕЗБЕДНОСНИ УСЛОВИ ВАЖНА УПУТСТВА ЗА БЕЗБЕДНОСТ УПОРАБЕ ПРОЧИТАЈТЕ ПАЖЉИВО И ЗАЈЕДИТЕ ЗА БУДУЋУ РЕФЕРЕНЦИЈУ
Услови гаранције су различити ако се уређај користи у комерцијалне сврхе. "
1. Пре употребе производа, пажљиво прочитајте и увек одговарајте следећим упутствима. Произвођач не одговара за било какву штету због било какве злоупотребе.
2.Производ се користи само у затвореном простору. Немојте користити производ у било коју сврху која није компатибилна са његовом апликацијом.
3.Водни напон је 220-240В, ~ 50 / 60Хз. Због сигурносних разлога није прикладно повезивање више уређаја са једним утичницом.
4.Потребите превидност приликом употребе око деце. Не дозволите дјеци да се играју с производом. Немојте дозволити деци или људима који не знају уређај да га користе без надзора.
5. УПОЗОРЕЊЕ: Овај уређај може користити дјеца старијих од 8 година и особе са смањеним физичким, сензорним или менталним способностима или особама без

искуства или знања о уређају, само под надзором особе одговорне за њихову сигурност или ако су упознати са безбедном употребом уређаја и да су свесни опасности повезаних са његовим деловањем. Деца не би требало да се играју са уређајем. Чишћење и одржавање уређаја не смеју да раде деца, осим ако нису старији од 8 година и ове активности се одвијају под надзором.
6. Након што завршите са коришћењем производа, увек запамтите да нежно уклоните утикач из утичнице за држање електричне утичнице са руком. Никада не повлачите кабл за напајање !!!
7. Не стављајте струјни кабл, утикач или читав уређај у воду. Никада не излажите производ атмосферским условима као што су директно сунчево светло или киша итд. Никада не користите производ у влажним условима.
8.Периодично проверите стање напојног кабла. Ако је кабл за напајање оштећен, производ треба окренути на локацију професионалне услуге која треба заменити како би се избегле опасне ситуације.
9. Не користите производ са оштећеним каблом за напајање или ако је пао или оштећен на било који други начин или ако не ради исправно. Не покушавајте сами поправити производ, јер може довести до струјног удара. Увек окрените оштећен уређај на професионалну локацију за поправку. Све поправке могу обављати само овлашћени стручњаци. Поправка која је направљена неправилно може изазвати опасне ситуације за корисника.
10.Не ставите производ на или близу врућих или топлих површина или кухињских апарата као што су електрична пећница или плински горионик.
11. Не користите производ близу врелог материјала.
12. Не дозволите да кабал виси преко ивице бројача или додирује вруће површине.
13. Не остављајте производ прикључен на извор напајања без надзора. Чак и када је употреба прекинута кратко време, искључите га из мреже, искључите напајање.
14. Да би се обезбедила додатна заштита, препоручује се уградња уређаја за остатке (РЦД) у струјном склопу, при чему резидуална струја није већа од 30 мА. Обратите се стручном стручњаку о овом питању.
15. Немојте укључивати уређај када је посуда за уље празна или када је ниво уља испод минималног или максималног.
16. Фритеза је намењена само за пржење хране.
17. Немојте стављати превише хране у корпу за пржење.
18. Немојте подићи поклопац током пржења.
19. Користите само дугме за напајање / температурни регулатор да бисте управљали дубоким фритезом. Користите рукавицу за пећницу да бисте уклонили корпу.
20. Немојте померати или носити дубоко фрижидер током рада. Померите уређај само након употребе, када се охлади.
21. Ако уље није довољно вруће, не постављајте посуду са замрзнутом храном изнад ње. Ово може изазвати оли прскање. Пречишћени лед мора бити уклоњен из хране.
22. Немојте мијешати различите врсте уља. Немојте мијешати уље водом.
ОПРЕЗ: ПОВРШИНА КОЈА ЈЕ ОКРЖЕНА КОШАРИЦА ЈЕ ХОТ. Може узроковати

забринутост када је ушла.
23.Уређај није дизајниран да ради са екстерним распоређивачима или засебним системом даљинског управљања.
24.Уређаји за кување треба да буду постављени у стабилној ситуацији са ручкама (ако их има) позициониране како би се избегло просипање вреле течности.
25. Доступне температуре површине могу бити високе када уређај ради. Никад не додирујте вреле површине апарата.
26. Површине се могу загрејати током употребе.

ОПИС УРЕЂАЈА (Слика А)
1. Држач поклопца 2. Држач фритезе 3. Индикатор 4. Регулатор температуре / прекидач за напајање
5. Дршка корпе 6. Поклопац 7. Поклопац филтера

УСЕАГЕ
Причвршћивање ручке корпе: (Фиг. Б) притисните шипке на улову (1Б). Убаците игле (2Б) у рупе (3Б). Причврстите ручицу на улов (4Б). Користите куку (5Б) за подизање корпе. Ставите га преко ивице фритезе.
Лож уље или маст:
Отворите поклопац и уклоните корпу. Залијете приближно 1,5 литра уља или убаците 0,8 кг тврде масти. Чврста маст мора бити пресечена на мале делове. Уверите се да је ниво уља или масти између минималних и максималних ознака.
Прикључите фритез на напајање и подесите регулатор (4) на жељену температуру. Лож уље обично траје 10 минута.
Користите уље намијењено за пржење на одговарајућој температури.
Када уље постане смеђе, замените га.
ФРИНГ:
Када уље достигне жељену температуру, отворите поклопац, поставите кошу на ручку и ставите производе. Полако покосите корпу. Затворите поклопац.
Када се производи пржите, окрените регулатор / прекидач за напајање на "ОФФ" и искључите фритез са напајања. Отворите поклопац, извадите корпу и пустите уље у бекству.
Уређај се укључује и искључује док се пржите како би одржали жељену температуру.
ЧИШЋЕЊЕ И ОДРЖАВАЊЕ
Прије чишћења, искључите фритез са напајања и водите рачуна да се и уље и уређај хладе.
Очистити спољну површину фритезе помоћу чисте влажне крпице.
Контејнер за уље се може уклонити, али га не треба очистити у машини за прање посуђа.
Никада не користите грубе крпице или алкохол за чишћење уређаја.
Извадите ручицу из корпе и очистите водом помоћу течности за прање посуђа.
УПОЗОРЕЊЕ: НИКАДА НЕ СМЕ ПРИТИСИТЕ УРЕЂАЈ ПОД РАЊЕЊЕМ ВОДЕ

ТЕХНИЧКИ ПОДАЦИ:
Напон: 220-240В ~ 50 / 60Хз
Снага: 2000В
Капацитет: 3,0Л

За заштиту животне средине: молимо вас да одвојите картонске кутије и пластичне кесе и одложите их у одговарајуће канте за смеће. Коришћени уређај треба да буде испоручен на наменске сакупљане тачке због оштрих компоненти, што може утицати на животну средину. Немојте одлагати овај уређај у заједничку корпу за отпатке.

SVENSKA

SÄKERHETSVILLKOR VIKTIGA INSTRUKTIONER FÖR ANVÄNDNINGSÄKERHET LÄS SÄKERHET LÄCKLIGT OCH HÅLL FÖR FRAMTIDA REFERENS
Garantivillkoren är olika, om enheten används för kommersiellt ändamål. "
1. Innan du använder produkten läs noggrant och följ alltid följande instruktioner. Tillverkaren ansvarar inte för skador på grund av felaktig användning.
2. Produkten får endast användas inomhus. Använd inte produkten för något ändamål som inte är kompatibelt med dess tillämpning.

3. Den aktuella spänningen är 220-240V, ~ 50 / 60Hz. Av säkerhetsskäl är det inte lämpligt att ansluta flera enheter till ett vägguttag.
4.Var försiktig när du använder barn runt. Låt inte barnen leka med produkten. Låt inte barn eller personer som inte känner till enheten använda den utan tillsyn.
5. VARNING: Den här enheten kan användas av barn över 8 år och personer med nedsatt fysisk, sensorisk eller mental förmåga, eller personer utan erfarenhet eller kunskap om enheten, endast under överinseende av en person som ansvarar för deras säkerhet, eller om de fick instruktioner om säker användning av enheten och är medvetna om de faror som är förknippade med dess funktion. Barn ska inte leka med enheten. Rengöring och underhåll av apparaten ska inte utföras av barn, såvida de inte är över 8 år och dessa aktiviteter utförs under tillsyn.
6.När du är färdig med att använda produkten, kom alltid ihåg att försiktigt ta bort kontakten från eluttaget som håller uttaget med handen. Dra aldrig strömkabeln !!!
7.Anslut aldrig strömkabeln, kontakten eller hela enheten i vattnet. Utsätt aldrig produkten för atmosfäriska förhållanden som direkt solljus eller regn etc. Använd aldrig produkten under fuktiga förhållanden.
8. Kontrollera alltid strömkabelns tillstånd. Om strömkabeln är skadad ska produkten vändas till en professionell serviceplats som ska bytas ut för att undvika farliga situationer.
9.Använd aldrig produkten med en skadad strömkabel eller om den tappades eller skadades på något annat sätt eller om det inte fungerar ordentligt. Försök inte reparera den defekta produkten själv eftersom det kan leda till elektrisk stöt. Vänd alltid den skadade enheten till en professionell serviceplats för att reparera den. Alla reparationer kan endast utföras av auktoriserade servicepersonal. Den reparation som gjordes felaktigt kan orsaka farliga situationer för användaren.
10.Använd aldrig produkten på eller nära de varma eller varma ytorna eller köksutrustning som den elektriska ugnen eller gasbrännaren.
11.Använd aldrig produkten nära brännbara ämnen.
12.Låt inte sladd hänga över kanten av disken eller vidrör heta ytor.
13. Lämna aldrig produkten ansluten till strömkällan utan tillsyn. Även om användningen avbryts under en kort stund, stäng av den från nätverket, koppla ur strömmen.
14. För att ge ytterligare skydd rekommenderas att man installerar återstartsströmsenhet (RCD) i strömkretsen, med återstående strömstyrka inte över 30 mA. Kontakta professionell elektriker i denna fråga.
15. Slå inte på enheten när oljebehållaren är tom eller när oljenivån är under minimum eller över maximalt.
16. Den djupa frituren är endast avsedd att steka mat.
17. Placera inte för mycket mat i stekpannan.
18. Läck inte locket under stekning.
19. Använd endast strömbrytaren / temperaturregulatorn för att styra frityrkokaren. Använd en ugnshandske för att ta bort korgen.
20. Flytta inte eller bära den fräscha friteraren under drift. Flytta enheten först efter användning, när den har svalnat.
21. Om oljan inte är tillräckligt varm, häng inte en behållare med fryst mat ovanför den. Detta kan

orsaka oljeutsläpp. Överskott av is måste avlägsnas från maten.
22. Blanda inte olika typer av olja. Blanda inte olja med.. vatten.
FÖRSIKTIGT: YTAN OM JORDEN FRÅN MASKINEN ÄR VARM. Det kan orsaka brännskador när man klarar sig.
23. Enheten är inte konstruerad för att fungera med externa schemaläggare eller separat fjärrkontroll.
24.Kookapparater ska placeras i en stabil situation med handtagen (om sådana finns) placerade för att undvika spill av heta vätskor.
25. Tillgängliga ytvärden kan vara höga när apparaten används. Rör aldrig på heta ytor på apparaten.
26. Ytorna kan bli heta under användning.

BESKRIVNING AV ENHETEN (FIG A)

1. Lockethandtag	2. Frisörhandtag	3. Indikator	4. Temperaturregulator / strömbrytare
5. Korghandtag	6. Locket	7. Filterlock	

spara användning
Fäst korgens handtag: (Fig. B) tryck på staplarna på fästet (1B). Sätt in tapparna (2B) i hålen (3B). Snäpp handtaget på fästet (4B). Använd kroken (5B) för att lyfta korgen. Haka den över friterarens kant.
Uppvärmning av olja eller fett:
Öppna locket och ta av korgen. Häll ungefär 1,5 liter olja eller sätt i 0,8 kg hård fett. Hård fett måste skäras i små bitar. Se till att oljen eller fettnivån ligger mellan minsta och maximala markeringar.
Anslut frityrkokaren till strömförsörjningen och sätt regulatorn (4) till önskad temperatur. Uppvärmningsolja brukar vara 10 minuter.
Använd olja som är avsedd för stekning vid rätt temperatur.
När oljan blir brun, byt ut den.
FRÄSNING:
När oljan når önskad temperatur, öppna locket, placera korg på handtaget och sätt in produkterna. Lossa korgen långsamt. Stäng locket.
När produkterna är stekta, vrid regulatorns / strömbrytaren till "OFF" och koppla ur frityrkokaren från strömförsörjningen. Öppna locket, ta av korgen och låt oljan komma undan.
Enheten slår på och av medan du steker för att behålla önskad temperatur.
STÄDNING OCH UNDERHÅLL
Innan du rengörar, koppla ur frityrkokaren ur strömförsörjningen och kontrollera att både oljan och enheten har svalnat.
Tvätta den yttre ytan på den fräscha friteraren med en ren fuktig trasa.
Oljekontainern kan avlägsnas, men den får inte rengöras i diskmaskin.
Använd aldrig grova trasor eller alkohol för att rengöra enheten.
Ta handtaget ur korgen och rengör det med vatten med. diskmedel.
FÖRSIKTIGT: Tvätta aldrig apparaten under rinnande vatten

TEKNISK DATA:
Spänning: 220-240V ~ 50 / 60Hz
Effekt: 2000W
Kapacitet: 3,0L

Vi sköter om miljön. Överlämna förpackningar i kartong till pappersavfall. Polyetylensäckar (PE) slängs i avfallsbehållare för plast. Man bör lämna en gammal apparat till en riktig återvinningscentral, eftersom farliga komponenter i apparaten kan orsaka fara till miljön. En elektrisk apparat bör lämnas för att minska förnyad användning av denna. Om apparaten innehåller batterier, bör man ta bort dem och lämna dem separat till återvinningscentraler.

UVJETI SIGURNOSTI VAŽNE UPUTE ZA SIGURNOST KORIŠTENJA MOLIMO ČITATI I POMOĆI ZA BUDUĆNOST REFERENCE

Jamstveni uvjeti su različiti, ako se uređaj koristi u komercijalne svrhe. "

1.Prije uporabe proizvoda pročitajte pažljivo i uvijek poštujte sljedeće upute. Proizvođač nije odgovoran za bilo kakvu štetu zbog bilo kakve zlouporabe.

2. Proizvod se upotrebljava samo u zatvorenom prostoru. Nemojte koristiti proizvod u bilo koju svrhu koja nije kompatibilna s njezinom primjenom.

3. Primjenjivi napon je 220-240V, ~ 50 / 60Hz. Zbog sigurnosnih razloga nije prikladno priključiti više uređaja na jednu utičnicu.

4. Budite oprezni pri korištenju djece. Ne dopustite djeci da se igraju s proizvodom. Ne dopustite djeci ili osobama koje ne poznaju uređaj da ga koriste bez nadzora.

5. UPOZORENJE: Ovaj uređaj mogu koristiti djeca do 8 godina starosti i osobe s smanjenim tjelesnim, senzornim ili mentalnim sposobnostima ili osobe bez iskustva ili znanja o uređaju, samo pod nadzorom osobe odgovorne za njihovu sigurnost ili ako su im upućeni na sigurno korištenje uređaja i svjesni su opasnosti povezane s njegovim radom. Djeca se ne bi trebala igrati s uređajem. Čišćenje i održavanje uređaja ne smiju obavljati djeca, osim ako nisu stariji od 8 godina, a te se aktivnosti obavljaju pod nadzorom.

6. Nakon što ste završili s uporabom proizvoda, uvijek zaboravite lagano ukloniti utikač iz utičnice koji drži utičnicu rukom. Nikada ne povlačite kabel za napajanje!

7. Nikada ne stavljajte kabel za napajanje, utikač ili cijeli uređaj u vodu. Nikada ne izlažite proizvod atmosferskim uvjetima kao što su izravno sunčevo svjetlo ili kiša itd. Nikad ne koristite proizvod u vlažnim uvjetima.

8.Perodijalno provjerite stanje kabela napajanja. Ako je kabel napajanja oštećen, proizvod bi trebao biti okrenut na mjesto profesionalnog servisiranja koje treba zamijeniti kako bi se izbjegle opasne situacije.

9. Nikad ne koristite proizvod oštećenim kabelom napajanja ili ako je na bilo koji drugi način uništen ili oštećen ili ako ne radi ispravno. Ne pokušavajte sami popraviti oštećeni proizvod jer može prouzročiti strujni udar. Uvijek okrenite oštećeni uređaj na mjesto profesionalne službe kako biste ga popravili. Svi popravci mogu obavljati samo ovlašteni servisni stručnjaci. Neispravan popravak može uzrokovati opasne situacije za korisnika.

10. Nikad ne stavljajte proizvod na ili na vruće ili tople površine ili kuhinjske aparate poput električne peći ili plinskog plamenika.

11. Nikad ne koristite proizvod blizu zapaljivih tvari.

12.Ne dopustite da kabel objesi preko ruba brojača ili dodiruje vruće površine.

13.Ne ostavljajte proizvod spojen na izvor napajanja bez nadzora. Čak i kad se upotreba kratko prekida, isključite ga s mreže, odspojite napajanje.

14. Kako bi se osigurala dodatna zaštita, preporučljivo je instalirati strujni sustav ostataka (RCD) u strujni krug, s rezidualnom strujom koja nije više od 30 mA. Kontaktirajte stručno električara u ovom pitanju.

15. Nemojte uključivati uređaj kada je spremnik za ulje prazan ili kada je razina ulja ispod minimalne ili iznad maksimalne.

16. Sušilica je namijenjena samo za prženje hrane.

17. Nemojte stavljati previše hrane u košaru za prženje.

18. Nemojte podići poklopac za vrijeme prženja.

19. Koristite samo prekidač za napajanje / regulator temperature radi rada s fritezom. Koristite pećnicu za uklanjanje košare.

20. Nemojte pomicati ili nositi friteze tijekom rada. Premjestite uređaj samo nakon uporabe, nakon što se ohladi.

21. Ako ulje nije dovoljno vruće, nemojte vješati kontejner sa smrznutim hranom iznad nje. To može uzrokovati prskanje. Višak leda mora se ukloniti iž hrane.

22. Nemojte miješati različite vrste ulja. Ne miješajte ulje s vodom.

OPREZ: POVRĆA NA SREDNJOJ KOŠARICU JE VRUĆA. MOŽETE UZROKITI IZBJEGAVANJA TIJEKOM TOUCHED.

Uređaj nije namijenjen za rad s vanjskim rasporedima ili zasebnim sustavom daljinskog upravljanja.

24. Uređaji za kuhanje trebaju biti postavljeni u stabilnu situaciju s ručkama (ako ih ima) postavljenim kako bi izbjegli prolijevanje vrućih tekućina.

25. Dostupne površinske temperature mogu biti visoke kada uređaj radi. Nikada ne dodirujte vruće površine aparata.

26. Površine se mogu zagrijati tijekom uporabe.

OPIS UREĐAJA (SLIKA A)

1. Ručka za poklopac
2. Ručka za rashladno sredstvo
3. Pokazivač
4. Regulator temperature / prekidač napajanja
5. Košarica
6. Poklopac
7. Poklopac filtra

USEAGE

Pričvršćivanje držača košare: (Slika B) pritisnite šipke na uložak (1B). Umetnite igle (2B) u otvore (3B). Pričvrstite ručku na ulov (4B). Koristite kuku (5B) da podignete košaru. Zakačite ga preko ruba friteze.

Ulje ili mast grijanja:
Otvorite poklopac i uklonite košaru. Ulijte oko 1,5 l ulja ili umetnite 0,8 kg tvrde masti. Tvrda mast mora biti izrezana u male komadiće.
Provjerite je li razina ulja ili masti između minimalnih i maksimalnih oznaka.
Spojite fritezu na napajanje i postavite regulator (4) na željenu temperaturu. Ulje za grijanje obično traje 10 minuta.
Koristite ulje koje je namijenjeno za prženje na pravoj temperaturi.
Kad ulje dobije smeđe, zamijenite ga.
PRŽENJE:
Kad ulje dosegne željenu temperaturu, otvorite poklopac, stavite košaru na ručku i stavite ureaj. Polagano umvrstite košaru. Zatvorite poklopac.
Kada su proizvodi prženi, uključite prekidač regulatora / napajanja na "OFF" i odvojite dubinsku fritezu od napajanja. Otvorite poklopac, izvadite košaru i pustite da ulje pobjegne.
Uređaj će se uključiti i isključiti tijekom prženja kako bi održao željenu temperaturu.
ČIŠĆENJE I ODRŽAVANJE
Prije čišćenja, odvojite fritezu od napajanja i provjerite jesu li i ulje i uređaj rashlađeni.
Isperite vanjsku površinu friteze pomoću čiste vlažne krpe.
Spremnik za ulje može se ukloniti, ali ne smije se očistiti u stroju za pranje suđa.
Nikada ne koristite grubu krpu ili alkohol za čišćenje uređaja.
Izvadite ručicu iz košare i očistite ga vodom za pranje posuđa.
OPREZ: NIKADA NEMOJTE NAPRAVITI UREĐAJ U RANIRAJUĆU VODU

TEHNIČKI PODACI:
Napon: 220-240V ~ 50 / 60Hz
Snaga: 2000W
Kapacitet: 3,0L

Vi sköter om miljön. Överlämna förpackningar i kartong till pappersavfall. Polyetylensäckar (PE) slängs i avfallsbehållare för plast. Man bör lämna en gammal apparat till en riktig återvinningscentral, eftersom farliga komponenter i apparaten kan orsaka fara till miljön. En elektrisk apparat bör lämnas för att minska förnyad användning av denna. Om apparaten innehåller batterier, bör man ta bort dem och lämna dem separat till återvinningscentraler.

(SK) SLOVENSKÝ

BEZPEČNOSTNÉ PODMIENKY DÔLEŽITÉ POKYNY PRE BEZPEČNOSŤ POUŽITIA SI PREČÍTAJTE POZORNE A UCHOVÁVAJTE PRE BUDÚCNOSŤ

Podmienky záruky sú odlišné, ak sa zariadenie používa na komerčné účely. "

1.Pred použitím výrobku pozorne prečítajte a dodržujte nasledujúce pokyny. Výrobca nezodpovedá za žiadne škody spôsobené zneužitím.

2.Výrobok sa má používať iba v interiéri. Nepoužívajte výrobok na žiadny účel, ktorý nie je kompatibilný s jeho aplikáciou.

3. Použiteľné napätie je 220-240V, ~ 50 / 60Hz. Z bezpečnostných dôvodov nie je vhodné pripojiť viacero zariadení do jednej elektrickej zásuvky.

4. Pri práci s deťmi buďte opatrní. Nedovoľte deťom hrať s produktom. Nedovoľte deťom alebo ľuďom, ktorí zariadenie nepoznajú, aby ich používali bez dozoru.

5.VÝSTRAHA: Toto zariadenie môže používať deti staršie ako 8 rokov a osoby so zníženými fyzickými, zmyslovými alebo duševnými schopnosťami alebo osoby bez skúseností alebo znalosti prístroja iba pod dohľadom osoby zodpovednej za ich bezpečnosť alebo ak boli poučené o bezpečnom používaní zariadenia a vedia o nebezpečenstvách spojených s jeho prevádzkou. Deti by sa nemali hrať so zariadením. Čistenie a údržbu zariadenia by nemali vykonávať deti, pokiaľ nie sú staršie ako 8 rokov a tieto činnosti sa vykonávajú pod dohľadom.

6.Po skončení používania výrobku vždy nezabudnite opatrne vytiahnuť zástrčku zo zásuvky,

ktorá drží zástrčku rukou. Nikdy nevyťahujte napájací kábel!
7. Nikdy nevkladajte napájací kábel, zástrčku alebo celé zariadenie do vody. Nikdy nevystavujte výrobok atmosferickým podmienkam, ako je priame slnečné žiarenie alebo dážď atď. Nikdy nepoužívajte výrobok vo vlhkých podmienkach.
8.Periodicky skontrolujte stav napájacieho kábla. Ak dôjde k poškodeniu napájacieho kábla, produkt by mal byť otočený na profesionálne miesto, ktoré sa má vymeniť, aby sa predišlo nebezpečným situáciám.
9.Nikdy nepoužívajte výrobok s poškodeným napájacím káblom alebo ak bol iný spôsob spadnutia alebo poškodený, alebo ak nefunguje správne. Nepokúšajte sa opraviť poškodený produkt sami, pretože to môže viesť k úrazu elektrickým prúdom. Poškodené zariadenie vždy odpojte od profesionálneho servisu, aby ste ho mohli opraviť. Všetky opravy môžu vykonávať len autorizovaní servisní pracovníci. Oprava, ktorá sa vykonala nesprávne, môže spôsobiť používateľovi nebezpečnú situáciu.
10.Nikdy neumiestňujte výrobok na horúce alebo teplé povrchy alebo do blízkosti takých spotrebičov, ako je elektrická rúra alebo plynový horák.
11. Nikdy nepoužívajte výrobok v blízkosti horľavín.
12.Nemovajte kábel visieť nad hranou počítadla alebo dotýkajte sa horúcich povrchov.
13. Nikdy nenechávajte výrobok pripojený k zdroju napájania bez dozoru. Aj pri krátkom prerušení používania ho vypnite zo siete, odpojte napájanie.
14. Aby sa zabezpečila dodatočná ochrana, odporúča sa nainštalovať zariadenie na zvyšky prúdu (RCD) v napájacom okruhu, pričom zvyškový prúd nesmie byť väčší ako 30 mA. V tejto záležitosti kontaktujte profesionálneho elektrikára.
15. Nevypínajte prístroj, keď je nádoba na olej prázdna alebo ak je hladina oleja pod minimom alebo nad maximálnou hodnotou.
16. Fritéza je určená len na vyprážanie jedla.
17. Neumiestňujte príliš veľa potravín do košíka na vyprážanie.
18. Nezvyšujte veko pri vyprážaní.
19. Na ovládanie fritézy používajte iba regulátor napájania / regulátor teploty. Na odstránenie košíka použite rukavicu na pečenie.
20. Počas fázy prevádzky neprenášajte ani neprenášajte fritézu. Presuňte zariadenie až po jeho vychladnutí.
21. Ak olej nie je dostatočne horúci, neklaďte nádobu s mrazenými jedlami nad ním. Môže to spôsobiť postriekanie olí. Prebytočný ľad sa musí odstrániť z potravy.
22. Nemiešajte rôzne druhy oleja. Nemiešajte olej s vodou.
UPOZORNENIE: POVRCHOVÝ PRÍKR. MÔŽE SPÔSOBIŤ BURNY, KEĎ PRIŤAHUJETE.
23. Zariadenie nie je určené na prácu s externými plánovačmi alebo samostatným systémom diaľkového ovládania.
24.Vybavenie na varenie by malo byť umiestnené v stabilnej situácii s rukoväťami (ak existujú), aby sa zabránilo rozliatiu horúcich kvapalín.
25. Dostupné povrchové teploty môžu byť vysoké, keď je spotrebič v prevádzke. Nikdy sa nedotýkajte horúcich povrchov spotrebiča.
26. Počas používania sa môžu povrchy zahriať.

OPIS ZARIADENIA (OBRÁZOK A)

1. Rukoväť veka 2. Rukoväť fritézy 3. Indikátor 4. Regulátor teploty / vypínač
5. Držiak košíka 6. Veko 7. Kryt filtra

useage
Pripevnenie držadla koša: (obr. B) stlačte tyče na západku (1B). Vložte čapy (2B) do otvorov (3B). Zatlačte rukoväť na západku (4B).
Pomocou háku (5B) zdvihnite košík. Zasuňte ju cez okraj fritézy.
Vykurovací olej alebo tuk:
Otvorte veko a vyberte košík. Nalejte približne 1,5 litra oleja alebo vložte 0,8 kg tvrdého tuku. Tučný tuk sa musí rozrezať na malé kúsky.
Uistite sa, že hladina oleja alebo tuku je medzi minimálnymi a maximálnymi hodnotami.
Pripojte fritézu k napájaciemu zdroju a nastavte regulátor (4) na požadovanú teplotu. Vykurovací olej zvyčajne trvá 10 minút.
Používajte olej, ktorý je určený na vyprážanie pri správnej teplote.
Keď sa olej nahnevá, vymeňte ho.
SMAŽENIE:
Keď olej dosiahne požadovanú teplotu, otvorte veko, položte košík na rukoväť a vložte do nej produkty. Pomaly ponorte košík. Zatvorte veko.
Keď sa produkty vyprážajú, prepnite regulátor / vypínač do polohy "OFF" a odpojte fritézu od elektrickej siete. Otvorte veko, vyberte košík a nechajte olej uniknúť.
Zariadenie sa pri vyprážaní zapne a vypne, aby sa udržala požadovaná teplota.
ČISTENIE A ÚDRŽBA
Pred čistením odpojte fritézu od napájacieho zdroja a uistite sa, či olej aj zariadenie ochladzujú.
Umyte vonkajší povrch hlbokej fritézy čistou vlhkou handričkou.
Kontajner na olej je možné odstrániť, ale nesmie sa čistiť v umývačke riadu.
Na čistenie prístroja nikdy nepoužívajte hrubé tkaniny ani alkohol.
Odstráňte rukoväť z koša a očistite ju pomocou vody s kvapalinou na umývanie riadu.
UPOZORNENIE: NIKDY NEPOUŽÍVAJTE ZARIADENIE V RUČNEJ VODE

TECHNICKÉ DÁTA:
Napätie: 220-240V ~ 50 / 60Hz
Výkon: 2000 W
Kapacita: 3,0L

Skrbimo za okolje. Kartonska embalaža, prosim darovati na odpadni papir. Polietilenske vreče (PE) mečite v posoda za plastiko. Dotrajane naprave je treba vrniti na ustrezno zbirno mesto, ker vsebovane v napravo nevarne elemente lahko predstavljajo nevarnost za okolje. Električna naprava je treba vrniti kakor, da se omeji njegovo ponovno uporabo in izkoriščenost. Če naprava vsebuje baterio, je treba odstraniti in ločeno dati nazaj na mesta skladiščenja.

عربى (AR)

شروط السلامة تعليمات مهمة حول سلامة الاستخدام ، يرجى القراءة بعناية والاحتفاظ بها للرجوع إليها في المستقبل
" تختلف شروط الضمان إذا تم استخدام الجهاز لأغراض تجارية.
١- قبل استخدام المنتج ، يرجى القراءة بعناية والامتثال دائمًا للإرشادات التالية. الشركة المصنعة ليست مسؤولة عن أي أضرار ناتجة عن أي سوء استخدام.
٢- المنتج يستخدم فقط في الداخل. لا تستخدم المنتج لأي غرض لا يتوافق مع تطبيقه.
٣ الجهد المطبق هو ٢٢٠-٢٤٠ فولت ، ~ ٥٠/٦٠ هرتز. لأسباب تتعلق بالسلامة ، ليس من المناسب توصيل أجهزة متعددة بمأخذ طاقة واحد.
٤. يرجى توخي الحذر عند الاستخدام حول الأطفال. لا تدع الأطفال يلعبون بالمنتج. لا تدع الأطفال أو الأشخاص الذين لا يعرفون الجهاز لاستخدامه دون إشراف.
٥- تحذير: يمكن استخدام هذا الجهاز من قبل الأطفال الذين تزيد أعمارهم عن ٨ سنوات والأشخاص الذين يعانون من ضعف القدرات الجسدية أو الحسية أو العقلية ، أو الأشخاص الذين ليس لديهم خبرة أو معرفة بالجهاز ، فقط تحت إشراف شخص مسؤول عن سلامتهم ، أو إذا تم إرشادهم بشأن الاستخدام الآمن للجهاز وكانوا على دراية بالمخاطر المرتبطة بتشغيله. يجب ألا يلعب الأطفال بالجهاز. لا ينبغي أن يقوم الأطفال بتنظيف الجهاز وصيانته ما لم يتجاوزوا ٨ سنوات من العمر ويتم تنفيذ هذه الأنشطة تحت إشراف.
٦. بعد الانتهاء من استخدام المنتج ، تذكر دائمًا إزالة القابس برفق من مأخذ التيار الكهربائي الذي يمسك المنفذ بيدك. لا تسحب كابل الطاقة أبدًا !!!

٧- لا تضع كابل الطاقة أو القابس أو الجهاز بأكمله في الماء أبدًا. لا تعرض المنتج أبدًا للظروف الجوية مثل أشعة الشمس المباشرة أو المطر وما إلى ذلك. لا تستخدم المنتج أبدًا في الظروف الرطبة.
٨ افحص حالة كبل الطاقة بشكل دوري. في حالة تلف كبل الطاقة ، يجب تحويل المنتج إلى موقع خدمة احترافي لاستبداله لتجنب المواقف الخطرة.
٩- لا تستخدم المنتج أبدًا مع كبل طاقة تالف أو في حالة سقوطه أو تلفه بأي طريقة أخرى أو إذا كان لا يعمل بشكل صحيح. لا تحاول إصلاح المنتج المعيب بنفسك لأنه قد يؤدي إلى حدوث صدمة كهربائية. قم دائمًا بتحويل الجهاز التالف إلى موقع خدمة احترافي لإصلاحه. لا يمكن إجراء جميع الإصلاحات إلا بواسطة متخصصي الخدمة المعتمدين. قد يتسبب الإصلاح الذي تم بشكل غير صحيح في حدوث مواقف خطيرة للمستخدم.
١٠- لا تضع المنتج على الأسطح الساخنة أو الدافئة أو بالقرب منها مثل الفرن الكهربائي أو الموقد الغازي.
١١. لا تستخدم المنتج قريبًا من المواد القابلة للاحتراق.
١٢. لا تدع السلك يتدلى على حافة المنضدة أو تلمس الأسطح الساخنة.
١٣. لا تترك المنتج متصلاً بمصدر الطاقة دون إشراف. حتى عند انقطاع الاستخدام لفترة قصيرة ، قم بإيقاف تشغيله من الشبكة ، وافصل الطاقة.
١٤. في دائرة الطاقة ، مع معدل (RCD) من أجل توفير حماية إضافية ، يوصى بتثبيت جهاز بقايا التيار تيار متبقي لا يزيد عن ٣٠ مللي أمبير. اتصل بفني كهربائي محترف في هذا الشأن.
١٥. لا تقم بتشغيل الجهاز عندما تكون حاوية الزيت فارغة أو عندما يكون مستوى الزيت أقل من الحد الأدنى أو أعلى من الحد الأقصى.
١٦. القلاية العميقة مخصصة لقلي الطعام فقط.
١٧. لا تضع الكثير من الطعام في سلة القلي.
١٨. لا ترفع الغطاء أثناء القلي.
١٩. استخدم فقط زر الطاقة / منظم درجة الحرارة لتشغيل المقلاة العميقة. استخدم قفاز الفرن لإزالة السلة.
٢٠. لا تحرك أو تحمل المقلاة العميقة أثناء التشغيل. لا تحرك الجهاز إلا بعد الاستخدام ، بعد أن يبرد.
٢١. إذا لم يكن الزيت ساخنًا بدرجة كافية ، فلا تعلق وعاء يحتوي على طعام مجمد فوقه. قد يتسبب ذلك في تناثر الزيت. يجب إزالة الثلج الزائد من الطعام.
٢٢. لا تخلط أنواع مختلفة من الزيت. لا تخلط الزيت بالماء.
تنبيه: السطح المحيط بسلة القلي ساخن. يمكن أن يسبب حروق عند لمسه.
٢٣- الجهاز غير مصمم للعمل مع أجهزة جدولة خارجية أو نظام تحكم عن بعد منفصل.
٢٤- يجب وضع أجهزة الطهي في وضع ثابت مع وضع المقابض (إن وجدت) لتجنب انسكاب السوائل الساخنة.
٢٥. يمكن أن تكون درجات حرارة السطح التي يمكن الوصول إليها مرتفعة عند تشغيل الجهاز. لا تلمس أبدًا الأسطح الساخنة للجهاز.
٢٦. الأسطح عرضة للتسخين أثناء الاستخدام.

(وصف الجهاز (الشكل أ
١. مقبض الغطاء ٢. مقبض المقلاة ٣. المؤشر ٤. منظم درجة الحرارة / مفتاح الطاقة
٥. مقبض السلة ٦. الغطاء ٧. غطاء المرشح

الاستخدام
إرفاق مقبض السلة: (الشكل ب) اضغط على القضبان الموجودة على الماسك (١ ب). أدخل السنون (٢ ب) في الفتحات (٣ ب). التقط المقبض على الماسك (٤B). استخدم الخطاف (٥ ب) لرفع السلة. قم بتعليقه على حافة المقلاة.
زيت التدفئة أو الدهون:
افتح الغطاء وانزع السلة. صب ما يقرب من ١,٥ لتر من الزيت أو أدخل ٠,٨ كجم من الدهون الصلبة. يجب تقطيع الدهون الصلبة إلى قطع صغيرة. تأكد من أن مستوى الزيت أو الدهون يقع بين الحد الأدنى والحد الأقصى.
قم بتوصيل المقلاة العميقة بمصدر الطاقة واضبط المنظم (٤) على درجة الحرارة المطلوبة. عادة ما يستمر زيت التدفئة لمدة ١٠ دقائق.
استخدم الزيت المخصص للقلي بدرجة الحرارة المناسبة.
عندما يصبح الزيت بنيًا ، استبدله.

القلي:
عندما يصل الزيت إلى درجة الحرارة المرغوبة ، افتح الغطاء ، ضع السلة على اليد ، وضع المنتجات فيها. اغمر السلة ببطء. إغلاق الغطاء.
وافصل المقلاة العميقة عن مصدر الطاقة. افتح الغطاء وانزع السلة واترك الزيت "OFF" عندما يتم قلي المنتجات ، أدر مفتاح المنظم / الطاقة إلى وضع الإيقاف.
يهرب.
سيتم تشغيل الجهاز وإيقاف تشغيله أثناء القلي للحفاظ على درجة الحرارة المطلوبة.
التنظيف والصيانة
قبل التنظيف ، افصل المقلاة العميقة عن مصدر الطاقة وتأكد من تبريد كل من الزيت والجهاز.
اغسل السطح الخارجي للمقلاة باستخدام قطعة قماش مبللة.
يمكن إزالة محتوى الزيت ، لكن لا ينبغي تنظيفه في غسالة الأطباق.
لا تستخدم مطلقًا القماش الخشن أو الكحول لتنظيف الجهاز.
انزع اليد من السلة ونظفها بالماء مع سائل غسيل الأطباق.
تنبيه: لا تغسل الجهاز أبدًا تحت الماء الجاري

معلومات تقنية:
الجهد: ٢٢٠-٢٤٠ فولت ~ ٥٠/٦٠ هرتز
القوة: ٢٠٠٠ واط
السعة: ٣،٠ لتر

KARTA GWARANCYJNA

WARUNKI GWARANCJI obowiązują na terenie Rzeczpospolitej Polskiej
Adler Sp. z o.o. ul. Ordona 2a 01-237 Warszawa zapewnia Użytkownika o dobrej jakości sprzętu, na który wydana jest niniejsza karta gwarancyjna i udziela 24 miesięcznej gwarancji, która liczy się od daty zakupu sprzętu. Usługi gwarancyjne świadczone są po okazaniu prawidłowo wypełnionej karty gwarancyjnej. Wady lub uszkodzenia sprzętu ujawnione w okresie gwarancji usuwane będą bezpłatnie przez Serwis Centralny. W przypadku zakupu sprzętu przez przedsiębiorcę (faktura VAT) okres gwarancji wynosi 12 miesięcy.
Powyższy zapis nie dotyczy jednoosobowych działalności gospodarczych, o ile rodzaj zakupionego sprzętu, nie jest związany z profilem prowadzonej działalności gospodarczej – weryfikacja w CEIDG.
W przypadku wymiany rzeczy na nową, albo po dokonaniu istotnej naprawy, okres gwarancji biegnie na nowo od chwili dostarczenia klientowi rzeczy wolnej od wad, lub zwrócenia rzeczy naprawionej. Jeżeli gwarant wymienił część rzeczy, przepis powyższy stosuje się odpowiednio do części wymienionej. Gwarant zobowiązuje się pokryć koszty dostarczenia rzeczy do serwisu na adres wskazany w karcie gwarancyjnej. Jednakże uprawniony z gwarancji powinien zachować rozsądek, wybierając środek transportu. Uprawnionemu z gwarancji nie przysługuje od gwaranta zwrot kosztów dostarczenia towaru – rzeczy do naprawy gwarancyjnej , przekraczający ekonomicznie uzasadnione koszty przewozu.
UWAGA: Sprzęt przeznaczony jest wyłącznie do użytku domowego. Naprawami gwarancyjnymi nie są objęte czynności związane z odkamienianiem, konserwacją, czyszczeniem urządzenia oraz części i akcesoria ulegające zużyciu przy normalnym użytkowaniu. Gwarancja nie obejmuje mechanicznych uszkodzeń sprzętu oraz wad i uszkodzeń wynikłych wskutek:
-niewłaściwego lub niezgodnego z instrukcją użytkowania, przechowywania i konserwacji;
-ingerencji nieautoryzowanego serwisu, samowolnych napraw, przeróbek i zmian konstrukcyjnych;
-użycia niewłaściwych materiałów eksploatacyjnych.
-uszkodzeń mechanicznych, termicznych, chemicznych i powstałych na skutek przepięcia w sieci.
-karta gwarancyjna jest nieważna bez daty zakupu, pieczęci sprzedającego i kopii dokumentu zakupu.
-gwarancją nie są objęte elementy eksploatacyjne i akcesoria w tym: elementy szklane (np. dzbanki, talerze), sznury przyłączeniowe, sieciowe, żarówki, baterie, nożyki i folie do urządzeń tnących, nasadki miksujące, trzepaki, mieszaki, ssawkoszczotki, rury, węże, kubki miksujące, głowice tnące i sita.

Reklamowany sprzęt jest dostarczany do Serwisu Centralnego przez Klienta w stanie kompletnym i odpowiednio zabezpieczony na czas transportu. Po dokonanej naprawie reklamowany sprzęt odbierany jest z Serwisu Centralnego przez Klienta.

Termin usunięcia wady może zostać wydłużony o czas potrzebny do importu niezbędnych części, nie dłuższy niż 30 dni roboczych. W każdym takim przypadku warsztat serwisowy powiadomi klienta o wydłużeniu terminu naprawy gwarancyjnej. W związku z koniecznością sprowadzenia części zamiennych i poinformuje o nowym terminie usunięcia wady.
W przypadku stwierdzenia usterki należy ją zgłosić w punkcie sprzedaży lub w Serwisie Centralnym, ul. Ordona 2A, 01-237 Warszawa, tel. 728-595-006 lub e-mail: serwis@adler.com.pl.
W zgłoszeniu proszę podać swój adres, nr telefonu i opis usterki. Do reklamacji konieczne jest dołączenie kopii dokumentu zakupu.
Gwarancja nie wyłącza ani nie ogranicza oraz nie zawiesza uprawnień kupującego wynikających z przepisów o rękojmi za wady rzeczy sprzedanej.

SERWIS CENTRALNY
01-237 Warszawa ul.Ordona 2A
tel. 728 - 595 - 006
serwis@adler.com.pl www.adler.com.pl

.....
(data sprzedaży)

.....
(pieczątka sklepu i podpis sprzedawcy)

adnotacje serwisu:

W trosce o środowisko..
Opakowania kartonowe prosimy przekazać na makulaturę.
Worki polietylenowe (PE) wrzucać do pojemnika na plastik
Zużyte urządzenie należy oddać do odpowiedniego punktu składowania, gdyż znajdujące się w urządzeniu niebezpieczne składniki mogą stanowić zagrożenie dla środowiska.
Urządzenie elektryczne należy oddać tak aby ograniczyć jego ponowne użycie i wykorzystanie. Jeżeli w urządzeniu znajdują się baterie należy je wyjąć i oddać do punktu składowania osobno.

Urządzenia nie wyrzucać do pojemnika na odpady komunalne !!!!

OGÓLNE WARUNKI BEZPIECZEŃSTWA
WAŻNE INSTRUKCJE DOTYCZĄCE BEZPIECZEŃSTWA UŻYTKOWANIA
PRZECZYTAJ UWAŻNIE I ZACHOWAJ NA PRZYSZŁOŚĆ

1. Przed rozpoczęciem użytkowania urządzenia przeczytać instrukcję obsługi i postępować według wskazówek w niej zawartych. Producent nie odpowiada za szkody spowodowane użytkowaniem urządzenia niezgodnie z jego przeznaczeniem lub niewłaściwą jego obsługą.
2. Urządzenie służy wyłącznie do użytku domowego. Nie używać do innych celów, niezgodnych z jego przeznaczeniem.
3. Urządzenie należy podłączyć wyłącznie do gniazdka z uziemieniem 220-240 V ~ 50/60 Hz.
W celu zwiększenia bezpieczeństwa użytkowania do jednego obwodu prądu nie należy równocześnie włączać wielu urządzeń elektrycznych.
4. Należy zachować szczególną ostrożność podczas korzystania z urządzenia, gdy w pobliżu przebywają dzieci. Nie należy dopuszczać dzieci do zabawy urządzeniem nie pozwól dzieciom ani osobom nie zaznajomionym z urządzeniem na jego użytkowanie.
5. OSTRZEŻENIE: Niniejszy sprzęt może by użytkowany przez dzieci powyżej 8 roku życia oraz osoby o ograniczonej zdolności fizycznej, czuciowej lub psychicznej, lub osoby nie mające doświadczenia lub znajomości sprzętu, jeśli odbywa się to pod nadzorem osoby odpowiadającej za ich bezpieczeństwo lub zostały im udzielone wskazówki na temat bezpiecznego użytkowania urządzenia i mają świadomość niebezpieczeństwa związanego z jego użytkowaniem. Dzieci nie powinny bawić się sprzętem. Czyszczenie i konserwacja urządzenia nie powinna być wykonywana przez dzieci, chyba że są powyżej 8 roku życia a czynności te są wykonywane pod nadzorem.
6. Zawsze po zakończeniu używania, wyjmij wtyczkę z gniazda zasilającego poprzez przytrzymanie gniazdka ręką. NIE ciągnąć za sznur sieciowy.
7. Nie zanurzać kabla, wtyczki oraz całego urządzenia w wodzie lub innej cieczy. Nie wystawiaj urządzenia na działanie warunków atmosferycznych (deszczu, słońca, etc.) ani nie używaj w warunkach podwyższonej wilgotności (łazienki, wilgotne domki kempingowe).
8. Okresowo sprawdzaj stan przewodu zasilającego. Jeżeli przewód zasilający jest uszkodzony, to powinien on być wymieniony przez specjalistyczny zakład naprawczy w celu uniknięcia zagrożenia.
9. Nie używaj urządzenia z uszkodzonym przewodem zasilającym lub jeśli zostało upuszczone lub uszkodzone w jakikolwiek inny sposób lub nieprawidłowo pracuje. Nie naprawiaj urządzenia samodzielnie, gdyż grozi to porażeniem. Uszkodzone urządzenie oddaj do właściwego punktu serwisowego w celu sprawdzenia lub dokonania naprawy. Wszelkich napraw mogą dokonywać wyłącznie uprawnione punkty serwisowe. Nieprawidłowo wykonana naprawa może spowodować poważne zagrożenie dla użytkownika.
10. Należy stawiać urządzenie na chłodnej stabilnej, równej powierzchni, z dala od nagrzewających się urządzeń kuchennych jak: kuchenka elektryczna, palnik gazowy, itp...
11. Nie korzystać z urządzenia w pobliżu materiałów łatwopalnych.
12. Przewód zasilania nie może zwisać poza krawędź stołu lub dotykać gorących powierzchni.
13. Nie wolno pozostawiać włączonego urządzenia ani zasilacza do gniazdka bez nadzoru.
14. Do zapewnienia dodatkowej ochrony, wskazane jest zainstalowanie w obwodzie elektrycznym, urządzenia różnicowoprądowego (RCD) o znamionowym prądzie różnicowym nie przekraczającym 30 mA. W tym zakresie należy zwrócić się do specjalisty elektryka.

15. Nie włączać urządzenia, gdy zbiornik na olej jest pusty, poziom oleju jest niższy niż minimalny, lub wyższy niż maksymalny.
16. Frytkownica jest przeznaczona tylko do smażenia żywności.
17. Nie umieszczać w koszyku do smażenia zbyt dużo żywności.
18. Nie otwierać pokrywy urządzenia w trakcie smażenia.
19. Do obsługi frytkownicy używać tylko przycisku lub regulatora temperatury. Do wyjmowania koszyka używać rękawicy kuchennej.
20. Nie należy przesuwać ani przenosić frytkownicy podczas pracy. Po zakończeniu pracy można ją przesuwać dopiero po ostygnięciu.
21. Nie należy należy zawieszać nad olejem pojemnika z zamrożoną żywnością, jeśli olej nie jest wystarczająco nagrzany. Może to spowodować rozpryskiwanie się oleju. Należy także usuwać nadmiar lodu z żywności.
22. Nie można stosować różnych rodzajów oleju, jak również mieszania oleju z wodą.
UWAGA: POWIERZCHNIA WOKÓŁ KOSZYKA DO SMAŻENIA JEST GORĄCA. DOTYKANIE GROZI OPARZENIEM.
23. Urządzenie nie jest przeznaczone do pracy z użyciem zewnętrznych wyłączników czasowych lub oddzielnego układu zdalnej regulacji.
24. Urządzenia do gotowania należy ustawiać w stabilnej pozycji za pomocą uchwytów (o ile są dostępne), aby zapobiec wylewaniu się gorących płynów.
25. Temperatura dostępnych powierzchni działającego urządzenia może być wysoka. Nie dotykać gorących powierzchni urządzenia.

OPIS URZĄDZENIA (RYS.A)

1.Uchwyt pokrywy	2.Uchwyt frytkownicy	3.Lampka kontrolna	4.Regulator temperatury/Włącznik
5.Uchwyt do koszyka	6.Pokrywa	7.Osłona filtra	

PRZED PIERWSZYM UŻYCIEM
1. Wypakować urządzenie z opakowania, zdjąć kratkę znajdującą się na pokrywie i odczekać min. godzinę aż osiągnie temperaturę pokojową.
2. Przed pierwszym użyciem zaleca się wygotowanie wnętrza frytkownicy. Nalej olej do zbiornika, rozgrzewaj go przez 10min. Po ostygnięciu frytkownicy, wyczyść urządzenie według opisu w dziale „CZYSZCZENIE I KONSERWACJA".
UŻYTKOWANIE
Zakładanie uchwytu na koszyk: (RYS.B) Ściśnij pręty zaczepu (1B). Włóż bolce (2B) w otwory (3B). Zatrzaśnij uchwyt na zaczepie (4B). Haczyk (5B) służy do podwyższania pozycji koszyka, zaczep go o krawędź frytkownicy.
Rozgrzewanie oleju lub tłuszczu:
Otwórz pokrywę i wyjmij koszyk. Wlej mniej więcej 3,0L oleju lub włóż 0,8kg twardego tłuszczu, który należy pokroić na małe kawałki. Upewnij się, że poziom oleju lub tłuszczu jest pomiędzy oznaczeniami min. a max.
Włącz frytkownice do prądu i ustaw pokrętło (4) na wybraną temperaturę. Rozgrzanie oleju trwa zazwyczaj 10 minut.
Używaj oleju przeznaczonego do smażenia w odpowiedniej temperaturze.
Gdy olej zbrązowieje, wymień go.
SMAŻENIE:
Gdy olej osiągnie odpowiednią temperaturę. Otwórz pokrywę, załóż koszyk na uchwyt i włóż do niego produkty. Zanurzaj koszyk powoli. Zamknij pokrywę.
Gdy produkty będą już usmażone, przekręć regulator na pozycję „OFF" i odłącz frytownicę z prądu. Otwórz pokrywę, wyjmij koszyk i pozwól odciec olejowi.
Podczas smażenia frytkownica będzie się włączać i wyłączać zachowując odpowiednią temperaturę.
CZYSZCZENIE I KONSERWACJA
Przed czyszczeniem odłącz frytkownicę z prądu oraz upewnij się czy olej i urządzenie wystygło.
Zewnętrzne powierzchnie frytkownicy myj wilgotną szmatką.
Misę na olej można wyjąć. Nie należy jej myć w zmywarce.
Nigdy nie używaj ostrych ściereczek ani alkoholu do mycia urządzenia.
Odłącz uchwyt od koszyka i umyj go wodą z płynem do mycia naczyń.
UWAGA: NIGDY NIE MYJ URZĄDZENIA POD BIEŻĄCĄ WODĄ.

DANE TECHNICZNE:
napięcie : 220-240V ~50/60Hz
moc: 2000W
pojemność: 3,0L

camry

Premium

Steam iron
CR 5018

Milk Frother
CR 4464

Stand Fan
CR 7306

Electric Kettle
CR 1169

Air conditioner
CR 7907

Turntable
CR 1113

Deep Fryer 3L
CR 4909

Steam Cleaner
CR 7021

Popcorn maker
CR 4458

Chocolate Fountain
CR 4457

Ash Vacuum 25L 1200W
CR 7030

Retro radio
CR 1109

Steam Iron
CR 5029

Pressure cooker
CR 6409

Slow Cooker
CR 6410

Super silent vacuum cleaner
CR 7037

www.camryhome.eu

camry

Premium

Velocity Fan
CR 7306

Air Cooler
CR 7905

Waffle maker
CR 3025

Hair Clipper
CR 2821

Portable Cooler
CR 93

Lint remover
CR 9606

Blender
CR 4058

Electric Blanket
CR 7407

Travel Iron
CR 5024

Electric Kettle
CR 1239

Food Slicer
CR 4702

Trimmer
CR 2921

Bluetooth Speaker
CR 1170

Kettle with temp. control
CR 1289

Hair styler set
CR 2024

Hair Dryer
CR 2255

www.camryhome.eu