camry **Poleca również:**

waga łazienkowa CR95

waga łazienkowa CR90

waga łazienkowa CR106

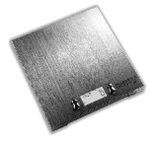

waga kuchenna CR89

waga kuchenna CR107

golarka męska CR103

golarka męska CR104

golarka męska CR102

strzyżarka do włosów CR96

suszarka do włosów CR100

prostownica z jonami CR91

prostownica CR98

prostownica CR99

żelazko CR88

sokowirówka INOX CR110

parowar INOX CR92

camry

PROSTOWNICA
STRAIGHTENER
РАСПРЯМИТЕЛЬ

CR 94

INSTRUKCJA OBSŁUGI
INSTRUCTION MANUAL
РУКОВОДСТВО ПО ЭКСПЛУАТАЦИИ

Szanowny Użytkowniku

Dziękujemy za okazane zaufanie i wybór naszej prostownicy. Aby nasz produkt służył Państwu przez lata, prosimy stosować się do informacji zawartych w instrukcji obsługi.

ZASADY BEZPIECZNEGO UŻYTKOWANIA PROSTOWNICY

1. Przed rozpoczęciem użytkowania urządzenia przeczytać instrukcję obsługi i postępować według wskazówek w niej zawartych. Producent nie odpowiada za szkody spowodowane użytkowaniem urządzenia niezgodnie z jego przeznaczeniem lub niewłaściwą jego obsługą.
2. Urządzenie służy wyłącznie do użytku domowego. Nie używać do innych celów, niezgodnych z jego przeznaczeniem.
3. Urządzenie należy podłączyć wyłącznie do gniazdka 230 V ~ 50 Hz.
   W celu zwiększenia bezpieczeństwa użytkowania do jednego obwodu prądu nie należy równocześnie włączać wielu urządzeń elektrycznych.
4. Należy zachować szczególną ostrożność podczas korzystania z urządzenia, gdy w pobliżu przebywają dzieci. Nie należy dopuszczać dzieci do zabawy urządzeniem nie pozwól dzieciom ani osobom nie zaznajomionym z urządzeniem na jego użytkowanie
5. Urządzenie nie jest przeznaczone do użytkowania przez osoby (w tym dzieci) o ograniczonej zdolności fizycznej, czuciowej lub umysłowej bądź o braku doświadczenia lub znajomości urządzenia chyba, że odbywa się to pod nadzorem osoby odpowiadającej za ich bezpieczeństwo i zgodnie z instrukcją użytkowania urządzenia.
6. Zawsze po zakończeniu używania, wyjmij wtyczkę z gniazda zasilającego poprzez przytrzymanie gniazdka ręką. NIE ciągnąć za sznur sieciowy.
7. Nie pozostawiaj urządzenia włączonego do gniazdka bez nadzoru.
8. Nie zanurzać kabla, wtyczki oraz całego urządzenia w wodzie lub innej cieczy. Nie wystawiaj urządzenia na działanie warunków atmosferycznych (deszczu, słońca, etc.) ani nie używaj w warunkach podwyższonej wilgotności (łazienki, wilgotne domki kempingowe).
9. Okresowo sprawdzaj stan przewodu zasilającego. Jeżeli przewód zasilający jest uszkodzony, to powinien on być wymieniony przez specjalistyczny zakład naprawczy w celu uniknięcia zagrożenia.
10. Nie używaj urządzenia z uszkodzonym przewodem zasilającym lub jeśli zostało upuszczone lub uszkodzone w jakikolwiek inny sposób lub nieprawidłowo pracuje. Nie naprawiaj urządzenia samodzielnie, gdyż grozi to porażeniem. Uszkodzone urządzenie oddaj do właściwego punktu serwisowego w celu sprawdzenia lub dokonania naprawy. Wszelkich napraw mogą dokonywać wyłącznie uprawnione punkty serwisowe. Nieprawidłowo wykonana naprawa może spowodować poważne zagrożenie dla użytkownika.
11. Należy stawiać urządzenie na chłodnej stabilnej, równej powierzchni, z dala od nagrzewających się urządzeń kuchennych jak: kuchenka elektryczna, palnik gazowy, itp..
12. Nie korzystać z urządzenia w pobliżu materiałów łatwopalnych.
13. Nie wolno używać prostownicy podczas kąpieli.
14. Przed czyszczeniem lub po zakończeniu użytkowania należy wyjąć wtyczkę z gniazdka sieciowego poprzez przytrzymanie gniazdka ręką. NIE ciągnąć za sznur sieciowy.
15. Nie wolno podnosić urządzenia za przewód elektryczny.
16. Nie wolno owijać kablem elektrycznym urządzenia.
17. Nie wolno zostawiać urządzenia pod napięciem bez nadzoru. Nawet gdy używanie jest przerywane na krótko, należy je wyłączyć z sieci, wyjmując wtyczkę z gniazdka.
18. Nie wolno usuwać pyłu lub ciał obcych z wnętrza prostownicy do włosów używając ostrych przedmiotów.
19. Nie wolno używać urządzenia na zewnątrz lub tam, gdzie są stosowane produkty w aerozolu lub gdzie podawany jest tlen.
20. Podczas pracy prostownica staje się gorąca. Nie umieszczaj prostownicy w pobliżu materiałów łatwopalnych.
21. Nie wolno przykrywać prostownicy, ponieważ może to powodować akumulację ciepła w jej wnętrzu, a także może spowodować uszkodzenie lub pożar.
22. Po użyciu należy wyłączyć urządzenie z sieci i przed schowaniem odczekać aż ostygnie.
23. Jeżeli prostownica wpadnie do wody, przed jej wyjęciem należy wyciągnąć wtyczkę zasilania. Nie wolno sięgać po nią do wody. Nie wolno później używać prostownicy.
24. Nie wolno używać urządzenia wobec osób, które śpią.
25. Należy zawsze odłączać prostownicę od sieci po zakończeniu używania.
26. Należy używać tylko oryginalnych akcesoriów i wyposażenia dodatkowego.
27. W trakcie pracy urządzenia płytki ceramiczne nagrzewają się do wysokiej temperatury. Nie wolno dotykać gorących części prostownicy gołymi rękoma oraz nie dopuszczać do kontaktu ze skórą głowy, gdyż grozi to poparzeniem.

GWARANCJA

Produkt objęty 24 miesięczną gwarancją, realizowaną na podstawie dokumentu zakupu. Gwarancji nie podlegają uszkodzenia mechaniczne oraz wynikłe z niewłaściwego użytkowania.

Serwis Centralny CAMRY
01-207 Warszawa ul. Karolkowa 28
tel. 022 425 45 40 serwis@camryhome.eu

Do not use this appliance near water
Warning: Do not use this appliance near nathtabs, showers, basins or other vessels containing water.
Warning: **Keep electrical appliances out of reach from Children or infirm persons.**
Do not let them use the appliances without supervision.
Warning: If the supply cord is damaged, it must be replaced by the manufacturer, its service agent or a similarly qualified person in order to avoid a hazard.

To protect your environment...

please separate carton boxes and plastic bags and dispose them in corresponding waste bins. Used appliance should be delivered to the dedicated collecting points due to hazardous components, which may effect the environment.
Do not dispose this appliance in the common waste bin.

28. Należy oczyścić urządzenie po każdorazowym użyciu.
29. Do mycia obudowy nie należy używać agresywnych detergentów w postaci emulsji, mleczka, past itp., ponieważ mogą one między innymi usunąć naniesione informacyjne symbole graficzne, takie jak podziałki, oznaczenia, znaki ostrzegawcze, itp.
30. Do zapewnienia dodatkowej ochrony wskazane jest zainstalowanie w obwodzie elektrycznym zasilającym łazienkę urządzenia różnicowoprądowego (RDC) o znamionowym prądzie różnicowym nie przekraczającym 30 mA. W tym zakresie należy zwrócić się do specjalisty elektryka.
31. Producent nie odpowiada za szkody spowodowane zastosowaniem urządzenia niezgodnym z jego przeznaczeniem lub niewłaściwą jego obsługą.

Zdjęcie i opis mogą nieznacznie różnić się od oryginału produktu

DANE TECHNICZNE:

Prostownice Camry CR 94 spełniają wymagania obowiązujących norm i są zgodne z wymaganiami dyrektyw:
- Urządzenie elektryczne niskonapięciowe (LVD)
- Kompatybilność elektromagnetyczna (EMC)

Wyrób oznaczono znakiem CE na tabliczce znamionowej.
Prostownice Camry CR 94 zbudowane są w II klasie izolacji, nie wymagają uziemienia ⧈

Zasilanie:	230V ~50HZ
Moc:	230W

INSTRUKCJA OBSŁUGI PROSTOWNICY CR 94

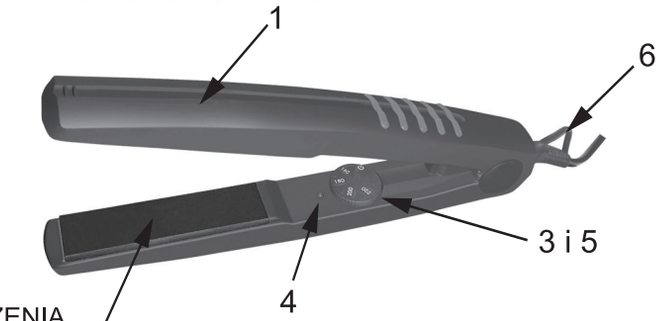

OPIS URZĄDZENIA
1. Obudowa
2. Ceramiczne płytki grzejne
3. Włącznik/wyłącznik
4. Lampka kontrolna
5. Płynna regulacja temperatury
6. Wieszak

UŻYTKOWANIE

Najlepsze rezultaty w prostowaniu włosów osiągną Państwo używając prostownicy na umytych, uczesanych i lekko wysuszonych włosach.

1. Przed uruchomieniem urządzenia należy całkowicie rozwinąć przewód elektryczny.
2. Włożyć wtyczkę przewodu do gniazdka elektrycznego.
3. Prostownicę Camry CR 94 włącza się używając pokrętła (3). Podczas włączania urządzenia należy od razu wybrać przy pomocy tego samego pokrętła temperaturę (5), w jakiej chce się prostować włosy. Lampka kontrolna zasilania (4) zacznie wtedy migać. Po osiągnięciu przez prostownicę żądanej temperatury lampka kontrolna rozbłyśnie na stałe.
   Po około 0,5 min. urządzenie jest gotowe do pracy.

UWAGA: Wybór niższej temperatury jest właściwy dla włosów delikatnych, rozjaśnionych bądź zniszczonych. Średnią temperaturę stosuje się do włosów normalnych lub naturalnie pofalowanych, a temperatura najwyższa jest najlepsza dla włosów grubych lub kręconych.

4. Zaczynając od czubka głowy wybrać niewielkie pasmo włosów i wyrównać je rozczesując. Następnie umieścić pomiędzy płytkami grzejnymi (2). Najlepszy rezultat prostowania uzyskają Państwo dzieląc włosy na małe partie, spinajac je i prostując, każdą partię włosów po kolei. Im mniejsze partie włosów, tym rezultat prostowania powinien być bardziej widoczny.
5. Proszę zawsze używać prostownicy na całej długości włosów.
6. Proszę przesuwać prostownicę wzdłuż włosów płynnym ruchem. Włosy mocno skręcone i grube, bądź trudno układające się należy prostować przeciągając prostownicę wzdłuż pasm włosów kilka razy.

UWAGA: Urządzenie w trakcie pracy jest gorące. Nie należy więc dotykać płytkami grzejnymi (2) do skóry głowy lub rąk.

7. Po skończonej pracy proszę wyłączyć prostownicę przez przekręcenie pokrętła (3/5) na pozycję "OFF". Czerwone światełko na lampce wskaźnikowej powinno wtedy zgasnąć.

CZYSZCZENIE i KONSERWACJA

Urządzenie, które Państwo kupili nie dość, że jest proste w obsłudze, to na dodatek jego konserwacja jest bardzo prosta.

1. Przed czyszczeniem urządzenia należy wyjąć wtyczkę z gniazdka sieciowego i zaczekać aż prostownica ostygnie.
2. Prosimy nigdy nie odłączać urządzenia od zasilania przez pociągnięcie za kabel zasilający. Zamiast tego prosimy zawsze odłączać urządzenie przez wyciągnięcie wtyczki z gniazdka zasilającego. Jeżeli kabel zasilający urządzenia zostanie wyrwany, skręcony lub mocno zgięty, wtedy proszę nie używać prostownicy.
3. Urządzenie należy czyścić miękką, wilgotną ściereczką. Nie wolno zanurzać urządzenia w wodzie lub innych płynach.

PRZECHOWYWANIE

Należy pozwolić, aby prostownica ostygła, a później po prostu schować ją do pudełka i przechowywać w bezpiecznym, suchym miejscu, z dala od dzieci.

W trosce o środowisko...

Opakowania kartonowe prosimy przekazać na makulaturę. Worki polietylenowe (PE) wrzucać do pojemnika na plastik. Zużyte urządzenie należy oddać do odpowiedniego punktu składowania, gdyż znajdujące się w urządzeniu składniki mogą stanowić zagrożenie dla środowiska.

Urządzenia nie wyrzucać do pojemnika na odpady komunalne!!

USAGE

IMPORTANT: THIS PRODUCT REACHES HIGH TEMPERATURES

1. Plug into a suitable mains supply when the straightener is ready for use. There is no need to preheat straigthener. Always place straghtener on a solid, flat, heat resistant surface. Do not place straightener on any soft or uneven surfaces such as carpets, bedding or rugs and never cover. The plates reach a high temperature quickly.
2. Add heat protection spray throughout hair for protection, shine and a long lasting style.
3. Turn the straightener on, to the desired heat setting. The power on indicator light will illuminate, and the plates will rapidly heat up and be ready for use withing seconds. Selecting the High heat setting will take marginally longer to heat than the Low heat setting.
4. Separate a section of hair approximately 5cm in width and smooth it out with a brush.
5. Place the chosen section of hair between the plates of the straightener and close the plates. Take care not to touch the very hot plates.
6. Hold the straightener in place until the hair is fully heated this will be almost instant. When holding the straightener always ensure fingertips are placed away from the hot plates.
7. Once the hair is heated, holding the hair taut, carefully slide the plates along the selected section of hair, in one smooth movement all the way down to the ends.
8. Keep the strands of hair smooth whilst you work to avoid ridges.

HINTS AND TIPS

Hair should be completely dry to achieve best results.
Keep the strands of hair smooth whilst you work, to avoid ridges half way down.
Use the LOW Setting for fine hair and everyday straightening.
Use the HIGH Setting for thick and difficult hair.
As with all straightener that reach salon high temperatures, do not use frequently to avoid damaging your hair.

CLEANING AND MAINTENANCE

1. Unplug the straightener from the supply socket and allow to cool fully before attempting to clean. This appliance reaches very high temperatures when switched on and will take time to cool down fully. Whilst cooling, place on a heat resistant surface, away from children and in a safe place. Never cover.
2. The casing may then be cleaned by wiping over with a soft damp cloth (moistened with water only). Dry thoroughly with a soft towel before re-using.
3. Do not use harsh abrasives or cleaners.
4. Do not immerse the unit, cord set or plug in water or any other liquid.

STORAGE

1. Ensure straightener is completely cool and dry.
2. Do not wrap the supply cord around the appliance.
3. Store in the original box in a cool, dry, safe place our of children's reach.

FOR DOMESTIC USE ONLY.

Do not immerse unit, mains cable or plug in water or any other liquid.
Switch unit off before cleaning.
Take care when handling hot surfaces.

Warning: Parts will get hot during use, especially the solid ceramic plates. Take care not to touch them and avoid the appliance coming into contact with the scalp, face, neck or hand.

ENGLISH

To our honourable customers:
Thank you for choosing and purchasing Camry brand. With our hair dryer you will set your desired hair-do with ease. To ensure proper operating of this product for years, please read the following manual carefully.

SAFETY CAUTIONS

These professional straighteners reach very high temperatures. Do not leave on your hair for more than a few seconds as this may damage your hair.
Always avoid plates coming into contact with hands and skin.
Never cover the unit with anything, such a towel.
Never place on a surface that isn't heat resistant and always position out of reach of children.
Never drop the straightener on to a hard surface, as this may cause permanent damage to solid ceramic plates.
Do not immerse any part of the unit, cord set or plug in water or any other liquid.
Switch off and allow to cool fully, away from children on a heat resistant surface before cleaning and storage.

PREPARING FOR USE

Please read and retain these instruction before operating for future reference.

1. Remove all packing and keep safe until satisfied with your product.
2. Do not plug in until ready to use.
3. Ensure hair is completely dry and tangle free before use.

DESCRIPTION OF THE APPLIANCE

1. Handle
2. Solid ceramic plates
3. On/Off switch
4. Indicator light
5. Temperature adjusting knob
6. Hanger loop

TECHNICAL CHARACTERISTICS

Straighteners CR 94 are manufactured in isolation class II, they do not require grounding.
Straighteners CR 94 fulfill the requirements of current standards and are compliant with the requirements specified in the directives:
- Low Voltage Electrical Equipment (LVD)
- Electromagnetic Compatibility (EMC)

The product has been CE-marked on the serial plate.
Voltage: 230V ~50Hz
Power: 230W

РУССКИЙ

ИНСТРУКЦИЯ ОБСЛУЖИВАНИЯ РАСПРЯМИТЕЛЯ

Уважаемые Покупатели!
Благодарим ВАС за оказанное нам доверие при выборе нашего товара. Мы уверены, что благодаря ему укладка чудесной прически будет приятной и легкой. Для того, чтобы наш товар служил Вам долгое время, просим придерживаться информации руководства по эксплуатации.

ПРАВИЛА БЕЗОПАСНОГО ИСПОЛЬЗОВАНИЯ

1. Выпрямитель предназначен только для индивидуального использования в быту.
2. Не используйте изделия вне помещения.
3. Перед включением выпрямителя убедитесь, что напряжение сети соответствует напряжению, указанному на маркировке устройства.
4. Не пользуйтесь изделием в ванной, под душем или над раковиной, наполненной водой.
5. В случаю если изделие попадет в воду, немедленно отключите его от сети. Не вкладывайте руки в воду. Для повторного включения, распрямитель необходимо высушить и проверить у квалифицированного специалиста.
6. Не беритесь за изделие мокрыми и влажными руками.
7. Отключайте распрямитель от сети, если Вы им в настоящий момент не пользуетесь.
8. Во время выпрямления волос, изделие необходимо удерживать на расстоянии нескольких сантиметров от головы.
9. Следите, чтобы волосы и посторонние предметы не попадали в отверстия изделия.
10. Не направляйте струю горячего воздуха на сетевой шнур.
11. Храните изделие как можно дальше от детей. Следите за тем, чтобы дети пользовались распрямителем только в присутствии взрослых.
12. Отключите изделие от сети, вытянув вилку из сетевой розетки.
13. Не пользуйтесь изделием при обнаружении каких-либо повреждений.

ТЕХНИЧЕСКИЕ ДАННЫЕ

Распрямители CAMRY CR 94 имеют II класс изоляции и не требуют заземления.
Распрямители CAMRY CR 94 отвечают требованиям действующих стандартов и отвечают требованиям директив:
- Электрические устройства низкого напряжения (LVD)
- Электромагнитная совместимость (EMC)

Изделие обозначено знаком CE на заводской табличке.

Питание: 230 В ; 50 Гц
Мощность: 230 Вт

ОПИСАНИЕ ИЗДЕЛИЯ

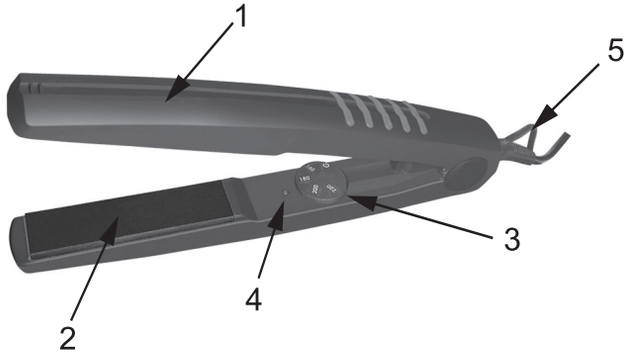

1. Корпус
2. Керамическое покрытие
3. Включатель/выключатель
4. Индикатор
5. Сетевой шнур

ПОЛЬЗОВАНИЕ ИЗДЕЛИЕМ

1. Включите в подходящую сеть питания, когда устройство готово к употреблению. Нет никакой необходимости предварительно подогреть распрямитель. Всегда размещайте устройство на твердой, плоской, стойкой к нагреву поверхности. Не размещайте распрямитель на любых мягких или неровных поверхностях, типа ковров, постельных принадлежностей или ковриков и никогда не покрывайте. Пластины достигают высокой температуры очень быстро.

2. Нанести защитный высокотемпературный спрай повсюду на волосы для защиты, блеска и сохранности стиля.

3. Включить устройство, выбрав желаемую температуру. Контрольная лампочка загорится, пластины быстро нагреются и будут готовы к употреблению в течение секунд. Выбор Высокой регулировки температуры займет незначительно больше времени, чтобы нагреться, чем Низкое урегулирование высокой температуры.

4. Отделите секцию волос приблизительно 5 cm по ширине и разгладьте их с помощью щетки.

5. Поместите выбранную секцию волос между пластинами распрямителя и закройте пластины. Будьте осторожны, чтобы не коснуться очень горячих пластин.

6. Держите устройство неподвижно, пока волосы полностью не нагреты, это произойдет почти мгновенно. Когда держите распрямитель, всегда убедитесь, что кончики пальцев размещены далеко от горячих пластин.

7. Как только волосы нагреются, держите волосы натянутыми и осторожно продвигайте пластины по отобранной секции волос одним плавным движением на всем пути вниз к концам.

8. Держать пряди волос гладкими, пока Вы работаете, чтобы избежать складок.

УХОД И ЧИСТКА

1. Отключите устройство из гнезда питания и позвольте полностью охладиться перед чисткой. Это устройство достигает очень высоких температур, когда включено, и понадобится определенное время, чтобы оно полностью остыло. Охлаждая устройство, разместите его на стойкой к высокой температуре поверхности, далеко от детей и в безопасном месте. Никогда не накрывайте.

2. Корпус может быть очищен с использованием мягкой влажной ткани (смоченной только в воде). Вытрите насухо мягким полотенцем перед последующим использованием.

3. Не используйте абразивные чистящие средства.

4. Не погружайте устройство, питающий шнур или штепсель в воде или любой другой жидкости.

ВНИМАНИЕ: Производитель оставляет за собой право вносить изменения в продукт, изменять и улучшать его без предварительного уведомления.