Gerlach

GERMANY

GL 4411

(GB) user manual - 3
(FR) mode d'emploi - 7
(PT) manual de serviço - 12
(LV) lietošanas instrukcija - 16
(HU) felhasználói kézikönyv - 27
(RO) Instrucţiunea de deservire - 24
(RU) инструкция обслуживания - 36
(MK) упатство за корисникот - 53
(SL) navodila za uporabo - 22
(PL) instrukcja obsługi - 61
(HR) upute za uporabu - 44
(DK) brugsanvisning - 49
(SR) Корисничко упутство - 46
(AR) دليل التعليمات 57
(DE) bedienungsanweisung - 5
(ES) manual de uso - 9
(LT) naudojimo instrukcija - 15
(EST) kasutusjuhend - 18
(BS) upute za rad - 42
(CZ) návod k obsluze - 20
(GR) οδηγίες χρήσεως - 29
(NL) handleiding - 40
(FI) manwal ng pagtuturo - 32
(IT) istruzioni operative - 38
(SV) instruktionsbok - 34
(UA) інструкція з експлуатації - 51
(SK) Používateľská príručka - 55

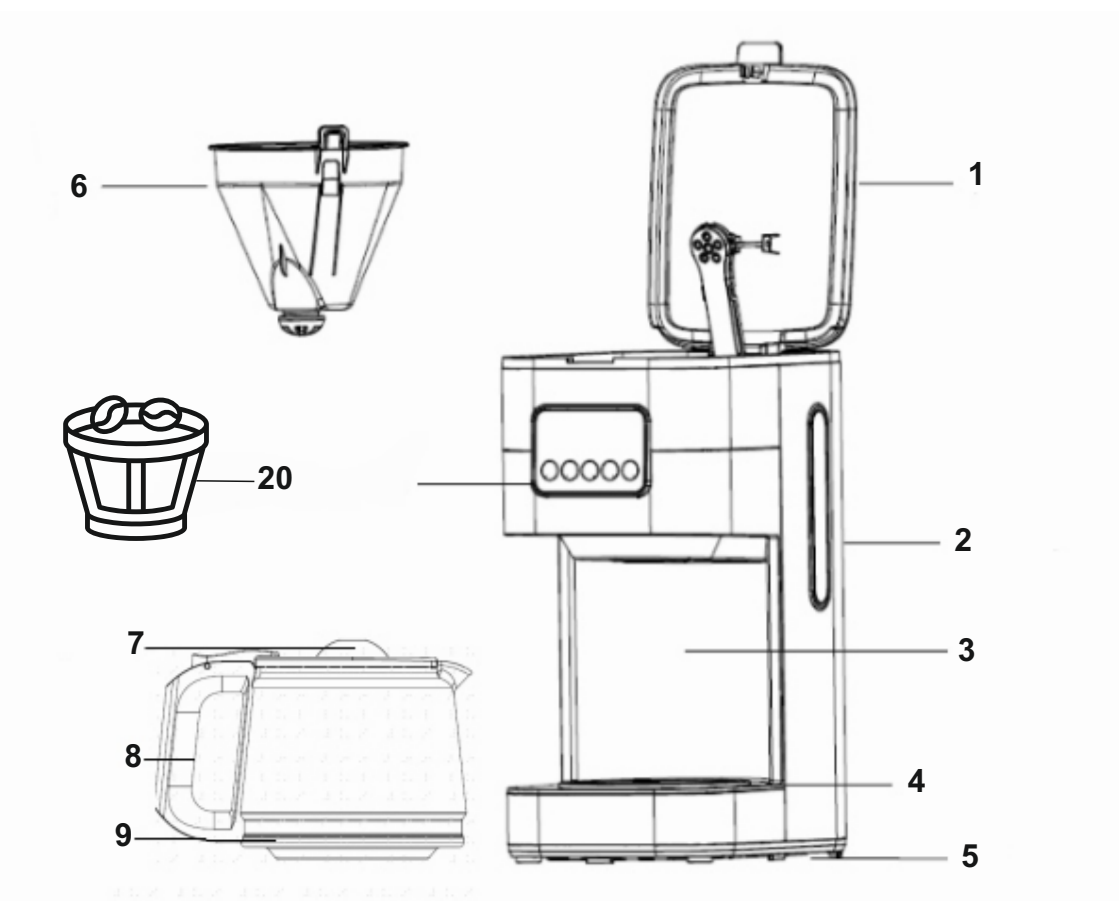
6
1
20
2
7
3
8
4
9
5

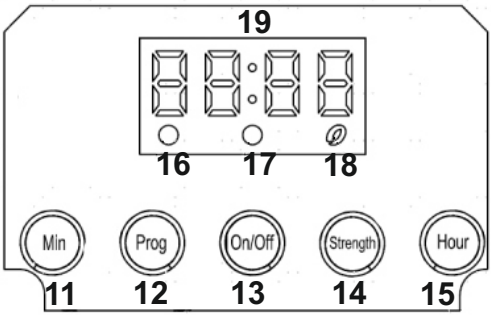
19
16
17
18
Min
Prog
On/Off
Strength
Hour
11
12
13
14
15

SAFETY CONDITIONS
IMPORTANT INSTRUCTIONS ON SAFETY OF USE
PLEASE READ CAREFULLY AND KEEP FOR FUTURE REFERENCE

The warranty conditions are different, if the device is used for commercial purpose.

1. Before using the product please read carefully and always comply with the following instructions. The manufacturer is not responsible for any damages due to any misuse.
2.The product is only to be used indoors. Do not use the product for any purpose that is not compatible with its application.
3. The applicable voltage is 230V, ~50Hz. For safety reasons it is not appropriate to connect multiple devices to one power outlet.
4. Please be cautious when using around children. Do not let the children to play with the product. Do not let children or people who do not know the device to use it without supervision.
5. WARNING: This device may be used by children over 8 years of age and persons with reduced physical, sensory or mental capabilities, or persons without experience or knowledge of the device, only under the supervision of a person responsible for their safety , or if they were instructed on the safe use of the device and are aware of the dangers associated with its operation. Children should not play with the device. Cleaning and maintenance of the device should not be carried out by children, unless they are over 8 years of age and these activities are carried out under supervision.
6. After you are finished using the product always remember to gently remove the plug from the power outlet holding the outlet with your hand. Never pull the power cable!!!
7. Never leave the product connected to the power source without supervision. Even when use is interrupted for a short time, turn it off from the network, unplug the power.
8. Never put the power cable, the plug or the whole device into the water. Never expose the product to the atmospheric conditions such as direct sun light or rain, etc.. Never use the product in humid conditions.
9. Periodically check the power cable condition. If the power cable is damaged the product should be turned to a professional service location to be replaced in order to avoid hazardous situations.
10. Never use the product with a damaged power cable or if it was dropped or damaged in any other way or if it does not work properly. Do not try to repair the defected product yourself because it can lead to electric shock. Always turn the damaged device to a professional service location in order to repair it. All the repairs can be done only by authorized service professionals. The repair that was done incorrectly can cause hazardous situations for the user.
11. Never put the product on or close to the hot or warm surfaces or the kitchen appliances like the electric oven or gas burner.
12. Never use the product close to combustibles.
13. Do not let cord hang over edge of counter.
14. Parts and accessory devices should not be washed in the dishwasher

DETAILED SAFETY INSTRUCTIONS

1. Never use the coffee machine if it is not filled with water.
2. The coffee machine may emit steam. Take care not to burn yourself.
3. The pot and the coffee inside it are hot. Lift the pot holding it by the handle. Take care not to burn yourself.
4. Do not place the coffee machine on a metal surface (e.g. a tray).

DESCRIPTION OF THE DEVICE

Main Body A:

1. Water Tank lid	2. Water tank	3. Main housing	4. Warming plate	5. Bottom Plate
6. Funnel	7. Carafe lid	8. Carafe Handle	9. Glass Carafe	10. Control Panel
20. Filter				

Control Panel B:

11. Minutes Button	12. Program Button	13. On / Off Button	14.Strength Button	15. Hour Button.
16. Program indicator	17. On / Off indicator	18. Strength Indicator	19. Display	

PRIOR TO FIRST USE:

Prior to first tea/coffee preparation, run the coffee machine without coffee and without the paper filter, filled only with water.

1.Connect the coffee machine to mains power.
2.Fill the water tank (2) with water until it reaches the maximum level.
3.Put the Carafe (9) onto the warming plate(4).
4.Activate the brewing process by using On/Off button (13)
5.Wait for all of the water to transfer
6.Turn the coffee machine off using the On / Off button (13) and disconnect from the mains power.

BREWING COFFEE / TEA:
1.Make sure that the coffee machine is connected to mains power.
2.Open the water tank lid (1) and pour sufficient water into the water tank (2). Take care not to exceed the maximum level.
3.Fill the filter (20) with coffee/tea. You can use replaceable paper inserts. Place the filled filter in the funnel (6).
4. Optionally you can use the Strength option button (14) to make the coffee stronger. The Strength indicator (18) will turn on.
5.Activate the brewing process by using the On/Off button (13). The On / Off Indicator will turn on.
6.Wait until all of the water is transferred from the water tank (2) to the pot (9).
7.The coffee machine will operate in the pot-warming mode for the next 40 minutes. After that time the On / Off indicator will turn off.
8.When you have finished using the coffee machine turn it off using the on/off button (5) and disconnect from the mains power.

!! WARNING!! Make sure to throw out the used coffee ground from the Filter and clean the filter and Funnel after every use and before storage. The coffee ground / tea will start to mold and will

Clock setting:
1. Turn on the device with the On / Off button (13)
2. The display (19) will light up and show 12:00.
3. Using the Minute (11) and Hour (15) buttons you can change the displayed time.

Programming auto On function:
You can set the device to begin brewing at an desired time. To do so follow the steps below:
1. Turn on the device using the On / Off button (13).
2. Set up the current time following the above Clock setting instructions
3. Press the Program button (12).
4. The program Indicator (16) will start to blink.
5. The display will show 12:00.
6. Use the Hour (15) and Minutes (11) buttons to change the start time.
7. Confirm with the Program button (12).
8. The Program indicator (16) will now stay lit.
9. To turn off press the Program button (12) again. The Program Indicator (16) will disappear.

CLEANING AND MAINTENANCE
Cleaning:
1.Disconnect the coffee machine from the mains power.
2.Never immerse the coffee machine in water.
3.You can wipe it with a soft, damp cloth.
4.Rinse the filter under running water. Wash the pot with a soft, damp cloth and dishwashing detergent.
5.Elements of the coffee machine should not be washed in a dishwasher.

Descaling:
To ensure that the coffee machine operates reliably and be fully effective it needs to be descaled regularly. The frequency of descaling depends on water hardness and frequency of use. The depositing lime scale leads to longer coffee preparation and may lead to damage to the coffee machine.
PLEASE DESCALE THE DEVICE ONE EVERY 5-8 weeks. Devices damaged by bad maintenance will not be eligible for warranty claims and repair.
We recommend using descaling liquids especially suited to coffee machines and kettles with plastic housing. Follow the given instructions. After rinsing the lime scale deposits from the water elements of the coffee machine, perform 3 brews using only water prior to the first coffee brewing.

TECHNICAL INFORMATION
Supply voltage: 220-240V ~50/60Hz
Power Nom: 900W
Capacity: 1,5 L

To protect your environment: please separate carton boxes and plastic bags and dispose them in corresponding waste bins. Used appliance should be delivered to the dedicated collecting points due to hazarsous components, which may effect the environment. Do not dispose this appliance in the common waste bin.

Die Garantiebedingungen sind unterschiedlich, wenn das Gerät für kommerzielle Zwecke verwendet wird.

1. Bevor Sie das Produkt verwenden, lesen Sie es bitte sorgfältig durch und befolgen Sie immer die folgenden Anweisungen. Der Hersteller haftet nicht für Schäden, die durch Missbrauch entstehen.
2.Das Produkt darf nur in Innenräumen verwendet werden. Verwenden Sie das Produkt nicht für Zwecke, die nicht mit seiner Anwendung kompatibel sind.
3. Die anwendbare Spannung beträgt 230 V, ~ 50 Hz. Aus Sicherheitsgründen ist es nicht angebracht, mehrere Geräte an eine Steckdose anzuschließen.
4. Seien Sie bitte vorsichtig, wenn Sie Kinder benutzen. Lassen Sie die Kinder nicht mit dem Produkt spielen. Lassen Sie Kinder oder Personen, die das Gerät nicht kennen, es nicht ohne Aufsicht verwenden.
5. WARNUNG: Dieses Gerät darf von Kindern über 8 Jahren und Personen mit eingeschränkten körperlichen, sensorischen oder geistigen Fähigkeiten oder Personen ohne Erfahrung oder Kenntnis des Geräts nur unter Aufsicht einer für ihre Sicherheit verantwortlichen Person verwendet werden wenn sie in die sichere Verwendung des Geräts eingewiesen wurden und sich der mit dem Betrieb verbundenen Gefahren bewusst sind. Kinder sollten nicht mit dem Gerät spielen. Die Reinigung und Wartung des Geräts sollte nicht von Kindern durchgeführt werden, es sei denn, sie sind älter als 8 Jahre und diese Aktivitäten werden unter Aufsicht durchgeführt.
6. Denken Sie nach Beendigung des Gebrauchs des Produkts immer daran, den Stecker vorsichtig aus der Steckdose zu ziehen, die die Steckdose mit der Hand hält. Niemals am Netzkabel ziehen !!!
7. Lassen Sie das Produkt niemals ohne Aufsicht an die Stromquelle angeschlossen. Auch wenn die Verwendung für kurze Zeit unterbrochen wird, schalten Sie das Netzwerk aus und ziehen Sie den Netzstecker.
8. Stecken Sie niemals das Netzkabel, den Stecker oder das gesamte Gerät ins Wasser. Setzen Sie das Produkt niemals atmosphärischen Bedingungen wie direktem Sonnenlicht oder Regen usw. aus. Verwenden Sie das Produkt niemals unter feuchten Bedingungen.
9. Überprüfen Sie regelmäßig den Zustand des Netzkabels. Wenn das Netzkabel beschädigt ist, sollte das Produkt an einen professionellen Servicestandort übergeben werden, um es zu ersetzen, um gefährliche Situationen zu vermeiden.
10. Verwenden Sie das Produkt niemals mit einem beschädigten Netzkabel oder wenn es fallen gelassen oder auf andere Weise beschädigt wurde oder wenn es nicht richtig funktioniert. Versuchen Sie nicht, das defekte Produkt selbst zu reparieren, da dies zu einem elektrischen Schlag führen kann. Wenden Sie sich immer an einen professionellen Servicestandort, um das beschädigte Gerät zu reparieren. Alle Reparaturen können nur von autorisierten Servicefachleuten durchgeführt werden. Die Reparatur, die falsch durchgeführt wurde, kann für den Benutzer gefährliche Situationen verursachen.
11. Stellen Sie das Produkt niemals auf oder in der Nähe von heißen oder warmen Oberflächen oder Küchengeräten wie dem Elektroherd oder dem Gasbrenner auf.
12. Verwenden Sie das Produkt niemals in der Nähe von brennbaren Stoffen.
13. Lassen Sie das Kabel nicht über die Kante der Theke hängen.
14. Teile und Zubehör dürfen nicht in der Spülmaschine gewaschen werden

DETAILLIERTE SICHERHEITSHINWEISE

1. Verwenden Sie die Kaffeemaschine niemals, wenn sie nicht mit Wasser gefüllt ist.
2. Die Kaffeemaschine kann Dampf abgeben. Achten Sie darauf, sich nicht zu verbrennen.
3. Die Kanne und der Kaffee darin sind heiß. Heben Sie den Topf an und halten Sie ihn am Griff. Achten Sie darauf, sich nicht zu verbrennen.
4. Stellen Sie die Kaffeemaschine nicht auf eine Metalloberfläche (z. B. ein Tablett).

BESCHREIBUNG DES GERÄTS
Hauptkörper A:

1. Wassertankdeckel	2. Wassertank	3. Hauptgehäuse	4. Wärmeplatte	5. Bodenplatte
6. Trichter	7. Karaffendeckel	8. Karaffengriff	9. Glaskaraffe	10. Bedienfeld
20. Filter				

Systemsteuerung B:

11. Minutentaste	12. Programmtaste	13. Ein / Aus-Taste	14. Stärke-Taste	15. Stundentaste .
16. Programmanzeige	17. Ein / Aus-Anzeige	18. Festigkeitsanzeige	19. Anzeige	

VOR DER ERSTEN VERWENDUNG:
Lassen Sie die Kaffeemaschine vor der ersten Tee- / Kaffeezubereitung ohne Kaffee und ohne Papierfilter laufen, der nur mit Wasser gefüllt ist.
1.Schließen Sie die Kaffeemaschine an das Stromnetz an.
2.Füllen Sie den Wassertank (2) mit Wasser, bis der maximale Füllstand erreicht ist.
3.Setzen Sie die Karaffe (9) auf die Wärmeplatte (4).
4. Aktivieren Sie den Brühvorgang mit der Ein / Aus-Taste (13).
5.Warten Sie, bis das gesamte Wasser übertragen ist
6.Schalten Sie die Kaffeemaschine mit der Ein / Aus-Taste (13) aus und trennen Sie sie vom Stromnetz.

BRAUEN VON KAFFEE / TEE:
1.Stellen Sie sicher, dass die Kaffeemaschine an das Stromnetz angeschlossen ist.
2.Öffnen Sie den Wassertankdeckel (1) und gießen Sie ausreichend Wasser in den Wassertank (2). Achten Sie darauf, den Maximalwert nicht zu überschreiten.
3.Füllen Sie den Filter (20) mit Kaffee / Tee. Sie können austauschbare Papiereinsätze verwenden. Setzen Sie den gefüllten Filter in den Trichter (6).
4. Optional können Sie den Optionsknopf Stärke (14) verwenden, um den Kaffee stärker zu machen. Die Stärkeanzeige (18) leuchtet auf.
5. Aktivieren Sie den Brühvorgang mit der Ein / Aus-Taste (13). Die Ein / Aus-Anzeige leuchtet auf.
6.Warten Sie, bis das gesamte Wasser aus dem Wassertank (2) in den Topf (9) gelangt ist.
7.Die Kaffeemaschine arbeitet die nächsten 40 Minuten im Topfwärmemodus. Nach dieser Zeit erlischt die Ein / Aus-Anzeige.
8.Wenn Sie die Kaffeemaschine nicht mehr benutzen, schalten Sie sie mit der Ein- / Aus-Taste (5) aus und trennen Sie sie vom Stromnetz.

!! WARNUNG!! Stellen Sie sicher, dass Sie den gebrauchten Kaffeepulver aus dem Filter werfen und den Filter und den Trichter nach jedem Gebrauch und vor der Lagerung reinigen. Der gemahlene Kaffee / Tee beginnt sich zu formen und wird

Uhreinstellung:
1. Schalten Sie das Gerät mit der Ein / Aus-Taste (13) ein.
2. Das Display (19) leuchtet auf und zeigt 12:00 an.
3. Mit den Tasten Minute (11) und Stunde (15) können Sie die angezeigte Zeit ändern.

Auto-On-Funktion programmieren:
Sie können das Gerät so einstellen, dass es zu einem gewünschten Zeitpunkt mit dem Brühen beginnt. Führen Sie dazu die folgenden Schritte aus:
1. Schalten Sie das Gerät mit der Ein / Aus-Taste (13) ein.
2. Stellen Sie die aktuelle Uhrzeit gemäß den obigen Anweisungen zum Einstellen der Uhr ein
3. Drücken Sie die Programmtaste (12).
4. Die Programmanzeige (16) beginnt zu blinken.
5. Das Display zeigt 12:00 an.
6. Verwenden Sie die Tasten Stunde (15) und Minuten (11), um die Startzeit zu ändern.
7. Bestätigen Sie mit der Programmtaste (12).
8. Die Programmanzeige (16) leuchtet jetzt weiter.
9. Zum Ausschalten drücken Sie erneut die Programmtaste (12). Die Programmanzeige (16) verschwindet.

REINIGUNG UND INSTANDHALTUNG
Reinigung:
1. Trennen Sie die Kaffeemaschine vom Stromnetz.
2. Tauchen Sie die Kaffeemaschine niemals in Wasser.
3. Sie können es mit einem weichen, feuchten Tuch abwischen.
4. Spülen Sie den Filter unter fließendem Wasser ab. Waschen Sie den Topf mit einem weichen, feuchten Tuch und Geschirrspülmittel.
5. Elemente der Kaffeemaschine sollten nicht in der Spülmaschine gewaschen werden.

Entkalkung:
Um sicherzustellen, dass die Kaffeemaschine zuverlässig arbeitet und voll funktionsfähig ist, muss sie regelmäßig entkalkt werden. Die Häufigkeit der Entkalkung hängt von der Wasserhärte und der Verwendungshäufigkeit ab. Der Hinterlegungs Kalk führt zu längerer Kaffeezubereitung und kann dazu führen , die Kaffeemaschine zu beschädigen.

BITTE ENTWERFEN SIE DAS GERÄT ALLE 5-8 Wochen. Geräte, die durch schlechte Wartung beschädigt wurden, haben keinen Anspruch auf Gewährleistungsansprüche und Reparaturen.

Wir empfehlen die Verwendung von Entkalkungsflüssigkeiten, die besonders für Kaffeemaschinen und Wasserkocher mit Kunststoffgehäuse geeignet sind. Befolgen Sie die angegebenen Anweisungen. Das nach dem Abspülen Kalkablagerungen Ablagerungen von dem Wasser Elementen der Kaffeemaschine, führen 3 Sude nur Wasser vor dem ersten Kaffee braut verwenden.

TECHNISCHE INFORMATION
Versorgungsspannung: 2 20-240 V ~ 50 /60 Hz
Leistung Nom: 900W
Kapazität: 1,5 L

Den Pappkarton im Altpapier entsorgen. Polyäthylenbeutel (PE) in dem Behälter für Kunststoff entsorgen. Das abgenutzte Gerät zum Recycling zu einer offiziellen Sammelstelle bringen, da es gefährliche Substanzen enthält, die die Umwelt gefährden können. Das Gerät sollte in einer Form abgegeben werden, die eine weitere Nutzung unmöglich macht. Wenn es Batterien enthält, sollten diese rausgenommen und separat an einer Sammelstelle abgegeben werden. Das Gerät darf nicht in den Hausmüll rausgeworfen werden!!

FRANÇAIS

CONSIGNES DE SECURITE
INSTRUCTIONS IMPORTANTES CONCERNANT LA SECURITE D'UTILISATION
LISEZ-LES ATTENTIVEMENT ET CONSERVEZ-LES POUR L'AVENIR

Les conditions de garantie sont différentes si l'appareil est utilisé à des fins commerciales.
1. Avant d'utiliser le produit, veuillez lire attentivement et toujours respecter les instructions suivantes. Le fabricant n'est pas responsable des dommages dus à une mauvaise utilisation.
2.Le produit ne doit être utilisé qu'à l'intérieur. N'utilisez pas le produit à des fins non compatibles avec son application.
3. La tension applicable est de 230V, ~ 50Hz. Pour des raisons de sécurité, il n'est pas approprié de connecter plusieurs appareils à une prise de courant.
4. Soyez prudent lors de l'utilisation autour des enfants. Ne laissez pas les enfants jouer avec le produit. Ne laissez pas les enfants ou les personnes ne connaissant pas l'appareil l'utiliser sans surveillance.
5. AVERTISSEMENT: Cet appareil peut être utilisé par des enfants de plus de 8 ans et des personnes ayant des capacités physiques, sensorielles ou mentales réduites, ou des personnes sans expérience ou connaissance de l'appareil, uniquement sous la surveillance d'une personne responsable de leur sécurité, ou s'ils ont reçu des instructions sur l'utilisation sûre de l'appareil et sont conscients des dangers liés à son fonctionnement. Les enfants ne doivent pas jouer avec l'appareil. Le nettoyage et l'entretien de l'appareil ne doivent pas être effectués par des enfants, à moins qu'ils n'aient plus de 8 ans et que ces activités soient effectuées sous surveillance.
6. Une fois que vous avez fini d'utiliser le produit, n'oubliez jamais de retirer délicatement la fiche de la prise de courant en tenant la prise avec votre main. Ne tirez jamais sur le câble d'alimentation !!!
7. Ne laissez jamais le produit connecté à la source d'alimentation sans surveillance. Même lorsque l'utilisation est interrompue pendant une courte période, éteignez-la du réseau, débranchez l'alimentation.
8. Ne mettez jamais le câble d'alimentation, la fiche ou l'ensemble de l'appareil dans l'eau. N'exposez jamais le produit aux conditions atmosphériques telles que la lumière directe du soleil ou la pluie, etc. N'utilisez jamais le produit dans des conditions humides.
9. Vérifiez régulièrement l'état du câble d'alimentation. Si le câble d'alimentation est endommagé, le produit doit être tourné vers un centre de service professionnel pour être remplacé afin d'éviter les situations dangereuses.
10. N'utilisez jamais le produit avec un câble d'alimentation endommagé ou s'il est tombé

ou endommagé d'une autre manière ou s'il ne fonctionne pas correctement. N'essayez pas de réparer vous-même le produit défectueux car cela peut entraîner un choc électrique. Confiez toujours l'appareil endommagé à un centre de service professionnel afin de le réparer. Toutes les réparations ne peuvent être effectuées que par des professionnels agréés. La réparation qui n'a pas été effectuée correctement peut entraîner des situations dangereuses pour l'utilisateur.
11. Ne placez jamais le produit sur ou à proximité de surfaces chaudes ou chaudes ou d'appareils de cuisine comme le four électrique ou le brûleur à gaz.
12. N'utilisez jamais le produit à proximité de combustibles.
13. Ne laissez pas le cordon pendre du bord du comptoir.
14. Les pièces et accessoires ne doivent pas être lavés au lave-vaisselle

INSTRUCTIONS DE SÉCURITÉ DÉTAILLÉES

1. N'utilisez jamais la machine à café si elle n'est pas remplie d'eau.
2. La machine à café peut émettre de la vapeur. Veillez à ne pas vous brûler.
3. La cafetière et le café à l'intérieur sont chauds. Soulevez le pot en le tenant par la poignée. Veillez à ne pas vous brûler.
4. Ne placez pas la machine à café sur une surface métallique (par exemple un plateau).

DESCRIPTION DE L'APPAREIL

Corps principal A:

1. Couvercle du réservoir d' eau
2. Réservoir d' eau
3. Logement principal
4. plaque Warming
5. Plaque de fond
6. Entonnoir
7. Couvercle de la carafe
8. Poignée de la carafe
9. Carafe en verre
10. Panneau de commande
20. Filtre

Panneau de contrôle B:

11. Bouton Minutes
12. Bouton Programme
13. Bouton Marche / Arrêt
14. Bouton Force
15. Bouton Heure.
16. Indicateur de programme
17. Indicateur marche / arrêt
18. Indicateur de force
19. Affichage

AVANT LA PREMIÈRE UTILISATION:

Avant la première préparation du thé / café, faites fonctionner la machine à café sans café et sans filtre en papier, remplie uniquement d'eau.
1.Connectez la machine à café au secteur.
2.Remplissez le réservoir d'eau (2) avec de l'eau jusqu'à ce qu'il atteigne le niveau maximum.
3.Mettez la carafe (9) sur la plaque chauffante (4).
4.Activez le processus d'infusion à l'aide du bouton Marche / Arrêt (13)
5. attendez que toute l'eau soit transférée
6.Éteignez la machine à café à l'aide du bouton Marche / Arrêt (13) et débranchez-la du secteur.

INFUSION DE CAFÉ / ThÉ:

1.Assurez-vous que la machine à café est branchée sur le secteur.
2.Ouvrez le couvercle du réservoir d'eau (1) et versez suffisamment d'eau dans le réservoir d'eau (2). Veillez à ne pas dépasser le niveau maximum.
3.Remplissez le filtre (20) avec du café / thé. Vous pouvez utiliser des encarts papier remplaçables. Placez le filtre rempli dans l'entonnoir (6).
4. En option , vous pouvez utiliser la Force bouton d'option (14) pour faire le café plus fort. L'indicateur de force (18) s'allumera.
5.Activez le processus de préparation à l'aide du bouton Marche / Arrêt (13). L'indicateur marche / arrêt s'allumera.
6.Attendez que toute l'eau soit transférée du réservoir d'eau (2) au pot (9).
7.La machine à café fonctionnera en mode de réchauffage de la casserole pendant les 40 minutes suivantes. Passé ce délai, l'indicateur Marche / Arrêt s'éteint.
8.Lorsque vous avez fini d'utiliser la machine à café, éteignez-la à l'aide du bouton marche / arrêt (5) et débranchez-la de l'alimentation secteur.

!! ATTENTION!! Assurez-vous de jeter le café moulu du filtre et nettoyez le filtre et l'entonnoir après chaque utilisation et avant le stockage. Le café moulu / thé commencera à moisir et

Réglage de l'horloge:

1. Allumez l'appareil avec le bouton Marche / Arrêt (13)
2. L'écran (19) s'allumera et affichera 12:00.
3. À l'aide des boutons Minute (11) et Hour (15), vous pouvez modifier l'heure affichée.

Programmation de la fonction de mise en marche automatique:

Vous pouvez configurer l'appareil pour qu'il commence le brassage à l'heure souhaitée. Pour ce faire, suivez les étapes ci-dessous:

1. Allumez l'appareil à l'aide du bouton Marche / Arrêt (13).
2. Configurez l'heure actuelle en suivant les instructions de réglage de l'horloge ci-dessus
3. Appuyez sur le bouton Programme (12).
4. L'indicateur de programme (16) commencera à clignoter.
5. L'écran affichera 12:00.

6. Utilisez les boutons Heure (15) et Minutes (11) pour modifier l'heure de début.
7. Confirmez avec le bouton Programme (12).
8. L'indicateur de programme (16) restera maintenant allumé.
9. Pour éteindre, appuyez à nouveau sur le bouton Programme (12). L'indicateur de programme (16) disparaîtra.

NETTOYAGE ET ENTRETIEN
Nettoyage:
1.Débranchez la machine à café du secteur.
Ne plongez jamais la machine à café dans l'eau.
3.Vous pouvez l'essuyer avec un chiffon doux et humide.
4. rincez le filtre sous l'eau courante. Lavez la casserole avec un chiffon doux et humide et un détergent à vaisselle.
5.Les éléments de la machine à café ne doivent pas être lavés au lave-vaisselle.

Détartrage:
Pour garantir un fonctionnement fiable et une efficacité optimale de la machine à café, elle doit être détartrée régulièrement. La fréquence du détartrage dépend de la dureté de l'eau et de la fréquence d'utilisation. Le dépôt de calcaire entraîne une préparation plus longue du café et peut endommager la machine à café.
VEUILLEZ DÉTARTRER L'APPAREIL UN TOUTES LES 5 à 8 semaines. Les appareils endommagés par un mauvais entretien ne seront pas éligibles aux réclamations de garantie et aux réparations.
Nous recommandons d'utiliser des liquides détartrants spécialement adaptés aux machines à café et aux bouilloires avec boîtier en plastique. Suivez les instructions données. Après avoir rincé les dépôts de calcaire des éléments à eau de la machine à café, effectuez 3 infusions en utilisant uniquement de l'eau avant la première infusion du café.

INFORMATIONS TECHNIQUES
Tension d' alimentation: 2 20-240 V ~ 50 /60 Hz
Puissance nominale: 900W
Capacité: 1,5 L

Respect de l'environnement. Nous vous prions de bien vouloir trier les emballages en carton ainsi que les sachets plastiques (en polyéthylène). L'appareil usagé ne doit pas être jeté à la poubelle mais remis au point de collecte prévu à cet effet car il contient des éléments pouvant être nocifs pour l'environnement. L'appareil électrique doit être remis de manière à limiter au maximum une éventuelle utilisation ultérieure. Si l'appareil contient des piles, il faut les retirer et les remettre à un autre point de collecte.
Ne pas jeter l'appareil dans une poubelle de déchets ménagers !!!

ESPAÑOL

CONDICIONES GENERALES DE SEGURIDAD
INSTRUCCIONES IMPORTANTES DE SEGURIDAD PARA EL USUARIO
POR FAVOR LEA ATENTAMENTE Y GUÁRDELAS PARA CONSULTAR EN EL FUTURO

Las condiciones de la garantía son diferentes si el dispositivo se utiliza con fines comerciales.
1. Antes de utilizar el producto, lea atentamente y siga siempre las siguientes instrucciones. El fabricante no se hace responsable de los daños debidos a un mal uso.
2. El producto solo debe utilizarse en interiores. No utilice el producto para ningún propósito que no sea compatible con su aplicación.
3. El voltaje aplicable es 230 V, ~ 50 Hz. Por razones de seguridad, no es apropiado conectar varios dispositivos a una sola toma de corriente.
4. Tenga cuidado al usarlo cerca de niños. No deje que los niños jueguen con el producto. No permita que niños o personas que no conozcan el dispositivo lo utilicen sin supervisión.
5. ADVERTENCIA: Este dispositivo puede ser utilizado por niños mayores de 8 años y personas con capacidades físicas, sensoriales o mentales reducidas, o personas sin experiencia o conocimiento del dispositivo, solo bajo la supervisión de una persona responsable de su seguridad, o si fueron instruidos sobre el uso seguro del dispositivo y son conscientes de los peligros asociados con su funcionamiento. Los niños no deben jugar con el dispositivo. La limpieza y el mantenimiento del dispositivo no deben ser realizados por niños, a menos que sean mayores de 8 años y estas actividades se realicen bajo supervisión.
6. Una vez que haya terminado de usar el producto, recuerde siempre quitar suavemente

el enchufe del tomacorriente sosteniendo el tomacorriente con la mano. ¡Nunca tire del cable de alimentación!
7. Nunca deje el producto conectado a la fuente de alimentación sin supervisión. Incluso cuando el uso se interrumpe por un corto tiempo, apáguelo de la red, desenchufe la alimentación.
8. Nunca coloque el cable de alimentación, el enchufe o todo el dispositivo en el agua. Nunca exponga el producto a las condiciones atmosféricas tales como luz solar directa o lluvia, etc. Nunca use el producto en condiciones húmedas.
9. Compruebe periódicamente el estado del cable de alimentación. Si el cable de alimentación está dañado, el producto debe llevarse a un lugar de servicio profesional para ser reemplazado a fin de evitar situaciones peligrosas.
10. No utilice nunca el producto con un cable de alimentación dañado o si se ha caído o dañado de alguna otra forma o si no funciona correctamente. No intente reparar el producto defectuoso usted mismo porque puede provocar una descarga eléctrica. Lleve siempre el dispositivo dañado a un lugar de servicio profesional para repararlo. Todas las reparaciones pueden ser realizadas únicamente por profesionales de servicio autorizados. La reparación que se realizó incorrectamente puede causar situaciones peligrosas para el usuario.
11. Nunca coloque el producto sobre o cerca de superficies calientes o calientes o de los electrodomésticos de la cocina como el horno eléctrico o el quemador de gas.
12. Nunca use el producto cerca de combustibles.
13. No deje que el cable cuelgue del borde del mostrador.
14. Las piezas y los dispositivos accesorios no deben lavarse en el lavavajillas.

INSTRUCCIONES DE SEGURIDAD DETALLADAS

1. No utilice nunca la máquina de café si no está llena de agua.
2. La máquina de café puede emitir vapor. Tenga cuidado de no quemarse.
3. La cafetera y el café que contiene están calientes. Levanta la olla sujetándola por el asa. Tenga cuidado de no quemarse.
4. No coloque la máquina de café sobre una superficie metálica (por ejemplo, una bandeja).

DESCRIPCIÓN DEL DISPOSITIVO

Cuerpo principal A:

1. Tanque de Agua tapa	2. Depósito de agua	3. Vivienda principal	4. placa de calentamiento
5. placa inferior	6. Embudo	7. Tapa de la jarra	8. Mango de la jarra
9. Jarra de vidrio	10. Panel de control	20. Filtrar	

Panel de control B:

11. Botón de minutos	12. Botón de programa	13. Botón de encendido / apagado
14. Botón de fuerza	15. Botón de hora.	16. Indicador de programa
17. Indicador de encendido / apagado		18. Indicador de fuerza 19. Pantalla

ANTES DEL PRIMER USO:

Antes de la primera preparación de té / café, haga funcionar la máquina de café sin café y sin el filtro de papel, llena solo de agua.
1.Conecte la máquina de café a la red eléctrica.
2. Llene el depósito de agua (2) con agua hasta que alcance el nivel máximo.
3. Coloque la jarra (9) sobre la placa calentadora (4).
4.Active el proceso de preparación con el botón de encendido / apagado (13)
5.Espere a que se transfiera toda el agua
6.Apague la máquina de café con el botón de encendido / apagado (13) y desconéctela de la red eléctrica.

PREPARACIÓN DE CAFÉ / TÉ:

1.Asegúrese de que la máquina de café esté conectada a la red eléctrica.
2.Abra la tapa del depósito de agua (1) y vierta suficiente agua en el depósito de agua (2). Tenga cuidado de no exceder el nivel máximo.
3. Llene el filtro (20) con café / té. Puede utilizar inserciones de papel reemplazables. Coloque el filtro lleno en el embudo (6).
4. Opcionalmente, puede usar el botón de opción Intensidad (14) para hacer el café más fuerte. Se encenderá el indicador de fuerza (18).
5. Active el proceso de preparación con el botón de encendido / apagado (13). El indicador de encendido / apagado se encenderá.
6.Espere hasta que toda el agua se transfiera del tanque de agua (2) a la olla (9).
7. La máquina de café funcionará en el modo de calentamiento de la olla durante los próximos 40 minutos. Después de ese tiempo, el

indicador de encendido / apagado se apagará.
8.Cuando haya terminado de utilizar la máquina de café apáguela con el botón de encendido / apagado (5) y desconéctela de la red.

!! ¡¡ADVERTENCIA!! Asegúrese de tirar el café molido usado del filtro y limpiar el filtro y el embudo después de cada uso y antes de guardarlo. El café molido / té comenzará a moldearse y

Ajuste del reloj:
1. Encienda el dispositivo con el botón de encendido / apagado (13)
2. La pantalla (19) se iluminará y mostrará 12:00.
3. Usando los botones de Minuto (11) y Hora (15) puede cambiar la hora mostrada.

Programación de la función de encendido automático:
Puede configurar el dispositivo para que comience a preparar a la hora deseada. Para hacerlo, siga los pasos a continuación:
1. Encienda el dispositivo con el botón de encendido / apagado (13).
2. Configure la hora actual siguiendo las instrucciones de configuración del reloj anteriores
3. Presione el botón Programa (12).
4. El indicador de programa (16) comenzará a parpadear.
5. La pantalla mostrará 12:00.
6. Use los botones Hora (15) y Minutos (11) para cambiar la hora de inicio.
7. Confirmar con el botón Programa (12).
8. El indicador de programa (16) ahora permanecerá encendido.
9. Para apagar presione el botón Programa (12) nuevamente. El indicador de programa (16) desaparecerá.

LIMPIEZA Y MANTENIMIENTO
Limpieza:
1. Desconecte la máquina de café de la red eléctrica.
2. Nunca sumerja la máquina de café en agua.
3. Puede limpiarlo con un paño suave y húmedo.
4. Enjuague el filtro con agua corriente. Lave la olla con un paño suave y húmedo y detergente lavavajillas.
5. Los elementos de la máquina de café no deben lavarse en el lavavajillas.

Descalcificar:
Para asegurarse de que la máquina de café funcione de manera confiable y sea completamente efectiva, debe descalcificarse regularmente. La frecuencia de descalcificación depende de la dureza del agua y la frecuencia de uso. La acumulación de sarro hace que la preparación del café sea más prolongada y puede provocar daños en la máquina de café.
DESCALCIE EL DISPOSITIVO CADA 5-8 semanas. Los dispositivos dañados por un mal mantenimiento no serán elegibles para reclamos de garantía y reparación.
Recomendamos utilizar líquidos descalcificadores especialmente adecuados para cafeteras y hervidores con carcasa de plástico. Siga las instrucciones dadas. Después de enjuagar los depósitos de cal de los elementos de agua de la máquina de café, realice 3 preparaciones usando solo agua antes de la primera preparación de café.

INFORMACIÓN TÉCNICA
Tensión de alimentación: 2 20-240 V ~ 50 /60 Hz
Potencia nominal: 900 W
Capacidad: 1,5 L

Preocupación por el medio ambiente. Por favor, lleva las cajas de cartón a un sitio de reciclaje. Las bolsas de polietileno se deben tirar al cubo de la basura amarillo (para envases). El equipo gastado debe ser entregado en el punto de almacenamiento adecuado, porque las piezas que constituyen el equipo pueden suponer un peligro para el medio ambiente. Debes entregar el equipo Hay que devolver el equipo eléctrico con el fin de evitar su reutilización. Si en el equipo se encuentran pilas, hay que sacarlas y entregar por separado, en un punto de almacenamiento adecuado. No tires el equipo al contenedor para residuos urbanos!!

CONDIÇÕES GERAIS DE SEGURANÇA
AS INSTRUÇÕES IMPORTANTES RELATIVAS À SEGURANÇA DE UTILIZAÇÃO DEVEM SER LIDAS COM ATENÇÃO E GUARDADAS PARA A POSTERIOR UTILIZAÇÃO

As condições de garantia são diferentes, se o dispositivo for usado para fins comerciais.
1. Antes de usar o produto, leia com atenção e sempre siga as instruções a seguir. O fabricante não é responsável por quaisquer danos devidos a qualquer uso indevido.
2. O produto só deve ser usado em ambientes internos. Não use o produto para nenhum propósito que não seja compatível com sua aplicação.
3. A tensão aplicável é 230 V, ~ 50 Hz. Por motivos de segurança, não é apropriado conectar vários dispositivos a uma tomada elétrica.
4. Tenha cuidado ao usar perto de crianças. Não deixe as crianças brincarem com o produto. Não deixe que crianças ou pessoas que não conheçam o dispositivo o utilizem sem supervisão.
5. AVISO: este dispositivo pode ser usado por crianças com mais de 8 anos de idade e pessoas com capacidades físicas, sensoriais ou mentais reduzidas, ou pessoas sem experiência ou conhecimento do dispositivo, apenas sob a supervisão de uma pessoa responsável por sua segurança, ou se foram instruídos sobre o uso seguro do dispositivo e estão cientes dos perigos associados ao seu funcionamento. As crianças não devem brincar com o dispositivo. A limpeza e a manutenção do aparelho não devem ser realizadas por crianças, a menos que tenham mais de 8 anos e as atividades sejam realizadas sob supervisão.
6. Depois de terminar de usar o produto, lembre-se sempre de remover com cuidado o plugue da tomada, segurando-a com a mão. Nunca puxe o cabo de alimentação !!!
7. Nunca deixe o produto conectado à fonte de alimentação sem supervisão. Mesmo quando o uso for interrompido por um curto período de tempo, desligue-o da rede e desconecte-o da tomada.
8. Nunca coloque o cabo de alimentação, o plugue ou todo o dispositivo na água. Nunca exponha o produto às condições atmosféricas, como luz solar direta ou chuva, etc. Nunca use o produto em condições de umidade.
9. Verifique periodicamente a condição do cabo de alimentação. Se o cabo de alimentação estiver danificado, o produto deve ser encaminhado a um local de serviço profissional para ser substituído, a fim de evitar situações perigosas.
10. Nunca use o produto com um cabo de alimentação danificado ou se ele foi derrubado ou danificado de qualquer outra forma ou se não funcionar corretamente. Não tente consertar o produto defeituoso sozinho, pois isso pode causar choque elétrico. Sempre leve o dispositivo danificado a um local de serviço profissional para repará-lo. Todos os reparos podem ser feitos apenas por profissionais de serviço autorizados. O reparo que foi feito incorretamente pode causar situações perigosas para o usuário.
11. Nunca coloque o produto sobre ou próximo de superfícies quentes ou mornas ou de utensílios de cozinha, como forno elétrico ou queimador a gás.
12. Nunca use o produto próximo a combustíveis.
13. Não deixe o cabo pendurado na borda do balcão.
14. Peças e dispositivos acessórios não devem ser lavados na máquina de lavar louça

INSTRUÇÕES DE SEGURANÇA DETALHADAS

1. Nunca use a máquina de café se ela não estiver cheia de água.
2. A máquina de café pode emitir vapor. Tome cuidado para não se queimar.
3. A cafeteira e o café dentro dela estão quentes. Levante a panela segurando-a pela alça. Tome cuidado para não se queimar.
4. Não coloque a máquina de café sobre uma superfície de metal (por exemplo, uma

bandeja).

DESCRIÇÃO DO DISPOSITIVO
Corpo Principal A:

1. Tanque de água tampa	2. Tanque de água	3. Alojamento principal	4. placa de aquecimento
5. plataforma inferior	6. Funil	7. Tampa da jarra	8. Alça da jarra
9. Jarra de vidro	10. Painel de controle	20. Filtro	

Painel de controle B:

11. Botão de minutos	12. Botão de programa	13. Botão liga / desliga	14. Botão de força
15. Botão de hora	16. Indicador de programa		17. Indicador liga / desliga
18. Indicador de força	19. Visor		

ANTES DA PRIMEIRA UTILIZAÇÃO:
Antes da primeira preparação do chá / café, ligue a máquina de café sem café e sem o filtro de papel, cheio apenas com água.
1.Ligue a máquina de café à rede elétrica.
2.Encha o reservatório de água (2) com água até atingir o nível máximo.
3.Coloque a jarra (9) na placa de aquecimento (4).
4. Ative o processo de infusão usando o botão Liga / Desliga (13)
5. Espere que toda a água seja transferida
6. Desligue a máquina de café com o botão Liga / Desliga (13) e desconecte-a da rede elétrica.

PRODUÇÃO DE CAFÉ / ChÁ:
1.Certifique-se de que a máquina de café está conectada à rede elétrica.
2. Abra a tampa do tanque de água (1) e despeje água suficiente no tanque de água (2). Tome cuidado para não exceder o nível máximo.
3.Encha o filtro (20) com café / chá. Você pode usar inserções de papel substituíveis. Coloque o filtro cheio no funil (6).
4. Opcionalmente, você pode usar o botão de opção Força (14) para tornar o café mais forte. O indicador de Força (18) acenderá.
5. Ative o processo de infusão usando o botão Liga / Desliga (13). O indicador Liga / Desliga acenderá.
6.Aguarde até que toda a água seja transferida do reservatório de água (2) para a panela (9).
7.A máquina de café funcionará no modo de aquecimento da cafeteira pelos próximos 40 minutos. Após esse tempo, o indicador Liga / Desliga se apaga.
8.Ao terminar de usar a cafeteira, desligue-a com o botão liga / desliga (5) e desconecte-a da rede elétrica.

!! AVISO!! Certifique-se de jogar fora o pó de café usado do filtro e limpe o filtro e o funil após cada uso e antes do armazenamento. O pó de café / chá vai começar a mofar e vai

Configuração do relógio:
1. Ligue o dispositivo com o botão Liga / Desliga (13)
2. O display (19) acenderá e exibirá 12:00.
3. Usando os botões Minuto (11) e Hora (15), você pode alterar a hora exibida.

Programação da função de ativação automática:
Você pode configurar o dispositivo para começar a preparar na hora desejada. Para fazer isso, siga as etapas abaixo:
1. Ligue o aparelho com o botão Liga / Desliga (13).
2. Configure a hora atual seguindo as instruções de configuração do relógio acima
3. Pressione o botão Programa (12).
4. O indicador do programa (16) começará a piscar.
5. O display mostrará 12:00.
6. Use os botões Hora (15) e Minutos (11) para alterar a hora de início.
7. Confirme com o botão Programa (12).
8. O indicador de programa (16) ficará aceso.
9. Para desligar, pressione o botão Programa (12) novamente. O Indicador de Programa (16) desaparecerá.

LIMPEZA E MANUTENÇÃO
Limpeza:
1.Desligue a máquina de café da rede eléctrica.
2.Nunca mergulhe a máquina de café em água.
3. Você pode limpá-lo com um pano úmido e macio.
4. Enxágue o filtro em água corrente. Lave a panela com um pano macio e úmido e detergente lava-louças.
5.Os elementos da máquina de café não devem ser lavados na máquina de lavar loiça.

Descalcificação:
Para garantir que a máquina de café funcione de forma confiável e totalmente eficaz, ela precisa ser descalcificada regularmente. A frequência da descalcificação depende da dureza da água e da frequência de uso. O depósito de calcário leva a uma preparação do café mais longa e pode causar danos à máquina de café.
DESCALE O DISPOSITIVO UM A CADA 5-8 semanas. Dispositivos danificados por má manutenção não serão elegíveis para reclamações de garantia e reparos.
Recomendamos a utilização de líquidos descalcificantes especialmente adequados para máquinas de café e chaleiras com caixa de plástico. Siga as instruções fornecidas. Depois de enxaguar os depósitos de calcário dos elementos de água da máquina de café, faça 3 preparações usando apenas água antes da primeira distribuição do café.

INFORMAÇÃO TÉCNICA
A tensão de alimentação: 2 20-240 V ~ 50 /60 Hz

Potência Nom: 900W
Capacidade: 1,5 L

Protecção do meio ambiente. Rogamos, os embalagens de cartão destinem-se para papéis velhos. Os sacos de polietileno (PE) devem-se colocar em contenedores para material plástico. O dispositivo usado deve-se levar a um ponto de armazenamento adequado porque os componentes perigosos que ficam dentro do dispositivo podem ser perigosos para o meio ambiente. O dispositivo elétrico deve-se entregar de modo que se reduza a sua nova utilização e uso. Se no dispositivo há pilhas, devem-se tirar e levar a um ponto de armazenamento em separado.
Não colocar o dispositivo em contenedores para resíduos municipais!!

LIETUVIŲ

Garantijos sąlygos skiriasi, jei prietaisas naudojamas komerciniams tikslams.
1. Prieš naudodami gaminį, atidžiai perskaitykite ir visada laikykitės šių nurodymų. Gamintojas neatsako už žalą, atsiradusią dėl netinkamo naudojimo.
2. Produktas turi būti naudojamas tik patalpose. Nenaudokite gaminio jokiems tikslams, kurie nesuderinami su jo taikymu.
3. Taikoma įtampa yra 230V, ~ 50Hz. Saugumo sumetimais nėra tikslinga prie vieno maitinimo lizdo prijungti kelis įrenginius.
4. Būkite atsargūs, kai naudojatės šalia vaikų. Neleiskite vaikams žaisti su gaminiu. Neleiskite vaikams ar žmonėms, nežinantiems prietaiso, jo naudoti be priežiūros.
5. ĮSPĖJIMAS: Šį prietaisą gali naudoti vyresni nei 8 metų vaikai ir asmenys su ribotomis fizinėmis, jutiminėmis ar psichinėmis galimybėmis arba asmenys, neturintys patirties ir žinių apie prietaisą, tik prižiūrimi už jų saugumą atsakingo asmens arba jei jiems buvo nurodyta saugiai naudotis prietaisu ir jie žino apie su jo naudojimu susijusius pavojus. Vaikai neturėtų žaisti su prietaisu. Prietaisą valyti ir prižiūrėti neturėtų vaikai, išskyrus tuos atvejus, kai jie yra vyresni nei 8 metų, o ši veikla atliekama prižiūrint.
6. Baigę naudoti gaminį, visada nepamirškite ranka švelniai ištraukti kištuką iš maitinimo lizdo. Niekada netraukite maitinimo kabelio !!!
7. Niekada nepalikite gaminio prijungto prie maitinimo šaltinio be priežiūros. Net kai naudojimas nutrūksta trumpam, išjunkite jį iš tinklo, atjunkite maitinimą.
8. Niekada nedėkite maitinimo laido, kištuko ar viso prietaiso į vandenį. Niekada nenaudokite gaminio tokiomis atmosferos sąlygomis, kaip tiesioginė saulės šviesa, lietus ir pan. Niekada nenaudokite gaminio drėgnomis sąlygomis.
9. Periodiškai patikrinkite maitinimo laido būklę. Jei pažeistas maitinimo laidas, norėdami išvengti pavojingų situacijų, gaminį reikia nukreipti į profesionalų aptarnavimo vietą, kurioje jis bus pakeistas.
10. Niekada nenaudokite gaminio su pažeistu maitinimo kabeliu, jei jis buvo numestas ar sugadintas kitu būdu, arba jei jis neveikia tinkamai. Nebandykite patys taisyti sugedusio gaminio, nes tai gali sukelti elektros smūgį. Norėdami jį pataisyti, sugadintą prietaisą visada nukreipkite į profesionalų aptarnavimo vietą. Visą remontą gali atlikti tik įgalioti techninės priežiūros specialistai. Neteisingai atliktas remontas gali sukelti pavojingas situacijas vartotojui.
11. Niekada nedėkite gaminio ant karštų ar šiltų paviršių ar virtuvės prietaisų, tokių kaip elektrinė orkaitė ar dujų degiklis, ar arti jų.
12. Niekada nenaudokite gaminio arti degiųjų medžiagų.
13. Neleiskite laidui kaboti virš prekystalio krašto.
14. Dalių ir priedų negalima plauti indaplovėje

IŠSAMIOS SAUGOS INSTRUKCIJOS

1. Niekada nenaudokite kavos aparato, jei jis nėra užpildytas vandeniu.
2. Kavos aparatas gali skleisti garą. Pasirūpinkite, kad nesudegtumėte.
3. Puodas ir jo viduje esanti kava yra karšti. Pakelkite puodą, laikydami jį už rankenos. Pasirūpinkite, kad nesudegtumėte.
4. Nestatykite kavos aparato ant metalinio paviršiaus (pvz., Padėklo).

PRIETAISO APRAŠYMAS
Pagrindinis korpusas A:
1. Vandens bako dangtelis 2. Vandens bakas 3. Pagrindinis korpusas 4. Šildymo plokštė 5. Apatinė plokštė
6. Piltuvas 7. Karafės dangtis 8. Karafės rankena 9. Stiklo karamelė 10. Valdymo skydelis
20. Filtras
Valdymo skydelis B:
11. Minutės mygtukas 12. Programos mygtukas 13. Įjungimo / išjungimo mygtukas 14. Stiprumo mygtukas
15. Valandos mygtukas. 16. Programos indikatorius 17. Įjungimo / išjungimo indikatorius 18. Stiprumo indikatorius
19. Ekranas

PRIEŠ PIRMĄ NAUDOJIMĄ:
Prieš ruošdami arbatą / kavą, paleiskite kavos aparatą be kavos ir be popieriaus filtro, pripildytą tik vandens.
1. Prijunkite kavos aparatą prie maitinimo tinklo.
2. Užpildykite vandens rezervuarą (2) vandeniu, kol jis pasieks didžiausią lygį.
3. Įdėkite „Carafe“ (9) ant pašildymo plokštės (4).
4. Įjunkite virimo procesą naudodami įjungimo / išjungimo mygtuką (13).
5. Palaukite, kol visas vanduo išsiskirs
6. Išjunkite kavos aparatą naudodami įjungimo / išjungimo mygtuką (13) ir atjunkite nuo maitinimo tinklo.

KAVOS / ARBATOS AUGINIMAS:
1. Įsitikinkite, kad kavos aparatas yra prijungtas prie maitinimo tinklo.
2. Atidarykite vandens rezervuaro dangtį (1) ir užpilkite pakankamai vandens į vandens rezervuarą (2). Stenkitės, kad neviršytumėte maksimalaus lygio.
3. Užpildykite filtrą (20) kava / arbata. Galite naudoti keičiamus popierinius įdėklus. Įpilkite užpildytą filtrą į piltuvą (6).
4. Jei norite, kad kava būtų stipresnė, galite naudoti stiprumo parinkties mygtuką (14). Įsijungs stiprumo indikatorius (18).
5. Įjunkite virimo procesą naudodami įjungimo / išjungimo mygtuką (13). Įjungimo / išjungimo indikatorius įsijungs.
6. Palaukite, kol visas vanduo bus perkeltas iš vandens rezervuaro (2) į puodą (9).
7. Kavos aparatas kitas 40 minučių veiks puodo šildymo režimu. Po to įjungimo / išjungimo indikatorius išsijungs.
8. Baigę naudoti kavos aparatą, išjunkite jį naudodami įjungimo / išjungimo mygtuką (5) ir atjunkite nuo maitinimo tinklo.

!! ĮSPĖJIMAS! Nepamirškite išmesti panaudotos kavos maltos medžiagos iš filtro ir išvalykite filtrą bei piltuvą po kiekvieno naudojimo ir prieš laikydami. Kavos pagrindas / arbata pradės pelyti ir bus

Laikrodžio nustatymas:
1. Įjunkite įrenginį naudodami įjungimo / išjungimo mygtuką (13)
2. Ekranas (19) užsidegs ir rodys 12:00.
3. Mygtukais Minutė (11) ir Valanda (15) galite pakeisti rodomą laiką.

Automatinio įjungimo funkcijos programavimas:
Galite nustatyti, kad prietaisas pradėtų virti norimu laiku. Norėdami tai padaryti, atlikite šiuos veiksmus:
1. Įjunkite įrenginį naudodami įjungimo / išjungimo mygtuką (13).
2. Nustatykite dabartinį laiką vadovaudamiesi anksčiau pateiktomis Laikrodžio nustatymo instrukcijomis
3. Paspauskite mygtuką Program (12).
4. Pradės mirksėti programos indikatorius (16).
5. Ekrane bus rodoma 12:00.
6. Norėdami pakeisti pradžios laiką, naudokite mygtukus Valanda (15) ir Minutės (11).
7. Patvirtinkite mygtuku Program (12).
8. Programos indikatorius (16) dabar liks degtas.
9. Norėdami išjungti, dar kartą paspauskite programos mygtuką (12). Programos indikatorius (16) išnyks.

VALYMAS IR PRIEŽIŪRA
Valymas:
1. Atjunkite kavos aparatą nuo maitinimo tinklo.
2. Niekada nemerkite kavos aparato į vandenį.
3. Galite nuvalyti minkštu, drėgnu skudurėliu.
4. Nuplaukite filtrą tekančiu vandeniu. Puodą nuplaukite minkštu, drėgnu skudurėliu ir indų plovikliu.
5. Kavos aparato elementų negalima plauti indaplovėje.

Nukalkinimas:
Kad kavos aparatas veiktų patikimai ir būtų visiškai efektyvus, jį reikia reguliariai nukalkinti. Nukalkinimo dažnis priklauso nuo vandens kietumo ir naudojimo dažnio. Nusėdusios kalkių skalės ilgiau paruošia kavą ir gali sugadinti kavos aparatą.
PRAŠOME KASKĄ NUKALINTI ĮRENGINĮ KASKAI 5-8 savaites. Įrenginiai, sugadinti dėl netinkamos techninės priežiūros, nebus

taikomi garantiniams reikalavimams ir jų taisymui.
Rekomenduojame naudoti nukalkinimo skysčius, ypač tinkamus kavos aparatams ir virduliams su plastikiniu korpusu. Vykdykite pateiktas instrukcijas. Nuplaudę kalkių nuosėdas iš kavos aparato vandens elementų, prieš pirmąjį kavos ruošimą atlikite 3 virimus naudodami tik vandenį.

TECHNINE INFORMACIJA
Tiekimo įtampa: 2 20-240 V ~ 50 /60 Hz
Nominali galia : 900W
Talpa: 1,5 L

Rūpinantis aplinka. Kartono pakuotes atiduoti į makulatūrą. Polietileno (PE) maišelius mesti į plastikui skirtą konteinerį. Susidėvėjusį prietaisą atiduoti į atitinkamą atliekų surinkimo vietą, nes prietaise esančios pavojingos medžiagos gali kelti grėsmę aplinkai. Elektrinį prietaisą atiduoti tokį, kad nebūtų galima jo pakartotinai naudoti ir panaudoti. Jeigu prietaise yra baterijos, būtina jas išimti ir atskirai atiduoti į atliekų surinkimo vietą.
Nemesti prietaiso į buitinių atliekų konteinerį!

LATVIEŠU

Garantijas nosacījumi ir atšķirīgi, ja ierīci izmanto komerciāliem mērķiem.
1. Pirms produkta lietošanas, lūdzu, uzmanīgi izlasiet un vienmēr ievērojiet šādus norādījumus. Ražotājs nav atbildīgs par zaudējumiem, kas radušies nepareizas lietošanas dēļ.
2. Produkts ir paredzēts lietošanai tikai telpās. Nelietojiet izstrādājumu nekādiem mērķiem, kas nav saderīgi ar tā lietojumu.
3. Piemērojamais spriegums ir 230V, ~ 50Hz. Drošības apsvērumu dēļ nav pareizi savienot vairākas ierīces ar vienu kontaktligzdu.
4. Lūdzu, esiet piesardzīgs, lietojot apkārt bērniem. Neļaujiet bērniem spēlēties ar produktu. Neļaujiet bērniem vai cilvēkiem, kuri nezina ierīci, to lietot bez uzraudzības.
5. BRĪDINĀJUMS. Šo ierīci bērni, kas vecāki par 8 gadiem, un personas ar ierobežotām fiziskām, maņu vai garīgām spējām vai personas, kurām nav pieredzes vai zināšanas par ierīci, drīkst izmantot tikai personas uzraudzībā, kas atbild par viņu drošību, vai ja viņi ir instruēti par ierīces drošu lietošanu un apzinās ar tās darbību saistītās briesmas. Bērniem nevajadzētu spēlēt ar ierīci. Ierīces tīrīšanu un apkopi nedrīkst veikt bērni, ja vien viņi nav vecāki par 8 gadiem un šīs darbības veic uzraudzībā.
6. Pēc izstrādājuma lietošanas vienmēr atcerieties maigi noņemt kontaktdakšu no kontaktligzdas, ar roku turot kontaktligzdu. Nekad nevelciet strāvas kabeli !!!
7. Nekad neatstājiet produktu pieslēgtu strāvas avotam bez uzraudzības. Pat tad, ja lietošana uz īsu laiku tiek pārtraukta, izslēdziet to no tīkla, atvienojiet strāvu.
8. Nekad nelieciet strāvas kabeli, kontaktdakšu vai visu ierīci ūdenī. Nekad nepakļaujiet ierīci tādos atmosfēras apstākļos kā tieša saules gaisma vai lietus utt. Nekad nelietojiet produktu mitros apstākļos.
9. Periodiski pārbaudiet strāvas kabeļa stāvokli. Ja barošanas kabelis ir bojāts, produkts jānogriež profesionālā servisa vietā, kur tas jānomaina, lai izvairītos no bīstamām situācijām.
10. Nekad nelietojiet izstrādājumu ar bojātu strāvas kabeli, ja tas tika nomests vai sabojāts citā veidā vai ja tas nedarbojas pareizi. Nemēģiniet pats salabot bojāto produktu, jo tas var izraisīt elektrošoku. Lai to salabotu, vienmēr nogrieziet bojāto ierīci profesionālā servisa vietā. Visus remontdarbus var veikt tikai pilnvaroti servisa speciālisti. Nepareizi veikts remonts var radīt bīstamas situācijas lietotājam.
11. Nekad nelieciet izstrādājumu uz karstu vai siltu virsmu vai virtuves ierīču, piemēram, elektriskās krāsns vai gāzes degļa, vai tuvu tam.
12. Nekad nelietojiet produktu degošu tuvumā.

13. Neļaujiet vadam karāties virs letes malas.
14. Daļas un piederumus nedrīkst mazgāt trauku mazgājamajā mašīnā

DETALIZĒTAS DROŠĪBAS INSTRUKCIJAS

1. Nekad nelietojiet kafijas automātu, ja tas nav piepildīts ar ūdeni.
2. Kafijas automāts var izdalīt tvaiku. Uzmanieties, lai nesadedzinātu sevi.
3. Katls un tajā esošā kafija ir karsta. Paceliet podu, turot to aiz roktura. Uzmanieties, lai nesadedzinātu sevi.
4. Nenovietojiet kafijas automātu uz metāla virsmas (piemēram, paplātes).

IERĪCES APRAKSTS

Galvenais korpuss A:

1. Ūdens tvertnes vāks
2. Ūdens tvertne
3. Galvenais korpuss
4. Sildošā plāksne
5. Apakšējā plāksne
6. Piltuve
7. Karafes vāks
8. Karafes rokturis
9. Stikla karafe
10. Vadības panelis
20. Filtrēt

Vadības panelis B:

11. Minūšu poga
12. Programmas poga
13. Ieslēgšanas / izslēgšanas poga
14. Spēka poga
15. Stundas poga.
16. Programmas indikators
17. Ieslēgšanas / izslēgšanas indikators
18. Spēcības indikators
19. Displejs

PIRMS PIRMĀ LIETOŠANAS:

Pirms pirmās tējas / kafijas pagatavošanas darbiniet kafijas automātu bez kafijas un bez papīra filtra, kas piepildīts tikai ar ūdeni.

1. Pievienojiet kafijas automātu elektrotīklam.
2. Piepildiet ūdens tvertni (2) ar ūdeni, līdz tā sasniedz maksimālo līmeni.
3. Ielieciet Carafe (9) uz sasilšanas plāksnes (4).
4. Aktivizējiet vārīšanas procesu, izmantojot ieslēgšanas / izslēgšanas pogu (13).
5. Pagaidiet, līdz viss ūdens pārnest
6. Izslēdziet kafijas automātu, izmantojot ieslēgšanas / izslēgšanas pogu (13), un atvienojiet to no tīkla.

BRŪVU KAFIJA / TĒJA:

1. Pārliecinieties, vai kafijas automāts ir pievienots elektrotīklam.
2. Atveriet ūdens tvertnes vāku (1) un ielejiet ūdens tvertnē (2) pietiekamu daudzumu ūdens. Uzmanieties, lai nepārsniegtu maksimālo līmeni.
3. Piepildiet filtru (20) ar kafiju / tēju. Varat izmantot nomaināmus papīra ieliktņus. Ievietojiet iepildīto filtru piltuvē (6).
4. Pēc izvēles varat izmantot stipruma pogu Strength (14), lai kafija būtu stiprāka. Ieslēgsies spēka indikators (18).
5. Aktivizējiet pagatavošanas procesu, izmantojot ieslēgšanas / izslēgšanas pogu (13). Ieslēgsies ieslēgšanas / izslēgšanas indikators.
6. Pagaidiet, līdz viss ūdens tiek pārnests no ūdens tvertnes (2) uz trauku (9).
7. Kafijas automāts nākamās 40 minūtes darbosies katla sildīšanas režīmā. Pēc šī laika ieslēgšanas / izslēgšanas indikators izslēgsies.
8. Kad esat pabeidzis kafijas automāta lietošanu, izslēdziet to, izmantojot ieslēgšanas / izslēgšanas pogu (5), un atvienojiet to no elektrotīkla.

!! BRĪDINĀJUMS !! Pārliecinieties, ka izmetat izlietoto kafijas malumu no filtra un pēc katras lietošanas un pirms uzglabāšanas notīriet filtru un piltuvi. Kafijas zeme / tēja sāks pelēt un veidosies

Pulksteņa iestatīšana:

1. Ieslēdziet ierīci ar ieslēgšanas / izslēgšanas pogu (13)
2. Displejs (19) iedegsies un parādīs 12:00.
3. Izmantojot pogas Minūte (11) un Stunda (15), varat mainīt parādīto laiku.

Automātiskās ieslēgšanas funkcijas programmēšana:

Jūs varat iestatīt ierīci sākt gatavot vēlamajā laikā. Lai to izdarītu, rīkojieties šādi:

1. Ieslēdziet ierīci, izmantojot ieslēgšanas / izslēgšanas pogu (13).
2. Iestatiet pašreizējo laiku, ievērojot iepriekš minētos pulksteņa iestatīšanas norādījumus
3. Nospiediet pogu Program (12).
4. Sāks mirgot programmas indikators (16).
5. Displejā būs redzams 12:00.
6. Izmantojiet pogas Stunda (15) un Minūtes (11), lai mainītu sākuma laiku.
7. Apstipriniet ar pogu Program (12).
8. Programmas indikators (16) tagad paliks iedegts.
9. Lai izslēgtu, vēlreiz nospiediet pogu Program (12). Programmas indikators (16) pazudīs.

TĪRĪŠANA UN APKOPE

Tīrīšana:

1. Atvienojiet kafijas automātu no elektrotīkla.
2. Nekad neiegremdējiet kafijas automātu ūdenī.
3. To var noslaucīt ar mīkstu, mitru drānu.
4. Noskalojiet filtru tekošā ūdenī. Nomazgājiet trauku ar mīkstu, mitru drānu un trauku mazgāšanas līdzekli.
5. Kafijas automāta elementus nedrīkst mazgāt trauku mazgājamajā mašīnā.

Atkaļķošana:
Lai nodrošinātu kafijas automāta drošu darbību un tā efektivitāti, tas regulāri jāatkaļķo. Atkaļķošanas biežums ir atkarīgs no ūdens cietības un lietošanas biežuma. Kaļķa nogulsnes nogulsnēšanās ilgāk pagatavo kafiju un var sabojāt kafijas automātu.
LŪDZU, ATKALOJIET IERĪCI KATRŪ 5-8 nedēļas. Ierīces, kuras bojātas nepareizas apkopes dēļ, nevarēs pretendēt uz garantijas prasībām un remontu.
Mēs iesakām izmantot atkaļķošanas šķidrumus, kas īpaši piemēroti kafijas automātiem un tējkannām ar plastmasas korpusu. Izpildiet dotos norādījumus. Pēc kaļķa nogulsnes noskalošanas no kafijas automāta ūdens elementiem, pirms pirmās kafijas pagatavošanas veiciet 3 pagatavošanas reizes, izmantojot tikai ūdeni.

TEHNISKĀ INFORMĀCIJA
Barošanas spriegums: 2 220-240 V ~ 50 /60 Hz
Jaudas nominālā: 900W
Tilpums: 1,5 L

Apkārtējās vides aizsardzība. Kartona iepakojumu, lūdzu, nododiet otreizējai pārstrādei. Polietilēna maisiņus (PE) izmest plastmasas izstrādājumiem paredzētajos konteineros. Lietotās elektropreces nododiet attiecīgajos pieņemšanas punktos. Ierīcē satur bīstamas sastāvdaļas, kas var izraisīt draudus apkārtējai videi. Elektroierīce jānodod tā, lai ierobežotu tās atkārtotu izmantošanu. Ja ierīcē atrodas baterijas, izņemiet tās un nododiet pieņemšanas punktā atsevišķi. Produktu neizmest sadzīves atkritumu konteinerā!

EESTI

ÜLDISED OHUTUSJUHISED. LUGEGE SEADME KASUTUSOHUTUST PUUDUTAVAD JUHISED TÄHELEPANELIKULT LÄBI JA HOIDKE ALLES

Garantiitingimused on erinevad, kui seadet kasutatakse kaubanduslikul eesmärgil.
1. Enne toote kasutamist lugege palun hoolikalt läbi ja järgige alati järgmisi juhiseid. Tootja ei vastuta väärkasutamisest tulenevate kahjude eest.
2. Toodet kasutatakse ainult siseruumides. Ärge kasutage toodet eesmärkidel, mis ei ühildu selle rakendusega.
3. Rakendatav pinge on 230V, ~ 50Hz. Ohutuse huvides ei ole mitme seadme ühendamine ühe pistikupesaga asjakohane.
4. Laste läheduses kasutamisel olge ettevaatlik. Ärge laske lastel tootega mängida. Ärge lubage lastel ega inimestel, kes seadet ei tunne, seda ilma järelevalveta kasutada.
5. HOIATUS. Seda seadet võivad üle 8-aastased lapsed ja piiratud kehaliste, sensoorsete või vaimsete võimetega või seadme puuduvate kogemuste ja teadmistega inimesed kasutada ainult nende ohutuse eest vastutava isiku järelevalve all või kui neile õpetati seadme ohutut kasutamist ja nad on teadlikud seadme kasutamisega seotud ohtudest. Lapsed ei tohiks seadmega mängida. Lapsed ei tohi seadet puhastada ega hooldada, välja arvatud juhul, kui nad on üle 8-aastased ja neid tegevusi teostatakse järelevalve all.
6. Pärast toote kasutamise lõpetamist ärge unustage alati pistikut pistikupesast õrnalt lahti võtta. Ärge kunagi tõmmake toitekaablit !!!
7. Ärge kunagi jätke toodet toiteallikaga ühendatud ilma järelevalveta. Isegi kui kasutamine on lühiajaliselt katkestatud, lülitage see võrgust välja, eemaldage toide.
8. Ärge kunagi pange toitekaablit, pistikut ega kogu seadet vette. Ärge kunagi hoidke toodet ilmastikutingimustes, näiteks otsese päikesevalguse või vihma käes. Ärge kunagi kasutage toodet niisketes tingimustes.
9. Kontrollige perioodiliselt toitekaabli seisukorda. Kui toitekaabel on kahjustatud, tuleb ohtlike olukordade vältimiseks pöörduda toote asjatundliku teeninduskoha poole.
10. Ärge kunagi kasutage toodet koos kahjustatud toitekaabliga, kui see on maha kukkunud või muul viisil kahjustatud või kui see ei tööta korralikult. Ärge proovige defektiga toodet ise parandada, kuna see võib põhjustada elektrilöögi. Selle parandamiseks pöörake kahjustatud seade alati professionaalsesse teeninduskohta. Kõiki remonditöid saavad teha ainult volitatud hooldustöötajad. Valesti tehtud remont võib põhjustada kasutajale ohtlikke olukordi.
11. Ärge kunagi pange toodet kuumade või soojade pindade ega köögiseadmete (nt

elektriahi või gaasipõleti) lähedale.
12. Ärge kunagi kasutage toodet põlevate materjalide läheduses.
13. Ärge laske juhtmel loenduri serva kohal rippuda.
14. Osasid ja lisaseadmeid ei tohi nõudepesumasinas pesta

ÜKSIKASJALIKUD OHUTUSJUHISED

1. Ärge kunagi kasutage kohvimasinat, kui see pole veega täidetud.
2. Kohvimasin võib eraldada auru. Olge ettevaatlik ja ärge põletage ennast.
3. Pott ja selle sees olev kohv on kuumad. Tõstke pott käepidemest kinni hoides. Olge ettevaatlik ja ärge põletage ennast.
4. Ärge asetage kohvimasinat metallpinnale (nt kandikule).

SEADME KIRJELDUS

Põhiosa A:

1. Veepaagi kaas	2. Veepaak	3. Peamine korpus	4. Soojendusplaat	5. Alumine plaat
6. Lehter	7. Carafe kaas	8. Carafe käepide	9. Glass Carafe	10. Juhtpaneel
20. Filtreeri				

Juhtpaneel B:

11. Minutite nupp	12. Programminupp	13. Sisse- ja väljalülitusnupp	14. Tugevuse nupp
15. Tundide nupp.	16. Programmi indikaator	17. Sees / väljas indikaator	18. Tugevuse indikaator
19. Ekraan			

ENNE ESMAST KASUTAMIST:

Enne esimest tee / kohvi valmistamist käivitage kohvimasin ilma kohvita ja ilma veega filtrita.
1. Ühendage kohvimasin vooluvõrku.
2. Täitke veepaak (2) veega, kuni see saavutab maksimaalse taseme.
3. Pange Carafe (9) soojendusplaadile (4).
4. Aktiveerige keetmisprotsess, kasutades nuppu On / Off (13)
5. Oodake, kuni kogu vesi kandub üle
6. Lülitage kohvimasin sisse / välja nupu (13) abil välja ja lahutage vooluvõrgust.

KOHV / TEE TÕMMINE:

1. Veenduge, et kohvimasin on vooluvõrku ühendatud.
2. Avage veepaagi kaas (1) ja valage veepaaki (2) piisavalt vett. Ärge ületage maksimaalset taset.
3. Täitke filter (20) kohvi / teega. Võite kasutada vahetatavaid paberitükke. Asetage täidetud filter lehtrisse (6).
4. Soovi korral võite kohvi kangemaks muutmiseks kasutada nuppu Tugevus (14). Tugevuse indikaator (18) süttib.
5. Aktiveerige keetmisprotsess, kasutades nuppu Sisse / välja (13). Sisselülitamise indikaator lülitub sisse.
6. Oodake, kuni kogu vesi kantakse veepaagist (2) potti (9).
7. Kohvimasin töötab järgmise 40 minuti jooksul potisoojendusrežiimis. Pärast seda aega lülitub sisse / välja indikaator välja.
8. Kui olete kohvimasina kasutamise lõpetanud, lülitage see sisse- / väljalülitusnupu (5) abil välja ja lahutage vooluvõrgust.

!! HOIATUS !! Visake kasutatud kohvipuru filtrist välja ning puhastage filter ja lehter pärast iga kasutamist ja enne ladustamist. Kohvipuru / tee hakkab hallitama ja läheb

Kellaseade:

1. Lülitage seade sisse / välja nupuga (13) sisse
2. Ekraan (19) süttib ja näitab kell 12:00.
3. Nuppude Minut (11) ja Tund (15) abil saate kuvatud aega muuta.

Automaatse sisselülitamise funktsiooni programmeerimine:

Võite seadistada seadme soovitud ajal pruulimist alustama. Selleks toimige järgmiselt.
1. Lülitage seade sisse / välja nupu (13) abil sisse.
2. Seadistage praegune kellaaeg, järgides ülaltoodud kella seadistamise juhiseid
3. Vajutage nuppu Program (12).
4. Programmi indikaator (16) hakkab vilkuma.
5. Ekraanil kuvatakse 12:00.
6. Algusaja muutmiseks kasutage nuppe Tund (15) ja Minutid (11).
7. Kinnitage nupuga Program (12).
8. Programmi indikaator (16) jääb nüüd põlema.
9. Väljalülitamiseks vajutage uuesti nuppu Program (12). Programmi indikaator (16) kaob.

PUHASTUS JA HOOLDUS

Puhastamine:

1. Eemaldage kohvimasin vooluvõrgust.
2. Ärge kunagi kastke kohvimasinat vette.
3. Võite selle pühkida pehme ja niiske lapiga.
4. Loputage filtrit jooksva vee all. Pese pott pehme, niiske lapi ja nõudepesuvahendiga.
5. Kohvimasina elemente ei tohi pesta nõudepesumasinas.

Katlakivi eemaldamine:
Kohvimasina usaldusväärse ja täieliku töö tagamiseks tuleb seda regulaarselt katlakivist puhastada. Katlakivi eemaldamise sagedus sõltub vee karedusest ja kasutamise sagedusest. Paigutatav lubjakaal toob kaasa pikema kohvi valmistamise ja võib põhjustada kohvimasina kahjustusi.
PALUN KORVALDAGE SEADMET KÕIK 5-8 nädala jooksul. Halva hoolduse tõttu kahjustatud seadmed ei kuulu garantiinõuete ega remondi alla.
Soovitame kasutada katlakivi eemaldamise vedelikke, mis sobivad eriti kohvimasinate ja plastkorpusega veekeetjate jaoks. Järgige antud juhiseid. Pärast kohvimasina veeelementide lubjakivijääkide loputamist tehke enne esimest kohvi valmistamist 3 vett, kasutades ainult vett.

TEHNILINE INFORMATSIOON
Toitepinge: 2 20-240 V -50 / 60 Hz
Võimsus : 900W
Mahutavus: 1,5 L

Hoolitse keskkonnakaitse eest..
Kartongist pakendid vii makulatuuri. Kilekotid (PE) viska kasutatud plastiku jaoks ettenähtud mahutitesse. Kasutatud seadmed vii selleks ettenähtud kogumispunktidesse, sest seadmes leiduvad ohtlikud elemendid võivad olla kahjulikud keskkonnale. Elektriseadmed tuleb anda nii ära, et seadet ei saaks enam uuesti kasutada. Kui seadmes on patareid, tuleb need välja võtta ja anda eraldi kogumispunkti.
Seadet ei tohi visata olmejäätmete konteineritesse!!

ČESKY

Záruční podmínky se liší, pokud je zařízení používáno ke komerčním účelům.
1. Před použitím výrobku si pečlivě přečtěte a vždy dodržujte následující pokyny. Výrobce není odpovědný za škody způsobené zneužitím.
2. Produkt se smí používat pouze v interiéru. Nepoužívejte výrobek k účelům, které nejsou kompatibilní s jeho aplikací.
3. Použitelné napětí je 230V, ~ 50Hz. Z bezpečnostních důvodů není vhodné připojit k jedné zásuvce více zařízení.
4. Při používání v okolí dětí buďte opatrní. Nenechte děti hrát si s výrobkem. Nedovolte dětem nebo lidem, kteří neznají zařízení, aby jej používali bez dozoru.
5. VAROVÁNÍ: Toto zařízení mohou používat děti starší 8 let a osoby se sníženými fyzickými, smyslovými nebo duševními schopnostmi nebo osoby bez zkušeností nebo znalostí zařízení, pouze pod dohledem osoby odpovědné za jejich bezpečnost, nebo pokud byli poučeni o bezpečném používání zařízení a jsou si vědomi nebezpečí spojených s jeho provozem. Děti by si se zařízením neměly hrát. Čištění a údržbu zařízení by neměly provádět děti, pokud nejsou starší 8 let a tyto činnosti nejsou prováděny pod dohledem.
6. Po ukončení používání produktu vždy nezapomeňte opatrně vytáhnout zástrčku ze zásuvky a držet ji rukou. Nikdy netahejte za napájecí kabel !!!
7. Nikdy nenechávejte výrobek připojený ke zdroji napájení bez dozoru. I když je používání na krátkou dobu přerušeno, vypněte jej ze sítě, odpojte napájení.
8. Nikdy nepokládejte napájecí kabel, zástrčku nebo celé zařízení do vody. Nikdy nevystavujte výrobek atmosférickým podmínkám, jako je přímé sluneční světlo nebo déšť atd. Nikdy nepoužívejte výrobek ve vlhkém prostředí.
9. Pravidelně kontrolujte stav napájecího kabelu. Pokud je napájecí kabel poškozen, měl by být produkt vyměněn k profesionálnímu servisu, který bude vyměněn, aby se zabránilo nebezpečným situacím.
10. Nikdy nepoužívejte výrobek s poškozeným napájecím kabelem, pokud spadl nebo byl poškozen jiným způsobem, nebo pokud nefunguje správně. Nepokoušejte se opravit vadný výrobek sami, protože by to mohlo vést k úrazu elektrickým proudem. Poškozené zařízení vždy opravte v odborném servisu. Všechny opravy mohou provádět pouze autorizovaní servisní technici. Oprava, která byla provedena nesprávně, může uživateli způsobit nebezpečné situace.

11. Nikdy nepokládejte výrobek na horké nebo teplé povrchy nebo na kuchyňské spotřebiče, jako je elektrická trouba nebo plynový hořák, ani do jejich blízkosti.
12. Výrobek nikdy nepoužívejte v blízkosti hořlavin.
13. Nenechte kabel viset přes hranu pultu.
14. Části a příslušenství by se neměly umýt v myčce

PODROBNÉ BEZPEČNOSTNÍ POKYNY

1. Kávovar nikdy nepoužívejte, pokud není naplněn vodou.
2. Kávovar může vydávat páru. Dávejte pozor, abyste se nespálili.
3. Hrnec a káva uvnitř jsou horké. Zvedněte hrnec a držte jej za rukojeť. Dávejte pozor, abyste se nespálili.
4. Kávovar nepokládejte na kovový povrch (např. Podnos).

POPIS ZAŘÍZENÍ

Hlavní tělo A:

1. Vodní nádrž víko	2. Vodní nádrž	3. Hlavní bydlení	4. Zahřívání desky
5. Spodní deska	6. Trychtýř	7. Víko karafy	8. Rukojeť karafy
9. Skleněná karafa	10. Ovládací panel		
20. Filtr			

Ovládací panel B:

11. Tlačítko minut	12. Tlačítko programu	13. Tlačítko zapnutí / vypnutí	14. Tlačítko síly	
15. Tlačítko hodiny.	16. Indikátor programu	17. Indikátor zapnutí / vypnutí	18. Indikátor síly	19. Displej

PŘED PRVNÍM POUŽITÍM:

Před první přípravou čaje / kávy spusťte kávovar bez kávy a bez papírového filtru, naplněného pouze vodou.
1. Připojte kávovar k elektrické síti.
2. Naplňte nádržku na vodu (2) vodou, dokud nedosáhne maximální úrovně.
3. Umístěte karafu (9) na ohřívací desku (4).
4. Aktivujte proces vaření pomocí tlačítka On / Off (13)
5. Počkejte, až se veškerá voda přenese
6. Vypněte kávovar pomocí tlačítka zapnutí / vypnutí (13) a odpojte jej od elektrické sítě.

PIVOVAROVÁ KÁVA / ČAJ:

1. Ujistěte se, že je kávovar připojen k elektrické síti.
2. Otevřete víko nádrže na vodu (1) a nalijte dostatečné množství vody do nádrže na vodu (2). Nepřekračujte maximální úroveň.
3. Naplňte filtr (20) kávou / čajem. Můžete použít vyměnitelné papírové vložky. Vložte naplněný filtr do nálevky (6).
4. Volitelně můžete použít tlačítko volby síly (14), aby byla káva silnější. Rozsvítí se indikátor síly (18).
5. Aktivujte proces vaření pomocí tlačítka On / Off (13). Indikátor zapnutí / vypnutí se zapne.
6. Počkejte, až se veškerá voda přenese z nádrže na vodu (2) do hrnce (9).
7. Kávovar bude v režimu ohřevu hrnce fungovat dalších 40 minut. Po uplynutí této doby indikátor zapnutí / vypnutí zhasne.
8. Jakmile kávovar dokončíte, vypněte jej pomocí tlačítka zapnutí / vypnutí (5) a odpojte jej od elektrické sítě.

!! VAROVÁNÍ!! Použitou kávu namletou z filtru vyhoďte a filtr a trychtýř vyčistěte po každém použití a před uskladněním. Mletá káva / čaj začne plísnit a bude

Nastavení hodin:

1. Zapněte zařízení tlačítkem On / Off (13)
2. Displej (19) se rozsvítí a zobrazí 12:00.
3. Pomocí tlačítek Minuta (11) a Hodina (15) můžete změnit zobrazený čas.

Programování funkce automatického zapnutí:

Můžete nastavit, aby zařízení začalo vařit v požadovaném čase. Postupujte podle následujících kroků:
1. Zapněte zařízení pomocí tlačítka On / Off (13).
2. Podle výše uvedených pokynů pro nastavení hodin nastavte aktuální čas
3. Stiskněte tlačítko Program (12).
4. Indikátor programu (16) začne blikat.
5. Na displeji se zobrazí 12:00.
6. Pomocí tlačítek Hodina (15) a Minuty (11) změňte čas zahájení.
7. Potvrďte tlačítkem Program (12).
8. Indikátor programu (16) nyní zůstane svítit.
9. Pro vypnutí stiskněte znovu tlačítko Program (12). Indikátor programu (16) zmizí.

ČIŠTĚNÍ A ÚDRŽBA

Čištění:
1. Odpojte kávovar od elektrické sítě.
2. Kávovar nikdy neponořujte do vody.
3. Můžete jej otřít měkkým vlhkým hadříkem.

4. Opláchněte filtr pod tekoucí vodou. Hrnce umyjte měkkým vlhkým hadříkem a saponátem na nádobí.
5. Prvky kávovaru by se neměly umýt v myčce nádobí.

Odvápnění:
Aby kávovar fungoval spolehlivě a byl plně efektivní, je třeba jej pravidelně odvápňovat. Četnost odstraňování vodního kamene závisí na tvrdosti vody a frekvenci používání. Usazenina vodního kamene vede k delší přípravě kávy a může vést k poškození kávovaru. ZA KAŽDÝCH 5-8 týdnů PROSÍM POPISUJTE ZAŘÍZENÍ. Zařízení poškozená špatnou údržbou nebudou mít nárok na záruční reklamace a opravy.
Doporučujeme používat odvápňovací kapaliny vhodné zejména pro kávovary a konvice s plastovým krytem. Postupujte podle uvedených pokynů. Po opláchnutí usazenin vodního kamene z vodních prvků kávovaru proveďte před prvním vařením kávy 3 vaření s použitím pouze vody.

TECHNICKÉ INFORMACE
Napájecí napětí: 2 20 až 240 V ~ 50 /60 Hz
Jmenovitý výkon : 900 W.
Kapacita: 1,5 L

Ochrana životního prostředí. Kartón odevzdejte do sběru. Polyetylénové sáčky (PE) vyhazujte do kontejneru na plasty. Vysloužilý přístroj odevzdejte do příslušného sběrného dvoru, protože některé části zařízení mohou představovat pro životní prostředí nebezpečí. Elektrický přístroj odevzdejte tak, aby se omezilo jeho opětovné používání. Pokud jsou v přístroji baterie, vyjměte je a odevzdejte do příslušného sběrného místa zvlášť. Přístroj nevyhazujte do popelnic ani kontejneru na směsný odpad!!

SLOVENČINA

Záručné podmienky sa líšia, ak sa prístroj používa na komerčné účely.
1. Pred použitím produktu si pozorne prečítajte a vždy dodržujte nasledujúce pokyny. Výrobca nezodpovedá za žiadne škody spôsobené zneužitím.
2. Výrobok sa má používať iba v interiéroch. Nepoužívajte výrobok na účel, ktorý nie je kompatibilný s jeho aplikáciou.
3. Použiteľné napätie je 230V, ~ 50Hz. Z bezpečnostných dôvodov nie je vhodné pripájať viac zariadení k jednej zásuvke.
4. Pri používaní v okolí detí buďte opatrní. Nenechajte deti hrať sa s výrobkom. Nedovoľte, aby ho bez dozoru používali deti alebo ľudia, ktorí ho nepoznajú.
5. UPOZORNENIE: Toto zariadenie môžu používať deti staršie ako 8 rokov a osoby so zníženými fyzickými, zmyslovými alebo duševnými schopnosťami alebo osoby bez skúseností alebo znalostí tohto zariadenia, iba pod dohľadom osoby zodpovednej za ich bezpečnosť, príp. ak boli poučení o bezpečnom používaní prístroja a sú si vedomí nebezpečenstiev spojených s jeho prevádzkou. Deti by sa so zariadením nemali hrať. Čistenie a údržbu zariadenia by nemali vykonávať deti, pokiaľ nie sú staršie ako 8 rokov a tieto činnosti sa nevykonávajú pod dohľadom.
6. Po ukončení práce s výrobkom vždy nezabudnite opatrne vytiahnuť zástrčku zo zásuvky, ktorú držíte rukou. Nikdy neťahajte za napájací kábel !!!
7. Nikdy nenechávajte produkt pripojený k zdroju napájania bez dozoru. Aj keď je používanie na chvíľu prerušené, vypnite ho zo siete a odpojte napájanie.
8. Napájací kábel, zástrčku alebo celé zariadenie nikdy nedávajte do vody. Produkt nikdy nevystavujte atmosférickým podmienkam, ako je priame slnečné svetlo alebo dážď, atď. Produkt nikdy nepoužívajte vo vlhkých podmienkach.
9. Pravidelne kontrolujte stav napájacieho kábla. Ak je napájací kábel poškodený, výrobok by mal byť vymenený v profesionálnom servise, aby sa predišlo nebezpečným situáciám.
10. Nikdy nepoužívajte výrobok s poškodeným napájacím káblom, ak spadol alebo bol poškodený iným spôsobom alebo nefunguje správne. Nepokúšajte sa opraviť poškodený výrobok sami, pretože by to mohlo viesť k úrazu elektrickým prúdom. Poškodené zariadenie vždy opravte v autorizovanom servise. Všetky opravy môžu vykonávať iba autorizovaní servisní technici. Oprava, ktorá bola vykonaná nesprávne, môže pre

používateľa spôsobiť nebezpečné situácie.
11. Výrobok nikdy neklaďte na horúce alebo teplé povrchy alebo kuchynské spotrebiče, ako je elektrická rúra alebo plynový horák, ani do jeho blízkosti.
12. Produkt nikdy nepoužívajte v blízkosti horľavých látok.
13. Nenechajte kábel visieť cez okraj pultu.
14. Súčiastky a príslušenstvo by sa nemali umývať v umývačke riadu

PODROBNÉ BEZPEČNOSTNÉ POKYNY

1. Kávovar nikdy nepoužívajte, ak nie je naplnený vodou.
2. Kávovar môže vydávať paru. Dajte pozor, aby ste sa nespálili.
3. Hrniec a káva v ňom sú horúce. Zdvihnite hrniec a držte ho za rukoväť. Dajte pozor, aby ste sa nespálili.
4. Kávovar nepokladajte na kovový povrch (napr. Podnos).

POPIS ZARIADENIA

Hlavné telo A:

1. Vodná nádrž veko	2. Vodná nádrž	3. Hlavné bývanie	4. Zahrievanie dosky	5. Spodná doska
6. Lievik	7. Veko karafy	8. Rukoväť karafy	9. Sklenená karafa	10. Ovládací panel
20. Filter				

Ovládací panel B:

11. Tlačidlo minút	12. Tlačidlo programu	13. Tlačidlo Zap / Vyp	14. Tlačidlo sily	15. Tlačidlo Hodiny.
16. Indikátor programu	17. Indikátor Zap / Vyp	18. Indikátor sily	19. Displej	

PRED PRVÝM POUŽITÍM:

Pred prvou prípravou čaju / kávy spustite kávovar bez kávy a bez papierového filtra naplneného iba vodou.
1. Pripojte kávovar k elektrickej sieti.
2. Naplňte nádržku na vodu (2) vodou, kým nedosiahne maximálnu hladinu.
3. Karafu (9) vložte na ohrievaciu dosku (4).
4. Aktivujte proces varenia pomocou tlačidla Zap / Vyp (13)
5. Počkajte, kým sa prenesie všetka voda
6. Kávovar vypnite pomocou vypínača (13) a odpojte ho od elektrickej siete.

KÁVA NA ČAJ / ČAJ:

1. Uistite sa, že je kávovar pripojený k elektrickej sieti.
2. Otvorte veko nádrže na vodu (1) a nalejte do nej dostatok vody (2). Dajte pozor, aby ste neprekročili maximálnu hladinu.
3. Naplňte filter (20) kávou / čajom. Môžete použiť vymeniteľné papierové vložky. Vložte naplnený filter do lievika (6).
4. Voliteľne môžete použiť tlačidlo voľby Sila (14) na zvýšenie sily kávy. Rozsvieti sa indikátor sily (18).
5. Aktivujte proces varenia pomocou tlačidla Zap / Vyp (13). Indikátor zapnutia / vypnutia sa zapne.
6. Počkajte, kým sa všetka voda neprenesie z nádrže na vodu (2) do hrnca (9).
7. Kávovar bude v režime ohrievania hrnca pracovať nasledujúcich 40 minút. Po uplynutí tejto doby indikátor Zap / Vyp zhasne.
8. Keď skončíte s používaním kávovaru, vypnite ho pomocou vypínača (5) a odpojte ho od elektrickej siete.

!! POZOR!! Uistite sa, že ste z kávovaru vyhodili použitú mletú kávu a vyčistili filter a lievik po každom použití a pred uskladnením. Mletá káva / čaj začnú plesnivieť a budú

Nastavenie hodín:

1. Zapnite zariadenie tlačidlom Zap / Vyp (13)
2. Displej (19) sa rozsvieti a zobrazí 12:00.
3. Pomocou tlačidiel Minúta (11) a Hodina (15) môžete zmeniť zobrazený čas.

Programovanie funkcie automatického zapnutia:

Môžete nastaviť, aby zariadenie začalo s varením v požadovanom čase. Postupujte takto:
1. Zapnite zariadenie pomocou vypínača (13).
2. Aktuálny čas nastavte podľa vyššie uvedených pokynov na nastavenie hodín
3. Stlačte tlačidlo Program (12).
4. Indikátor programu (16) začne blikať.
5. Na displeji sa zobrazí 12:00.
6. Pomocou tlačidiel Hodina (15) a Minúty (11) zmeňte čas začiatku.
7. Potvrďte tlačidlom Program (12).
8. Indikátor programu (16) teraz zostane svietiť.
9. Vypnutie vykonáte opätovným stlačením tlačidla Program (12). Indikátor programu (16) zmizne.

ČISTENIE A ÚDRŽBA
Čistenie:
1. Odpojte kávovar od elektrickej siete.
2. Kávovar nikdy neponárajte do vody.
3. Môžete ho utrieť mäkkou vlhkou handričkou.
4. Opláchnite filter pod tečúcou vodou. Hrniec umyte mäkkou vlhkou handričkou a saponátom na riad.
5. Prvky kávovaru by sa nemali umývať v umývačke riadu.

Odvápnenie:
Aby ste zaistili spoľahlivú a plne efektívnu prevádzku kávovaru, je potrebné pravidelne odvápňovať. Frekvencia odstraňovania vodného kameňa závisí od tvrdosti vody a frekvencie používania. Usadzovaný vodný kameň vedie k dlhšej príprave kávy a môže viesť k poškodeniu kávovaru.
KAŽDÝCH 5-8 týždňov PROSÍM VÁS ZARIADENIE ZARIADENIE Zariadenia poškodené zlou údržbou nebudú mať nárok na záručné reklamácie a opravy.
Odporúčame používať odvápňovacie kvapaliny zvlášť vhodné pre kávovary a kanvice s plastovým krytom. Postupujte podľa uvedených pokynov. Po opláchnutí usadenín vodného kameňa z vodných prvkov kávovaru vykonajte pred prvým varením kávy 3 varenia s použitím iba vody.

TECHNICKÁ INFORMÁCIA
Napájacie napätie: 2 20 - 240 V ~ 50/60 Hz
Menovitý výkon : 900 W.
Objem: 1,5 L

Starostlivosť o životné prostredie. Kartónový obal odovzdajte do zberných surovín. Polyetylénové vrecká (PE) vyhoďte do kontajnera na plast. Opotrebený spotrebič odovzdajte na príslušný zberný dvor, nebezpečné látky spotrebiča môžu predstavovať riziko pre životné prostredie. Elektrospotrebič odstráňte tak, aby nedochádzalo j jeho ďalšiemu použitiu. Ak sa v spotrebiči nachádzajú batérie, vyberte ich a odovzdajte ich na zberné miesto osobitne. Spotrebič nevyhadzujte do kontajnera na komunálny odpad!

ROMÂNĂ

Condițiile de garanție sunt diferite, dacă dispozitivul este utilizat în scopuri comerciale.
1. Înainte de a utiliza produsul, vă rugăm să citiți cu atenție și să respectați întotdeauna următoarele instrucțiuni. Producătorul nu este responsabil pentru daunele cauzate de utilizarea abuzivă.
2. Produsul trebuie utilizat numai în interior. Nu utilizați produsul în niciun scop care nu este compatibil cu aplicația sa.
3. Tensiunea aplicabilă este 230V, ~ 50Hz. Din motive de siguranță, nu este adecvat să conectați mai multe dispozitive la o priză de curent.
4. Vă rugăm să fiți precauți atunci când folosiți copii. Nu lăsați copiii să se joace cu produsul. Nu permiteți copiilor sau persoanelor care nu cunosc dispozitivul să îl folosească fără supraveghere.
5. AVERTISMENT: Acest dispozitiv poate fi utilizat de copii cu vârsta peste 8 ani și de persoane cu capacități fizice, senzoriale sau mentale reduse sau persoane fără experiență sau cunoștințe ale dispozitivului, numai sub supravegherea unei persoane responsabile de siguranța lor sau dacă au fost instruiți cu privire la utilizarea în siguranță

a dispozitivului și sunt conștienți de pericolele asociate funcționării acestuia. Copiii nu trebuie să se joace cu dispozitivul. Curățarea și întreținerea dispozitivului nu trebuie efectuate de copii, cu excepția cazului în care aceștia au peste 8 ani și aceste activități se desfășoară sub supraveghere.
6. După ce ați terminat de utilizat produsul, amintiți-vă întotdeauna să scoateți ușor ștecherul de la priza care ține priza cu mâna. Nu trageți niciodată cablul de alimentare !!!
7. Nu lăsați niciodată produsul conectat la sursa de alimentare fără supraveghere. Chiar și atunci când utilizarea este întreruptă pentru o perioadă scurtă de timp, opriți-o din rețea, deconectați alimentarea.
8. Nu puneți niciodată cablul de alimentare, ștecherul sau întregul dispozitiv în apă. Nu expuneți niciodată produsul la condiții atmosferice, cum ar fi lumina directă a soarelui sau ploaia, etc. Nu folosiți niciodată produsul în condiții de umiditate.
9. Verificați periodic starea cablului de alimentare. În cazul în care cablul de alimentare este deteriorat, produsul trebuie îndreptat către un loc de service profesional pentru a fi înlocuit, pentru a evita situațiile periculoase.
10. Nu utilizați niciodată produsul cu un cablu de alimentare deteriorat sau dacă a fost scăpat sau deteriorat în orice alt mod sau dacă nu funcționează corect. Nu încercați să reparați singur produsul defect deoarece poate duce la electrocutare. Rotiți întotdeauna dispozitivul deteriorat într-o locație de service profesională pentru a-l repara. Toate reparațiile pot fi efectuate numai de către profesioniști autorizați. Reparația care a fost făcută incorect poate provoca situații periculoase pentru utilizator.
11. Nu puneți niciodată produsul pe sau aproape de suprafețele calde sau calde sau de aparatele de bucătărie, cum ar fi cuptorul electric sau arzătorul cu gaz.
12. Nu folosiți niciodată produsul aproape de combustibili.
13. Nu lăsați cablul să atârne peste marginea blatului.
14. Piesele și dispozitivele accesorii nu trebuie spălate în mașina de spălat vase

INSTRUCȚIUNI DE SIGURANȚĂ DETALIATE

1. Nu folosiți niciodată aparatul de cafea dacă nu este umplut cu apă.
2. Aparatul de cafea poate emite abur. Ai grijă să nu te arzi.
3. Oala și cafeaua din interior sunt fierbinți. Ridicați vasul ținându-l de mâner. Ai grijă să nu te arzi.
4. Nu așezați aparatul de cafea pe o suprafață metalică (de ex. O tavă).

DESCRIEREA DISPOZITIVULUI

Corpul principal A:

1. Capacul rezervorului de apă 2. Rezervorul de apă 3. Carcasa principală 4. Placa de încălzire 5. Placa inferioară
6. Pâlnie 7. Capacul pentru carafa 8. Mânerul pentru carafa 9. Carafa din sticlă 10. Panoul de control
20. Filtru

Panoul de control B:

11. Buton Minute 12. Buton Program 13. Buton Pornit / Oprit 14. Buton Putere 15. Buton Oră.
16. Indicator de program 17. Indicator de pornire / oprire 18. Indicator de forță 19. Afișaj

ÎNAINTE DE PRIMA UTILIZARE:

Înainte de prima pregătire de ceai / cafea, rulați aparatul de cafea fără cafea și fără filtrul de hârtie, umplut doar cu apă.
1. Conectați aparatul de cafea la rețeaua electrică.
2. Umpleți rezervorul de apă (2) cu apă până când atinge nivelul maxim.
3. Puneți carafa (9) pe placa de încălzire (4).
4. Activați procesul de preparare prin utilizarea butonului On / Off (13)
5. Așteptați să se transfere toată apa
6. Opriți aparatul de cafea folosind butonul Pornit / Oprit (13) și deconectați-l de la rețea.

CAFEA / CEAI DE RASCAT:
1. Asigurați-vă că aparatul de cafea este conectat la rețeaua electrică.
2. Deschideți capacul rezervorului de apă (1) și turnați suficientă apă în rezervorul de apă (2). Aveți grijă să nu depășiți nivelul maxim.
3. Umpleți filtrul (20) cu cafea / ceai. Puteți utiliza inserții de hârtie înlocuibile. Așezați filtrul umplut în pâlnie (6).
4. Opțional, puteți utiliza butonul de opțiune Rezistență (14) pentru a face cafeaua mai puternică. Indicatorul de forță (18) se va aprinde.
5. Activați procesul de preparare folosind butonul On / Off (13). Indicatorul On / Off se va aprinde.
6. Așteptați până când toată apa este transferată din rezervorul de apă (2) în oală (9).
7. Aparatul de cafea va funcționa în modul de încălzire a oalei pentru următoarele 40 de minute. După acest timp, indicatorul On / Off se va stinge.
8. După ce ați terminat de utilizat aparatul de cafea, opriți-l folosind butonul de pornire / oprire (5) și deconectați-l de la rețea.

!! AVERTIZARE!! Asigurați-vă că aruncați cafeaua măcinată uzată din filtru și curățați filtrul și pâlnia după fiecare utilizare și înainte de depozitare. Cafeaua măcinată / ceaiul va începe să se muleze și se va face

Setarea ceasului:
1. Porniți dispozitivul cu butonul On / Off (13)
2. Afișajul (19) se va aprinde și va afișa ora 12:00.
3. Folosind butoanele Minute (11) și Hour (15) puteți schimba timpul afișat.

Funcția de pornire automată a programării:
Puteți seta dispozitivul să înceapă prepararea la ora dorită. Pentru aceasta, urmați pașii de mai jos:
1. Porniți dispozitivul utilizând butonul Pornit / Oprit (13).
2. Configurați ora curentă urmând instrucțiunile de mai sus pentru setarea ceasului
3. Apăsați butonul Program (12).
4. Indicatorul programului (16) va începe să clipească.
5. Afișajul va afișa ora 12:00.
6. Utilizați butoanele Hour (15) și Minutes (11) pentru a schimba ora de începere.
7. Confirmați cu butonul Program (12).
8. Indicatorul de program (16) va rămâne acum aprins.
9. Pentru a opri apăsați din nou butonul Program (12). Indicatorul de program (16) va dispărea.

CURATENIE SI MENTENANTA
Curatare:
1. Deconectați aparatul de cafea de la rețeaua electrică.
2. Nu scufundați niciodată aparatul de cafea în apă.
3. Îl puteți șterge cu o cârpă moale și umedă.
4. Clătiți filtrul sub apă curentă. Spălați vasul cu o cârpă moale, umedă și detergent pentru vase.
5. Elementele aparatului de cafea nu trebuie spălate în mașina de spălat vase.

Detartraj:
Pentru a vă asigura că aparatul de cafea funcționează în mod fiabil și că este pe deplin eficient, trebuie să fie detartrat în mod regulat. Frecvența detartrajului depinde de duritatea apei și de frecvența de utilizare. Cantitatea de var de depunere duce la prepararea mai lungă a cafelei și poate duce la deteriorarea aparatului de cafea.
Vă rugăm să descărcați dispozitivul la fiecare 5-8 săptămâni. Dispozitivele deteriorate de o întreținere necorespunzătoare nu vor fi eligibile pentru reclamații și reparații în garanție.
Vă recomandăm să folosiți lichide de detartrare adecvate special pentru aparatele de cafea și ceainicele cu carcasă din plastic. Urmați instrucțiunile date. După clătirea depunerilor de var de pe elementele de apă ale aparatului de cafea, efectuați 3 preparate folosind numai apă înainte de prima preparare a cafelei.

INFORMAȚII TEHNICE
Tensiunea de alimentare: 2 20-240 V circa 50 /60 la Hz
Putere nominală: 900W
Capacitate: 1,5 L

Din grija pentru mediul înconjurător. Ambalajele din carton vă rugăm să le transmiteţi şa centrele de maculatură. Sacii din polietilenă (PE) trebuie aruncate în recipientele pentru materialele plastice. Dispozitivul uzat trebuie transmis la punctul corespunzător de depozitare, deoarece componentele periculoase care se găsesc în dispozitiv pot fi foarte periculoase pentru mediul înconjurător. Dispozitivul electric trebuie transmis în aşa fel încât să se limiteze utilizarea lui repetată. Dacă în dispozitiv se găsesc baterii acestea trebuiesc scoase şi transmise către punctul de depozitare a acestora, separat.

A garanciális feltételek eltérőek, ha az eszközt kereskedelmi célokra használják.
1. A termék használata előtt olvassa el figyelmesen, és mindig tartsa be az alábbi utasításokat. A gyártó nem vállal felelősséget a nem rendeltetésszerű használatból eredő károkért.
2. A terméket csak beltérben szabad használni. Ne használja a terméket olyan célra, amely nem kompatibilis az alkalmazásával.
3. Az alkalmazható feszültség 230V, ~ 50Hz. Biztonsági okokból nem helyénvaló több eszközt egyetlen konnektorhoz csatlakoztatni.
4. Kérjük, legyen óvatos, ha gyermekeket használ. Ne hagyja, hogy a gyerekek játszanak a termékkel. Ne engedje, hogy gyermekek vagy olyan emberek, akik nem ismerik a készüléket, felügyelet nélkül használhassák.
5. FIGYELMEZTETÉS: Ezt az eszközt 8 évesnél idősebb gyermekek és csökkent fizikai, érzékszervi vagy szellemi képességekkel rendelkező személyek, vagy az eszköz tapasztalata vagy ismerete nélküli személyek csak a biztonságukért felelős személy felügyelete mellett használhatják, vagy ha megtanították őket a készülék biztonságos használatára, és tisztában vannak a működésével járó veszélyekkel. A gyermekek nem játszhatnak a készülékkel. A készülék tisztítását és karbantartását csak gyermekek végezhetik, kivéve, ha 8 évnél idősebbek, és ezeket a tevékenységeket felügyelet mellett végzik.
6. Miután befejezte a termék használatát, ne felejtse el finoman húzni a csatlakozót a konnektorból tartó kézzel. Soha ne húzza a tápkábelt !!!
7. Soha ne hagyja felügyelet nélkül a terméket az áramforráshoz csatlakoztatva. Még akkor is, ha a használat rövid ideig megszakad, kapcsolja ki a hálózatról, húzza ki a tápfeszültséget.
8. Soha ne tegye a tápkábelt, a csatlakozót vagy az egész eszközt vízbe. Soha ne tegye ki a terméket olyan légköri viszonyoknak, mint a közvetlen napfény vagy az eső, stb. Soha ne használja a terméket nedves körülmények között.
9. Rendszeresen ellenőrizze a tápkábel állapotát. Ha a tápkábel megsérült, a veszélyes helyzetek elkerülése érdekében a terméket szakszervizbe kell vinni, és cserélje ki.
10. Soha ne használja a terméket sérült tápkábellel, vagy ha bármilyen módon leesett vagy megrongálódott, vagy ha nem megfelelően működik. Ne próbálja meg saját maga megjavítani a hibás terméket, mert áramütést okozhat. A megrongálódott készüléket javítás érdekében mindig fordítsa szakszervizbe. Minden javítást csak erre felhatalmazott szervizszakember végezhet. A helytelenül elvégzett javítás veszélyes helyzeteket okozhat a felhasználó számára.
11. Soha ne tegye a terméket forró vagy meleg felületekre, vagy olyan konyhai eszközökre, mint az elektromos sütő vagy gázégő, vagy azok közelébe.
12. Soha ne használja a terméket éghető anyagok közelében.
13. Ne hagyja, hogy a kábel lógjon a pult szélén.
14. Az alkatrészeket és a tartozékokat nem szabad mosogatógépben mosni

RÉSZLETES BIZTONSÁGI UTASÍTÁSOK

1. Soha ne használja a kávéfőzőt, ha az nincs feltöltve vízzel.
2. A kávéfőző gőzt bocsáthat ki. Ügyeljen arra, hogy ne égesse meg magát.
3. Az edény és a benne lévő kávé forró. Emelje fel az edényt a fogantyújánál fogva. Ügyeljen arra, hogy ne égesse meg magát.
4. Ne helyezze a kávéfőzőt fém felületre (pl. Tálcára).

AZ ESZKÖZ LEÍRÁSA

A törzs:

1. Víztartály fedele	2. Víztartály	3. Fő ház	4. Melegítő lemez	5. Alsó lemez
6. Tölcsér	7. Carafe fedél	8. Carafe fogantyú	9. Glass Carafe	10. Vezérlőpult

20. Szűrés
B kezelőpanel:
11. Perc gomb 12. Program gomb 13. Be / ki gomb 14. Erősség gomb 15. Óra gomb.
16. Program jelző 17. Be / Ki jelző 18. Erősség jelző 19. Kijelző

ELSŐ FELHASZNÁLÁS:
Az első tea / kávé elkészítése előtt futtassa a kávéfőzőt kávé és papírszűrő nélkül, csak vízzel feltöltve.
1. Csatlakoztassa a kávéfőzőt az elektromos hálózathoz.
2. Töltse fel a víztartályt (2) vízzel, amíg el nem éri a maximális szintet.
3. Helyezze a Carafe-t (9) a melegítő lemezre (4).
4. Aktiválja a főzési folyamatot a Be / Ki gombbal (13).
5. Várja meg, amíg az összes víz át nem száll
6. Kapcsolja ki a kávéfőzőt a Be / Ki gombbal (13), és húzza ki a hálózati áramot.

FŐZŐ KÁVÉ / TEA:
1. Győződjön meg arról, hogy a kávéfőző csatlakozik-e az elektromos hálózathoz.
2. Nyissa ki a víztartály fedelét (1), és öntsön elegendő vizet a víztartályba (2). Ügyeljen arra, hogy ne lépje túl a maximális szintet.
3. Töltse meg a szűrőt (20) kávéval / teával. Használhat cserélhető papírbetéteket. Helyezze a megtöltött szűrőt a tölcsérbe (6).
4. Opcionálisan az Erősség gomb (14) segítségével erősítheti a kávét. Az Erősségjelző (18) bekapcsol.
5. Aktiválja a főzési folyamatot a Be / Ki gombbal (13). A Be / Ki jelző bekapcsol.
6. Várjon, amíg az összes víz át nem kerül a víztartályból (2) az edénybe (9).
7. A kávéfőző a következő 40 percben edénymelegítő üzemmódban működik. Ezután az On / Off jelző kialszik.
8. Miután befejezte a kávéfőző használatát, kapcsolja ki a be / ki gombbal (5), és húzza ki a hálózati csatlakozót.

!! FIGYELEM!! Ne felejtse el kidobni a használt kávé őröltet a szűrőből, és minden használat után, illetve tárolás előtt tisztítsa meg a szűrőt és a tölcsért. A darált kávé / tea elkezd penészedni és fog

Óra beállítása:
1. Kapcsolja be a készüléket a Be / Ki gombbal (13)
2. A kijelző (19) világítani kezd, és 12:00 órát mutat.
3. A perc (11) és az óra (15) gombokkal megváltoztathatja a megjelenített időt.

Auto On funkció programozása:
Beállíthatja a készüléket, hogy a kívánt időpontban kezdje meg a főzést. Ehhez hajtsa végre az alábbi lépéseket:
1. Kapcsolja be a készüléket a Be / Ki gombbal (13).
2. Állítsa be az aktuális időt a fenti Óra beállítási utasítások szerint
3. Nyomja meg a Program gombot (12).
4. A programjelző (16) villogni kezd.
5. A kijelzőn 12:00 lesz.
6. Az Óra (15) és a Percek (11) gombokkal módosíthatja a kezdési időt.
7. Erősítse meg a Program gombbal (12).
8. A Program jelző (16) világít.
9. A kikapcsoláshoz nyomja meg ismét a Program gombot (12). A programjelző (16) eltűnik.

TISZTÍTÁS ÉS KARBANTARTÁS
Tisztítás:
1. Húzza ki a kávéfőzőt az elektromos hálózatból.
2. Soha ne merítse a kávéfőzőt vízbe.
3. Törölje le puha, nedves ruhával.
4. Öblítse le a szűrőt folyó víz alatt. Mossa meg az edényt puha, nedves ruhával és mosogatószerrel.
5. A kávéfőző elemeit nem szabad mosogatógépben mosni.

Vízkőmentesítés:
A kávéfőző megbízható és teljes hatékonyságának biztosítása érdekében rendszeresen vízkőteleníteni kell. A vízkőtelenítés gyakorisága a víz keménységétől és a felhasználás gyakoriságától függ. A lerakódó mészkő hosszabb kávé-előkészítést eredményez, és károsíthatja a kávéfőzőt.
KÉRJÜK, HOGY MINDEN 5-8 hétig VÍZTALANÍTSA AZ ESZKÖZT. A nem megfelelő karbantartás miatt megrongálódott készülékekre nem vonatkoznak garanciális igények és javítások.
Javasoljuk vízkőtelenítő folyadékok használatát, amelyek különösen alkalmasak kávéfőzőkhöz és műanyag házzal ellátott vízforralókhoz. Kövesse a megadott utasításokat. Miután leöblítette a mészkő lerakódásokat a kávéfőző vízelemeiről, az első kávéfőzés előtt 3 főzést végezzen csak vízzel.

TECHNIKAI INFORMÁCIÓ
Tápfeszültség: 2 20-240 V ~ 50 /60 Hz
Teljesítmény névleges: 900W
Térfogat: 1,5 L

A környezet védelme érdekében kérjük külön karton dobozok és műanyag zsákokat és dobja őket a megfelelő hulladék közé. Használt készüléket kell eljuttatni a kijelölt gyűjtőhelyekre miatt veszélyes elemek alkatrészeket, amelyek hatással lehetnek a környezetre. Ne dobja a készüléket a közös szemétkosárba.

Οι όροι εγγύησης είναι διαφορετικοί, εάν η συσκευή χρησιμοποιείται για εμπορικούς σκοπούς.

1. Πριν χρησιμοποιήσετε το προϊόν, διαβάστε προσεκτικά και ακολουθήστε πάντα τις ακόλουθες οδηγίες. Ο κατασκευαστής δεν φέρει καμία ευθύνη για τυχόν ζημιές λόγω κακής χρήσης.
2. Το προϊόν χρησιμοποιείται μόνο σε εσωτερικούς χώρους. Μην χρησιμοποιείτε το προϊόν για οποιονδήποτε σκοπό που δεν είναι συμβατό με την εφαρμογή του.
3. Η ισχύουσα τάση είναι 230V, ~ 50Hz. Για λόγους ασφαλείας, δεν είναι σωστό να συνδέσετε πολλές συσκευές σε μία πρίζα.
4. Να είστε προσεκτικοί όταν χρησιμοποιείτε παιδιά. Μην αφήνετε τα παιδιά να παίζουν με το προϊόν. Μην αφήνετε παιδιά ή άτομα που δεν γνωρίζουν τη συσκευή να τη χρησιμοποιούν χωρίς επίβλεψη.
5. ΠΡΟΕΙΔΟΠΟΙΗΣΗ: Αυτή η συσκευή μπορεί να χρησιμοποιηθεί από παιδιά άνω των 8 ετών και άτομα με μειωμένη σωματική, αισθητηριακή ή διανοητική ικανότητα, ή άτομα χωρίς εμπειρία ή γνώση της συσκευής, μόνο υπό την επίβλεψη ενός ατόμου που είναι υπεύθυνο για την ασφάλειά του, ή εάν ενημερώθηκαν για την ασφαλή χρήση της συσκευής και γνωρίζουν τους κινδύνους που συνδέονται με τη λειτουργία της. Τα παιδιά δεν πρέπει να παίζουν με τη συσκευή. Ο καθαρισμός και η συντήρηση της συσκευής δεν πρέπει να πραγματοποιούνται από παιδιά, εκτός εάν είναι άνω των 8 ετών και οι δραστηριότητες αυτές πραγματοποιούνται υπό την επίβλεψη.
6. Αφού τελειώσετε τη χρήση του προϊόντος, θυμηθείτε να αφαιρείτε απαλά το φις από την πρίζα κρατώντας την πρίζα με το χέρι σας. Μην τραβάτε ποτέ το καλώδιο τροφοδοσίας !!!
7. Μην αφήνετε ποτέ το προϊόν συνδεδεμένο στην πηγή τροφοδοσίας χωρίς επίβλεψη. Ακόμα και όταν η χρήση διακόπτεται για μικρό χρονικό διάστημα, απενεργοποιήστε την από το δίκτυο, αποσυνδέστε το ρεύμα.
8. Ποτέ μην τοποθετείτε το καλώδιο τροφοδοσίας, το βύσμα ή ολόκληρη τη συσκευή στο νερό. Ποτέ μην εκθέτετε το προϊόν στις ατμοσφαιρικές συνθήκες, όπως άμεσο φως του ήλιου ή βροχή κ.λπ .. Ποτέ μην χρησιμοποιείτε το προϊόν σε υγρές συνθήκες.
9. Ελέγχετε περιοδικά την κατάσταση του καλωδίου τροφοδοσίας. Εάν το καλώδιο τροφοδοσίας έχει υποστεί ζημιά, το προϊόν πρέπει να στραφεί σε επαγγελματική τοποθεσία για αντικατάσταση προκειμένου να αποφευχθούν επικίνδυνες καταστάσεις.
10. Ποτέ μην χρησιμοποιείτε το προϊόν με κατεστραμμένο καλώδιο τροφοδοσίας ή εάν έχει πέσει ή καταστραφεί με οποιονδήποτε άλλο τρόπο ή εάν δεν λειτουργεί σωστά. Μην προσπαθήσετε να επισκευάσετε μόνοι σας το ελαττωματικό προϊόν γιατί μπορεί να προκαλέσει ηλεκτροπληξία. Πάντα να μετατρέπετε τη κατεστραμμένη συσκευή σε επαγγελματική τοποθεσία για να την επισκευάσετε. Όλες οι επισκευές μπορούν να γίνουν μόνο από εξουσιοδοτημένους επαγγελματίες σέρβις. Η επισκευή που έγινε εσφαλμένα μπορεί να προκαλέσει επικίνδυνες καταστάσεις για τον χρήστη.
11. Ποτέ μην τοποθετείτε το προϊόν επάνω ή κοντά στις ζεστές ή θερμές επιφάνειες ή στις συσκευές κουζίνας όπως ο ηλεκτρικός φούρνος ή η καυστήρα αερίου.

12. Ποτέ μην χρησιμοποιείτε το προϊόν κοντά σε καύσιμα.
13. Μην αφήνετε το καλώδιο να κρέμεται πάνω από την άκρη του μετρητή.
14. Τα εξαρτήματα και οι βοηθητικές συσκευές δεν πρέπει να πλένονται στο πλυντήριο πιάτων

ΛΕΠΤΟΜΕΡΗΣ ΟΔΗΓΙΕΣ ΑΣΦΑΛΕΙΑΣ

1. Μην χρησιμοποιείτε ποτέ τη μηχανή καφέ εάν δεν είναι γεμάτη με νερό.
2. Η καφετιέρα μπορεί να εκπέμπει ατμό. Προσέξτε να μην κάψετε τον εαυτό σας.
3. Το δοχείο και ο καφές στο εσωτερικό του είναι ζεστοί. Σηκώστε το δοχείο κρατώντας το από τη λαβή. Προσέξτε να μην κάψετε τον εαυτό σας.
4. Μην τοποθετείτε τη μηχανή καφέ σε μεταλλική επιφάνεια (π.χ. δίσκο).

ΠΕΡΙΓΡΑΦΗ ΤΗΣ ΣΥΣΚΕΥΗΣ

Κύριο σώμα A:

1. Νερό δεξαμενή καπάκι
2. Δεξαμενή νερού
3. Κύρια κατοικία
4. Η προθέρμανση πλάκα
5. κάτω πλάκα
6. Χωνί
7. Καπάκι καράφα
8. Λαβή καράφα
9. Γυάλινη καράφα
10. Πίνακας ελέγχου
20. Φίλτρο

Πίνακας ελέγχου B:

11. Κουμπί λεπτών
12. Κουμπί προγράμματος
13. Κουμπί ενεργοποίησης / απενεργοποίησης
14. Κουμπί αντοχής
15. Κουμπί ώρας.
16. Ένδειξη προγράμματος
17. Ένδειξη ενεργοποίησης / απενεργοποίησης
18. Ένδειξη ισχύος
19. Οθόνη

ΠΡΙΝ ΤΗΝ ΠΡΩΤΗ ΧΡΗΣΗ:

Πριν από την πρώτη προετοιμασία τσαγιού / καφέ, εκτελέστε τη μηχανή καφέ χωρίς καφέ και χωρίς το φίλτρο χαρτιού, γεμισμένο μόνο με νερό.

1. Συνδέστε τη μηχανή καφέ στο ρεύμα.
2. Γεμίστε τη δεξαμενή νερού (2) με νερό μέχρι να φτάσει στο μέγιστο επίπεδο.
3. Βάλτε την καράφα (9) στην πλάκα θέρμανσης (4).
4. Ενεργοποιήστε τη διαδικασία παρασκευής χρησιμοποιώντας το κουμπί On / Off (13)
5. Περιμένετε να μεταφερθεί όλο το νερό
6. Απενεργοποιήστε τη μηχανή καφέ χρησιμοποιώντας το κουμπί On / Off (13) και αποσυνδέστε το από το δίκτυο.

ΚΑΦΕ ΚΑΦΕ / ΤΣΑΙ:

1. Βεβαιωθείτε ότι η καφετιέρα είναι συνδεδεμένη στο ρεύμα.
2. Ανοίξτε το καπάκι δεξαμενής νερού (1) και ρίξτε αρκετό νερό στη δεξαμενή νερού (2). Προσέξτε να μην υπερβείτε το μέγιστο επίπεδο.
3. Γεμίστε το φίλτρο (20) με καφέ / τσάι. Μπορείτε να χρησιμοποιήσετε αντικαταστάσιμα ένθετα χαρτιού. Τοποθετήστε το γεμισμένο φίλτρο στη χοάνη (6).
4. Προαιρετικά μπορείτε να χρησιμοποιήσετε το κουμπί επιλογής αντοχής (14) για να κάνετε τον καφέ πιο δυνατό. Η ένδειξη ισχύος (18) θα ανάψει.
5. Ενεργοποιήστε τη διαδικασία παρασκευής χρησιμοποιώντας το κουμπί On / Off (13). Η ένδειξη On / Off θα ανάψει.
6. Περιμένετε μέχρι να μεταφερθεί όλο το νερό από τη δεξαμενή νερού (2) στο δοχείο (9).
7. Η καφετιέρα θα λειτουργεί στη λειτουργία θέρμανσης κατσαρόλας για τα επόμενα 40 λεπτά. Μετά από αυτό το χρονικό διάστημα η ένδειξη On / Off θα σβήσει.
8. Όταν ολοκληρώσετε τη χρήση της καφετιέρας, απενεργοποιήστε τη χρησιμοποιώντας το κουμπί on / off (5) και αποσυνδέστε το από το δίκτυο.

!! ΠΡΟΕΙΔΟΠΟΙΗΣΗ!! Φροντίστε να πετάξετε το χρησιμοποιημένο αλεσμένο καφέ από το Φίλτρο και να καθαρίσετε το φίλτρο και το Χωνί μετά από κάθε χρήση και πριν από την αποθήκευση. Το αλεσμένο καφέ / τσάι θα αρχίσει να σχηματίζεται.

Ρύθμιση ρολογιού:

1. Ενεργοποιήστε τη συσκευή με το κουμπί On / Off (13)
2. Η οθόνη (19) θα ανάψει και θα εμφανιστεί στις 12:00.
3. Χρησιμοποιώντας τα κουμπιά Minute (11) και Hour (15) μπορείτε να αλλάξετε την εμφανιζόμενη ώρα.

Λειτουργία αυτόματου προγραμματισμού:
Μπορείτε να ρυθμίσετε τη συσκευή να αρχίσει να παρασκευάζει την επιθυμητή ώρα. Για να το κάνετε, ακολουθήστε τα παρακάτω βήματα:

1. Ενεργοποιήστε τη συσκευή χρησιμοποιώντας το κουμπί On / Off (13).
2. Ρυθμίστε την τρέχουσα ώρα ακολουθώντας τις παραπάνω οδηγίες ρύθμισης ρολογιού
3. Πατήστε το κουμπί προγράμματος (12).
4. Η ένδειξη προγράμματος (16) θα αρχίσει να αναβοσβήνει.
5. Η οθόνη θα εμφανιστεί στις 12:00.
6. Χρησιμοποιήστε τα κουμπιά Hour (15) και Minutes (11) για να αλλάξετε την ώρα έναρξης.
7. Επιβεβαιώστε με το κουμπί προγράμματος (12).
8. Η ένδειξη προγράμματος (16) θα παραμείνει αναμμένη τώρα.
9. Για απενεργοποίηση, πατήστε ξανά το κουμπί Program (12). Η ένδειξη προγράμματος (16) θα εξαφανιστεί.

ΚΑΘΑΡΙΣΜΟΣ ΚΑΙ ΣΥΝΤΗΡΗΣΗ
Καθάρισμα:
1. Αποσυνδέστε τη μηχανή καφέ από το ρεύμα.
2. Ποτέ μην βυθίζετε τη μηχανή καφέ σε νερό.
3. Μπορείτε να το σκουπίσετε με ένα μαλακό, υγρό πανί.
4. Ξεπλύνετε το φίλτρο με τρεχούμενο νερό. Πλύνετε το δοχείο με ένα μαλακό, υγρό πανί και απορρυπαντικό πιάτων.
5. Τα στοιχεία της καφετιέρας δεν πρέπει να πλένονται σε πλυντήριο πιάτων.

Αφαλάτωση:
Για να διασφαλιστεί ότι η μηχανή καφέ λειτουργεί αξιόπιστα και να είναι πλήρως αποτελεσματική, πρέπει να αφαιρεθεί τακτικά. Η συχνότητα αφαλάτωσης εξαρτάται από τη σκληρότητα του νερού και τη συχνότητα χρήσης. Η κλίμακα απόθεσης ασβέστη οδηγεί σε μεγαλύτερη προετοιμασία καφέ και μπορεί να οδηγήσει σε ζημιά στη μηχανή του καφέ.
ΠΑΡΑΚΑΛΩ ΑΠΟΚΑΛΥΨΤΕ ΤΗ ΣΥΣΚΕΥΗ ΜΙΑ ΚΑΘΕ 5-8 εβδομάδες Οι συσκευές που έχουν υποστεί ζημιά λόγω κακής συντήρησης δεν θα είναι κατάλληλες για αξιώσεις εγγύησης και επισκευή.
Συνιστούμε τη χρήση υγρών αφαλάτωσης ειδικά προσαρμοσμένων σε καφετιέρες και βραστήρες με πλαστικό περίβλημα.
Ακολουθήστε τις οδηγίες που δίνονται. Αφού ξεπλύνετε τις αποθέσεις ασβέστη από τα στοιχεία νερού της καφετιέρας, πραγματοποιήστε 3 ζυθοποιίες χρησιμοποιώντας μόνο νερό πριν από την πρώτη παρασκευή καφέ.

ΤΕΧΝΙΚΕΣ ΠΛΗΡΟΦΟΡΙΕΣ
Τάση τροφοδοσίας: 2 20-240 V 50 /60 Hz
Ισχύς Nom: 900W
Χωρητικότητα: 1,5 L

Προστασία του περιβάλλοντος Η χάρτινη συσκευασία παρακαλούμε να παραδοθεί για ανακύκλωση.
Τις σακούλες από πολυαιθυλένιο να τις πετάτε σε κατάλληλα δοχεία.
Τις παλιές συσκευές πρέπει να αποσύρετε με κατάλληλες διαδικασίες συγκέντρωσης αποβλήτων, διότι επικίνδυνα συστατικά της συσκευής

Takuuehdot ovat erilaiset, jos laitetta käytetään kaupallisiin tarkoituksiin.
1. Lue huolellisesti ennen tuotteen käyttöä ja noudata aina seuraavia ohjeita. Valmistaja ei ole vastuussa väärinkäytöstä johtuvista vahingoista.
2.Tuotetta saa käyttää vain sisätiloissa. Älä käytä tuotetta mihinkään tarkoitukseen, joka ei ole yhteensopiva sen sovelluksen kanssa.
3. Soveltuva jännite on 230 V, ~ 50 Hz. Turvallisuussyistä ei ole asianmukaista liittää useita laitteita yhteen pistorasiaan.
4. Ole varovainen käyttäessäsi lapsia. Älä anna lasten leikkiä tuotteella. Älä anna lasten tai muiden, jotka eivät tunne laitetta, käyttää sitä ilman valvontaa.
5. VAROITUS: Tätä laitetta saavat käyttää yli 8-vuotiaat lapset ja henkilöt, joiden fyysiset, sensoriset tai henkiset kyvyt ovat heikentyneet, tai henkilöt, joilla ei ole kokemusta tai tietoa laitteesta, vain heidän turvallisuudestaan vastaavan henkilön valvonnassa, tai jos heitä on opastettu laitteen turvalliseen käyttöön ja he ovat tietoisia laitteen toimintaan liittyvistä vaaroista. Lasten ei tule leikkiä laitteella. Lapset eivät saa puhdistaa ja huoltaa laitetta, elleivät he ole yli 8-vuotiaita ja nämä toimet suoritetaan valvonnassa.
6. Kun olet lopettanut tuotteen käytön, muista aina poistaa pistoke varovasti pistorasiasta pitämällä pistorasiaa kädelläsi. Älä koskaan vedä virtajohtoa !!!
7. Älä koskaan jätä tuotetta kytkettynä virtalähteeseen ilman valvontaa. Vaikka käyttö keskeytyisi lyhyeksi ajaksi, katkaise virta verkosta, irrota virta.
8. Älä koskaan työnnä virtajohtoa, pistoketta tai koko laitetta veteen. Älä koskaan altista tuotetta ilmasto-olosuhteille, kuten suoralle auringonvalolle tai sateelle. Älä koskaan käytä tuotetta kosteissa olosuhteissa.
9. Tarkista ajoittain virtajohdon kunto. Jos virtajohto on vaurioitunut, tuote on käännettävä ammattimaiselle huoltopaikalle vaihdettavaksi vaarallisten tilanteiden välttämiseksi.
10. Älä koskaan käytä tuotetta vahingoittuneen virtajohdon kanssa tai jos se on pudonnut tai vahingoittunut millään muulla tavalla tai jos se ei toimi kunnolla. Älä yritä korjata viallista tuotetta itse, koska se voi aiheuttaa sähköiskun. Korjaa vaurioitunut laite aina ammattitaitoiseen huoltoon. Vain valtuutetut huoltoammattilaiset voivat tehdä kaikki korjaukset. Väärin tehty korjaus voi aiheuttaa käyttäjälle vaarallisia tilanteita.
11. Älä koskaan laita tuotetta kuumien tai lämpimien pintojen tai keittiökoneiden, kuten sähköuunin tai kaasupolttimen, päälle tai lähelle.
12. Älä koskaan käytä tuotetta lähellä palavia aineita.
13. Älä anna johdon roikkua tiskin reunan päällä.
14. Osia ja lisävarusteita ei saa pestä astianpesukoneessa

YKSITYISKOHTAISET TURVALLISUUSOHJEET
1. Älä koskaan käytä kahviautomaattia, jos se ei ole täynnä vettä.
2. Kahvinkeitin saattaa päästää höyryä. Varo polttamasta itseäsi.
3. Ruukku ja sen sisällä oleva kahvi ovat kuumia. Nosta kattila pitämällä sitä kahvasta. Varo polttamasta itseäsi.
4. Älä aseta kahviautomaattia metallipinnalle (esim. Tarjotin).

LAITTEEN KUVAUS
Päärunko A:

1. Vesisäiliön kansi	2. Vesisäiliö	3. Pääkotelo	4. Lämmityslevy	5. Pohjalevy
6. Suppilo	7. Carafe-kansi	8. Carafe-kahva	9. Glass Carafe	10. Ohjauspaneeli
20. Suodatin				

Ohjauspaneeli B:

11. Minuutit-painike	12. Ohjelma-painike	13. Virtapainike	14. Vahvuus-painike	15. Tunnin painike.
16. Ohjelman ilmaisin	17. Päälle / pois-ilmaisin	18. Vahvuuden ilmaisin	19. Näyttö	

ENNEN ENSIMMÄISTÄ KÄYTTÖÄ:
Ennen ensimmäistä teen / kahvin valmistusta käytä kahviautomaattia ilman kahvia ja ilman paperisuodatinta, joka on täytetty vain vedellä.
Kytke kahvinkeitin verkkovirtaan.
2.Täytä vesisäiliö (2) vedellä, kunnes se saavuttaa enimmäistason.
3.Aseta kannu (9) lämmityslevylle (4).
Aktivoi suodatusprosessi On / Off-painikkeella (13)
5. Odota, että kaikki vesi siirtyy
6.Kytke kahvinkeitin pois päältä virtapainikkeella (13) ja irrota verkkovirrasta.

KAHVIN / TEEN OTAMINEN:
1.Varmista, että kahvinkeitin on kytketty verkkovirtaan.
2.Avaa vesisäiliön kansi (1) ja kaada riittävästi vettä vesisäiliöön (2). Älä ylitä enimmäistasoa.
3.Täytä suodatin (20) kahvilla / teellä. Voit käyttää vaihdettavia paperisäiliöitä. Aseta täytetty suodatin suppiloon (6).
4. Vaihtoehtoisesti voit käyttää kahvivahvuutta vahvuus- painikkeella (14). Vahvuuden osoitin (18) syttyy.
5. Aktivoi suodatusprosessi virtapainikkeella (13). On / Off-ilmaisin syttyy.
6. Odota, kunnes kaikki vesi siirtyy vesisäiliöstä (2) kattilaan (9).
7.Kahvikone toimii potinlämmitystilassa seuraavat 40 minuuttia. Tämän ajan jälkeen virran merkkivalo sammuu.
8.Kun olet lopettanut kahvinkeittimen käytön, sammuta se virtapainikkeella (5) ja irrota verkkovirrasta.

!! VAROITUS!! Hävitä käytetty kahvijauhe suodattimesta ja puhdista suodatin ja suppilo jokaisen käytön jälkeen ja ennen varastointia.
Kahvijauhe / tee alkaa homeutua ja tulee

Kellon asetus:
1. Käynnistä laite virtapainikkeella (13)
2. Näyttö (19) syttyy ja näyttää kello 12:00.
3. Minuutti (11) ja Tunti (15) -painikkeilla voit muuttaa näytettyä aikaa.

Auto On -toiminnon ohjelmointi:
Voit asettaa laitteen aloittamaan suodattamisen haluttuun aikaan. Toimi seuraavasti:
1. Käynnistä laite virtapainikkeella (13).
2. Määritä nykyinen aika yllä olevien Kellon asetusohjeiden mukaisesti
3. Paina ohjelmointipainiketta (12).
4. Ohjelman ilmaisin (16) alkaa vilkkua.
5. Näytössä näkyy 12:00.
6. Muuta aloitusaikaa Tunti (15) ja Minuutit (11) -painikkeilla.
7. Vahvista ohjelmointipainikkeella (12).
8. Ohjelman ilmaisin (16) palaa nyt.
9. Sammuta painamalla ohjelmointipainiketta (12) uudelleen. Ohjelman ilmaisin (16) katoaa.

PUHDISTUS JA KUNNOSSAPITO
Siivous:
1.Irrota kahvinkeitin verkkovirrasta.
2.Älä koskaan upota kahviautomaattia veteen.
3.Voit pyyhkiä sen pehmeällä, kostealla liinalla.
4.Huuhtele suodatin juoksevan veden alla. Pese kattila pehmeällä, kostealla liinalla ja astianpesuaineella.
5.Kahvinkeittimen osia ei tule pestä astianpesukoneessa.

Kalkinpoisto:
Jotta kahvinkeitin toimii luotettavasti ja on täysin tehokas, se on poistettava säännöllisesti kalkista. Kalkinpoistotiheys riippuu veden kovuudesta ja käytön tiheydestä. Tyhjentyvä kalkkikivi johtaa pidempään kahvin valmistukseen ja voi vahingoittaa kahviautomaattia.
KALKIN POISTA LAITTEESTA JOKA 5-8 viikkoa. Huonon huollon vuoksi vahingoittuneet laitteet eivät ole oikeutettuja takuuvaatimuksiin ja korjauksiin.
Suosittelemme käyttämään kalkinpoistoaineita, jotka soveltuvat erityisesti kahvinkeittimiin ja muovikoteloisiin vedenkeittimiin. Noudata annettuja ohjeita. Kun olet huuhdellut kalkkikerrostumat kahvinkeittimen vesielementeistä, suorita 3 annostelua vain vedellä ennen ensimmäistä kahvinkeittoa.

TEKNINEN INFORMAATIO
Syöttöjännite: 2 20-240 V -50 / 60 Hz
Tehon nimellisarvo: 900 W
Volyymi: 1,5 L

Kantakaamme huolta ympäristöstä. Pahvipakkauksen pyydämme laittamaan paperikierrätykseen. Polyeteenipussit (PE) tulee laittaa muovien kierrätysastiaan. Loppuun käytetyt laitteet tulee toimittaa asianmukaiseen keräyspisteeseen, koska laitteen sisältämät vaaralliset aineosat voivat olla ympäristölle vahingollisia. Sähkölaite tulee toimittaa siten, että sen uudelleenkäyttö on estetty. Jos laitteessa on paristo, paristo tulee poistaa ja toimittaa erillisesti keräyspisteeseen.

Garantivillkoren är olika om enheten används i kommersiellt syfte.
1. Läs noga innan du använder produkten och följ alltid följande instruktioner. Tillverkaren ansvarar inte för skador på grund av missbruk.
2.Produkten ska endast användas inomhus. Använd inte produkten för något syfte som inte är kompatibelt med dess tillämpning.
3. Tillämplig spänning är 230V, ~ 50Hz. Av säkerhetsskäl är det inte lämpligt att ansluta flera enheter till ett eluttag.
4. Var försiktig när du använder barn. Låt inte barnen leka med produkten. Låt inte barn eller personer som inte känner till enheten använda den utan tillsyn.
5. VARNING: Denna enhet får användas av barn över 8 år och personer med nedsatt fysisk, sensorisk eller mental förmåga eller personer utan erfarenhet eller kunskap om enheten, endast under överinseende av en person som är ansvarig för deras säkerhet, eller om de fick instruktioner om säker användning av enheten och är medvetna om farorna i samband med dess användning. Barn ska inte leka med enheten. Rengöring och underhåll av enheten bör inte utföras av barn, såvida de inte är över 8 år och dessa aktiviteter utförs under övervakning.
6. När du har använt produkten ska du alltid komma ihåg att ta försiktigt ut kontakten från eluttaget som håller uttaget med handen. Dra aldrig i strömkabeln !!!
7. Lämna aldrig produkten ansluten till strömkällan utan tillsyn. Även om användningen avbryts under en kort tid, stäng av den från nätverket, koppla bort strömmen.
8. Lägg aldrig strömkabeln, kontakten eller hela enheten i vattnet. Utsätt aldrig produkten för atmosfäriska förhållanden som direkt solljus eller regn osv. Använd aldrig produkten under fuktiga förhållanden.
9. Kontrollera strömkabelns tillstånd regelbundet. Om strömkabeln är skadad ska produkten bytas ut mot en professionell serviceplats för att undvika farliga situationer.
10. Använd aldrig produkten med en skadad strömkabel eller om den tappats eller skadats på något annat sätt eller om den inte fungerar som den ska. Försök inte reparera den defekta produkten själv eftersom den kan leda till elektriska stötar. Vänd alltid den skadade enheten till en professionell serviceplats för att reparera den. Alla reparationer kan endast utföras av auktoriserad servicepersonal. Reparationen som gjordes felaktigt kan orsaka farliga situationer för användaren.
11. Placera aldrig produkten på eller i närheten av de heta eller varma ytorna eller köksutrustningen som elugnen eller gasbrännaren.
12. Använd aldrig produkten nära brännbara ämnen.
13. Låt inte sladden hänga över bänkens kant.
14. Delar och tillbehör ska inte tvättas I diskmaskinen

DETALJERADE SÄKERHETSINSTRUKTIONER
1. Använd aldrig kaffemaskinen om den inte är fylld med vatten.
2. Kaffemaskinen kan avge ånga. Var noga med att inte bränna dig själv.
3. Krukan och kaffet inuti är heta. Lyft krukan som håller den i handtaget. Var noga med att inte bränna dig själv.
4. Placera inte kaffemaskinen på en metallyta (t.ex. en bricka).

BESKRIVNING AV ENHETEN
Huvuddel A:

1. Vatten Tanklucka	2. Vattentank	3. Huvudhusd	4. Warming plattan
5. Bottenplatta	6. Tratt	7. Karaff lock	8. Karaff Handtag
9. Glas karaff	10. Kontrollpanelen	20. Filtrera	

Kontrollpanel B:

11. Minuter-knapp	12. Programknapp	13. On / Off-knapp	14. Styrka-knapp
15. Hour-knapp.	16. Programindikator	17. På / av-indikator	18. Styrkaindikator
19. Display			

FöR FÖRSTA ANVÄNDNINGEN:
Kör kaffemaskinen utan kaffe och utan pappersfilter, endast fyllt med vatten före första te- / kaffebearbetningen.
1.Anslut kaffemaskinen till elnätet.
2. Fyll vattentanken (2) med vatten tills den når maximal nivå.
3. Sätt karaffen (9) på värmeplattan (4).

4.Aktivera bryggningsprocessen med On / Off-knappen (13)
5.Vänta tills allt vatten överförs
6. Stäng av kaffemaskinen med På / Av-knappen (13) och koppla bort nätströmmen.

Brygga kaffe / te:
1.Kontrollera att kaffemaskinen är ansluten till elnätet.
2.Öppna locket till vattentanken (1) och häll tillräckligt med vatten i vattentanken (2). Var noga med att inte överskrida maxnivån.
3.Fyll filtret (20) med kaffe / te. Du kan använda utbytbara pappersinsatser. Placera det fyllda filtret i tratten (6).
4. Alternativt kan du använda alternativknappen Styrka (14) för att göra kaffet starkare. Styrkaindikatorn (18) tänds.
5.Aktivera bryggningsprocessen med hjälp av På / Av-knappen (13). På / av-indikatorn tänds.
6.Vänta tills allt vatten överförs från vattentanken (2) till krukan (9).
7. Kaffemaskinen kommer att fungera i grytvärmningsläget under de närmaste 40 minuterna. Efter den tiden släcks På / Av-indikatorn.
8. När du är klar med att använda kaffemaskinen stänger du av den med på / av-knappen (5) och kopplar bort nätströmmen.

!! VARNING!! Var noga med att kasta ut den använda kaffemalet från filtret och rengör filtret och tratten efter varje användning och före förvaring. Kaffemalet / teet börjar forma och kommer att göra

Klockinställning:
1. Slå på enheten med På / Av-knappen (13)
2. Displayen (19) tänds och visas 12:00.
3. Med knapparna Minute (11) och Hour (15) kan du ändra den visade tiden.

Programmering av automatisk på-funktion:
Du kan ställa in att enheten ska börja brygga vid önskad tidpunkt. Följ stegen nedan för att göra det:
1. Slå på enheten med På / Av-knappen (13).
2. Ställ in aktuell tid enligt instruktionerna för klockinställning ovan
3. Tryck på programknappen (12).
4. Programindikatorn (16) börjar blinka.
5. Displayen visar 12:00.
6. Använd knapparna Hour (15) och Minutes (11) för att ändra starttiden.
7. Bekräfta med programknappen (12).
8. Programindikatorn (16) lyser nu.
9. För att stänga av, tryck på Program-knappen (12) igen. Programindikatorn (16) försvinner.

STÄDNING OCH UNDERHÅLL
Rengöring:
1. Koppla bort kaffemaskinen från elnätet.
2. Sänk aldrig kaffemaskinen i vatten.
3.Du kan torka av den med en mjuk, fuktig trasa.
4. Skölj filtret under rinnande vatten. Tvätta potten med en mjuk, fuktig trasa och diskmedel.
5. Kaffemaskinens delar bör inte tvättas i diskmaskin.

Avkalkning:
För att säkerställa att kaffemaskinen fungerar tillförlitligt och är fullt effektiv måste den avkalkas regelbundet. Avkalkningsfrekvensen beror på vattenhårdheten och användningsfrekvensen. Avsättnings kalk skala leder till längre kaffe förberedelser och kan leda till skador på kaffemaskinen.
AVKALKA AV ENHETEN VARJE 5-8 veckor. Enheter som skadats av dåligt underhåll kan inte komma i fråga för garantianspråk och reparation.
Vi rekommenderar att du använder avkalkningsvätskor som är särskilt lämpliga för kaffemaskiner och vattenkokare med plasthölje. Följ de givna instruktionerna. Efter sköljning av kalkavlagringar från kaffemaskinens vattenelement, gör tre bryggningar med endast vatten före den första kaffebryggningen.

TEKNISK INFORMATION
Matningsspänning: 2 20-240 V ~ 50 /60 Hz
Effekt Nom: 900W
Kapacitet: 1,5 L

Vi sköter om miljön. Överlämna förpackningar i kartong till pappersavfall. Polyetylensäckar (PE) slängs i avfallsbehållare för plast. Man bör lämna en gammal apparat till en riktig återvinningscentral, eftersom farliga komponenter i apparaten kan orsaka fara till miljön. En elektrisk apparat bör lämnas för att minska förnyad användning av denna. Om apparaten innehåller batterier, bör man ta bort dem och lämna dem separat till återvinningscentraler.

Условия гарантии отличаются, если устройство используется в коммерческих целях.
1. Перед использованием продукта внимательно прочтите и всегда соблюдайте следующие инструкции. Производитель не несет ответственности за любой ущерб, возникший в результате неправильного использования.
2. Изделие разрешено использовать только в помещении. Не используйте продукт в каких-либо целях, несовместимых с его применением.
3. Применимое напряжение 230 В, ~ 50 Гц. По соображениям безопасности не рекомендуется подключать несколько устройств к одной розетке.
4. Будьте осторожны при использовании в присутствии детей. Не позволяйте детям играть с изделием. Не позволяйте детям или людям, не знакомым с устройством, использовать его без присмотра.
5. ПРЕДУПРЕЖДЕНИЕ. Это устройство могут использовать дети старше 8 лет и лица с ограниченными физическими, сенсорными или умственными способностями, а также лица без опыта или знаний устройства только под наблюдением лица, ответственного за их безопасность, или если они были проинструктированы о безопасном использовании устройства и осведомлены об опасностях, связанных с его использованием. Дети не должны играть с устройством. Дети не должны чистить и обслуживать устройство, если им не исполнилось 8 лет и эти действия не выполняются под присмотром взрослых.
6. По окончании использования продукта всегда не забывайте осторожно вынимать вилку из розетки, придерживая ее рукой. Никогда не тяните за шнур питания !!!
7. Никогда не оставляйте изделие подключенным к источнику питания без присмотра. Даже если использование прерывается на короткое время, отключите его от сети, отключите питание.
8. Никогда не опускайте шнур питания, вилку или все устройство в воду. Никогда не подвергайте продукт воздействию атмосферных условий, таких как прямой солнечный свет, дождь и т. Д. Никогда не используйте продукт во влажных условиях.
9. Периодически проверяйте состояние кабеля питания. Если шнур питания поврежден, продукт следует заменить в специализированном сервисном центре, чтобы избежать опасных ситуаций.
10. Никогда не используйте продукт с поврежденным шнуром питания, если его уронили, повредили иным образом, или если он не работает должным образом. Не пытайтесь самостоятельно отремонтировать неисправный продукт, так как это может привести к поражению электрическим током. Всегда отправляйте поврежденное устройство в специализированный сервисный центр для его ремонта. Ремонт может быть выполнен только авторизованными специалистами сервисной службы. Неправильно выполненный ремонт может создать опасные ситуации для пользователя.
11. Никогда не кладите изделие на горячие или теплые поверхности или кухонные приборы, такие как электрическая духовка или газовая горелка, или рядом с ними.
12. Никогда не используйте продукт рядом с горючими веществами.
13. Следите за тем, чтобы шнур не свешивался с края стойки.
14. Запрещается мыть детали и принадлежности в посудомоечной машине.

ПОДРОБНЫЕ ИНСТРУКЦИИ ПО БЕЗОПАСНОСТИ

1. Никогда не используйте кофемашину, если она не наполнена водой.
2. Кофемашина может выделять пар. Постарайтесь не обжечься.
3. Кастрюля и кофе внутри горячие. Поднимите горшок, удерживая его за ручку. Постарайтесь не обжечься.
4. Не ставьте кофемашину на металлическую поверхность (например, на поднос).

ОПИСАНИЕ УСТРОЙСТВА
Основной корпус А:
1. Резервуар для воды крышка 2. Резервуар для воды 3. Основной корпус 4. Нагревание пластины
5. Нижняя пластина 6. Воронка 7. Крышка графина 8. Ручка графина
9. Стеклянный графин 10. Панель управления
20. Фильтр
Панель управления В:
11. Кнопка минут 12. Кнопка программирования 13. Кнопка включения / выключения
14. Кнопка силы 15. Кнопка часа.
16. Индикатор программы 17. Индикатор включения / выключения 18. Индикатор силы 19. Дисплей

ПЕРЕД ПЕРВЫМ ИСПОЛЬЗОВАНИЕМ:
Перед первым приготовлением чая / кофе запустите кофемашину без кофе и без бумажного фильтра, заполненную только водой.
1. Подключите кофемашину к электросети.
2. Наполните резервуар для воды (2) водой до максимального уровня.
3. Поставьте графин (9) на плиту для подогрева (4).
4. Активируйте процесс заваривания с помощью кнопки включения / выключения (13).
5. дождитесь, пока вся вода переместится
6. Выключите кофемашину с помощью кнопки включения / выключения (13) и отключите от электросети.

ПОДАЧА КОФЕ / ЧАЯ:
1. Убедитесь, что кофемашина подключена к электросети.
2. Откройте крышку резервуара для воды (1) и налейте достаточное количество воды в резервуар для воды (2). Следите за тем, чтобы не превышать максимальный уровень.
3. Наполните фильтр (20) кофе / чаем. Можно использовать сменные бумажные вкладыши. Поместите заполненный фильтр в воронку (6).
4. При желании вы можете использовать кнопку выбора Крепость (14), чтобы сделать кофе крепче. Загорится индикатор силы (18).
5. Активируйте процесс заваривания с помощью кнопки включения / выключения (13). Загорится индикатор включения / выключения.
6. Подождите, пока вся вода не переместится из бака для воды (2) в кастрюлю (9).
7. Следующие 40 минут кофемашина будет работать в режиме подогрева посуды. По истечении этого времени индикатор включения / выключения погаснет.
8. По окончании использования кофемашины выключите ее с помощью кнопки включения / выключения (5) и отключите от электросети.

!! ПРЕДУПРЕЖДЕНИЕ!! Обязательно выливайте использованную кофейную гущу из фильтра и очищайте фильтр и воронку после каждого использования и перед хранением. Кофейная гуща / чай начнут плесневеть и будут

Установка часов:
1. Включите устройство кнопкой Вкл / Выкл (13)
2. Дисплей (19) загорится и покажет 12:00.
3. Используя кнопки минут (11) и часов (15), вы можете изменить отображаемое время.

Программирование функции автоматического включения:
Вы можете настроить устройство на начало варки в желаемое время. Для этого выполните следующие действия:
1. Включите устройство кнопкой Вкл / Выкл (13).
2. Установите текущее время, следуя приведенным выше инструкциям по настройке часов.
3. Нажмите кнопку Program (12).
4. Индикатор программы (16) начнет мигать.
5. На дисплее отобразится 12:00.
6. Используйте кнопки часов (15) и минут (11), чтобы изменить время начала.
7. Подтвердите кнопкой «Программа» (12).
8. Индикатор программы (16) теперь будет гореть.
9. Для выключения снова нажмите кнопку Program (12). Индикатор программы (16) исчезнет.

ЧИСТКА И ТЕХНИЧЕСКОЕ ОБСЛУЖИВАНИЕ
Очистка:
1. Отключите кофемашину от электросети.
2. Никогда не погружайте кофемашину в воду.
3. Вы можете протереть его мягкой влажной тканью.
4. Промойте фильтр под проточной водой. Вымойте кастрюлю мягкой влажной тканью и средством для мытья посуды.
5. Элементы кофемашины нельзя мыть в посудомоечной машине.

Удаление накипи:
Чтобы кофемашина работала надежно и эффективно, ее необходимо регулярно очищать от накипи. Частота очистки от накипи зависит от жесткости воды и частоты использования. Отложение известкового налета приводит к более длительному приготовлению кофе и может привести к повреждению кофемашины.
ПОЖАЛУЙСТА, УДАЛЯЙТЕ НАКИПЬ С УСТРОЙСТВА КАЖДЫЕ 5-8 недель. На устройства, поврежденные в результате ненадлежащего обслуживания, не будут распространяться гарантийные претензии и ремонт.
Мы рекомендуем использовать жидкости для удаления накипи, особенно подходящие для кофемашин и чайников с пластиковым корпусом. Следуйте данным инструкциям. После смывания известковых отложений с водяных элементов

кофемашины выполните 3 заваривания, используя только воду, перед первой подачей кофе.

ТЕХНИЧЕСКАЯ ИНФОРМАЦИЯ
Напряжение питания: 2 20-240 В ~ 50 /60 Гц
Номинальная мощность : 900 Вт
Емкость: 1,5 L

Заботясь об окружающей среде.. Упаковку из картона передайте,пожалуйста, на макулатуру. Полиэтиленовые мешки (PE) выкидать в резервуар для пластмассы. Изношенное устройство надо передать в соответствующую точку хранения, так как находящиесяв устройствеопасные составляющие могут являться угрозой для окружающей среды. Электрическое устройство надо передать таким образом, чтобы ограничить его повторное употребление и использование. Если в устройстве находятся батареи, их надо вытянуть и передать в точку хранения отдельно. Устройство не выкидать в резервуар для коммунальных отходов!

ITALIANO

Le condizioni di garanzia sono diverse se il dispositivo viene utilizzato per scopi commerciali.
1. Prima di utilizzare il prodotto leggere attentamente e attenersi sempre alle seguenti istruzioni. Il produttore non è responsabile per eventuali danni dovuti a qualsiasi uso improprio.
2.Il prodotto deve essere utilizzato solo all'interno. Non utilizzare il prodotto per scopi non compatibili con la sua applicazione.
3. La tensione applicabile è 230 V, ~ 50 Hz. Per motivi di sicurezza non è appropriato collegare più dispositivi a una presa di corrente.
4. Si prega di essere cauti quando si utilizza intorno ai bambini. Non lasciare che i bambini giochino con il prodotto. Non consentire a bambini o persone che non conoscono il dispositivo di utilizzarlo senza supervisione.
5. AVVERTENZA: questo dispositivo può essere utilizzato da bambini di età superiore a 8 anni e da persone con capacità fisiche, sensoriali o mentali ridotte o da persone senza esperienza o conoscenza del dispositivo, solo sotto la supervisione di una persona responsabile della loro sicurezza, o se sono stati istruiti sull'uso sicuro del dispositivo e sono consapevoli dei pericoli associati al suo funzionamento. I bambini non dovrebbero giocare con il dispositivo. La pulizia e la manutenzione del dispositivo non devono essere eseguite da bambini, a meno che non abbiano più di 8 anni e queste attività siano svolte sotto supervisione.
6. Dopo aver finito di utilizzare il prodotto, ricordarsi sempre di rimuovere delicatamente la spina dalla presa di corrente tenendo la presa con la mano. Non tirare mai il cavo di alimentazione !!!
7. Non lasciare mai il prodotto collegato alla fonte di alimentazione senza supervisione. Anche quando l'uso viene interrotto per un breve periodo, spegnerlo dalla rete, scollegare l'alimentazione.
8. Non immergere mai il cavo di alimentazione, la spina o l'intero dispositivo nell'acqua. Non esporre mai il prodotto a condizioni atmosferiche quali luce solare diretta o pioggia, ecc. Non utilizzare mai il prodotto in condizioni di umidità.
9. Controllare periodicamente le condizioni del cavo di alimentazione. Se il cavo di alimentazione è danneggiato, il prodotto deve essere rivolto a un centro di assistenza professionale per essere sostituito al fine di evitare situazioni pericolose.
10. Non utilizzare mai il prodotto con un cavo di alimentazione danneggiato o se è caduto o è stato danneggiato in qualsiasi altro modo o se non funziona correttamente. Non tentare di riparare da soli il prodotto difettoso perché può provocare scosse elettriche. Rivolgere sempre il dispositivo danneggiato a un centro di assistenza professionale per

ripararlo. Tutte le riparazioni possono essere eseguite solo da professionisti dell'assistenza autorizzati. La riparazione eseguita in modo errato può causare situazioni pericolose per l'utente.
11. Non mettere mai il prodotto sopra o vicino a superfici calde o calde o elettrodomestici da cucina come il forno elettrico o il fornello a gas.
12. Non utilizzare mai il prodotto vicino a combustibili.
13. Non lasciare che il cavo penda dal bordo del bancone.
14. Parti e dispositivi accessori non devono essere lavati in lavastoviglie

ISTRUZIONI DI SICUREZZA DETTAGLIATE

1. Non utilizzare mai la macchina da caffè se non è piena d'acqua.
2. La macchina per caffè potrebbe emettere vapore. Fai attenzione a non scottarti.
3. La pentola e il caffè al suo interno sono caldi. Solleva la pentola tenendola per la maniglia. Fai attenzione a non scottarti.
4. Non appoggiare la macchina da caffè su una superficie metallica (ad es. Un vassoio).

DESCRIZIONE DEL DISPOSITIVO

Corpo principale A:
1. Serbatoio coperchio 2. Serbatoio dell'acqua 3. Alloggiamento principale 4. piastra riscaldante
5. Piastra inferiore
6. Imbuto 7. Coperchio caraffa 8. Manico caraffa 9. Caraffa in vetro 10. Pannello di controllo
20. Filtro

Pannello di controllo B:
11. Pulsante Minuti 12. Pulsante Programma 13. Pulsante On / Off 14. Pulsante Forza 15. Pulsante Ora.
16. Indicatore del programma 17. Indicatore di accensione / spegnimento 18. Indicatore di forza 19. Display

PRIMA DEL PRIMO UTILIZZO:

Prima della prima preparazione di tè / caffè, far funzionare la macchina da caffè senza caffè e senza filtro in carta, riempita solo di acqua.
1.Collegare la macchina da caffè alla rete elettrica.
2.Riempire il serbatoio dell'acqua (2) con acqua fino a raggiungere il livello massimo.
3. Posizionare la caraffa (9) sulla piastra riscaldante (4).
4.Attivare il processo di erogazione utilizzando il pulsante On / Off (13)
5. Attendere che tutta l'acqua venga trasferita
6.Spegnere la macchina da caffè tramite il pulsante On / Off (13) e scollegarla dalla rete elettrica.

EROGAZIONE CAFFÈ / TÈ:

1.Assicurarsi che la macchina da caffè sia collegata alla rete elettrica.
2.Aprire il coperchio del serbatoio dell'acqua (1) e versare acqua a sufficienza nel serbatoio dell'acqua (2). Fare attenzione a non superare il livello massimo.
3.Riempire il filtro (20) con caffè / tè. È possibile utilizzare inserti di carta sostituibili. Posizionare il filtro pieno nell'imbuto (6).
4. In alternativa è possibile utilizzare la forza pulsante di opzione (14) per fare il caffè più forte. L'indicatore di Forza (18) si accenderà.
5.Attivare il processo di erogazione utilizzando il pulsante On / Off (13). L'indicatore di accensione / spegnimento si accenderà.
6.Attendere che tutta l'acqua sia stata trasferita dal serbatoio dell'acqua (2) alla pentola (9).
7.La macchina da caffè funzionerà in modalità scaldavivande per i successivi 40 minuti. Trascorso questo tempo, l'indicatore di accensione / spegnimento si spegnerà.
8.Una volta terminato l'utilizzo della macchina per caffè spegnerla tramite il pulsante on / off (5) e scollegarla dalla rete elettrica.

!! AVVERTIMENTO!! Assicurarsi di gettare il caffè macinato usato dal filtro e pulire il filtro e l'imbuto dopo ogni utilizzo e prima di riporlo. Il macinato di caffè / tè inizierà a modellarsi e lo farà

Impostazione dell'orologio:
1. Accendi il dispositivo con il pulsante On / Off (13)
2. Il display (19) si accenderà e mostrerà 12:00.
3. Utilizzando i pulsanti Minute (11) e Hour (15) è possibile modificare l'ora visualizzata.

Programmazione della funzione di accensione automatica:

È possibile impostare il dispositivo in modo che inizi l'erogazione all'ora desiderata. Per farlo, segui i passaggi seguenti:
1. Accendere il dispositivo utilizzando il pulsante On / Off (13).
2. Impostare l'ora corrente seguendo le istruzioni di impostazione dell'orologio sopra
3. Premere il pulsante Programma (12).
4. L'indicatore del programma (16) inizierà a lampeggiare.
5. Il display mostrerà 12:00.
6. Utilizzare i pulsanti delle ore (15) e dei minuti (11) per modificare l'ora di inizio.
7. Confermare con il pulsante Programma (12).
8. L'indicatore del programma (16) ora rimarrà acceso.
9. Per spegnere premere nuovamente il pulsante Programma (12). L'indicatore del programma (16) scomparirà.

PULIZIA E MANUTENZIONE
Pulizia:
1.Scollegare la macchina da caffè dalla rete elettrica.
2.Non immergere mai la macchina da caffè in acqua.
3.Puoi pulirlo con un panno morbido e umido.
4. Risciacquare il filtro sotto l'acqua corrente. Lavare la pentola con un panno morbido e umido e detersivo per piatti.
5.Gli elementi della macchina da caffè non devono essere lavati in lavastoviglie.

Decalcificazione:
Per garantire che la macchina da caffè funzioni in modo affidabile e sia completamente efficace, deve essere decalcificata regolarmente. La frequenza della decalcificazione dipende dalla durezza dell'acqua e dalla frequenza di utilizzo. Il deposito di calcare porta a una preparazione del caffè più lunga e può danneggiare la macchina da caffè.
SI PREGA DI DECALCARE IL DISPOSITIVO UNO OGNI 5-8 settimane. I dispositivi danneggiati da una cattiva manutenzione non potranno beneficiare di richieste di garanzia e riparazioni.
Si consiglia di utilizzare liquidi disincrostanti particolarmente adatti a macchine da caffè e bollitori con corpo in plastica. Segui le istruzioni fornite. Dopo aver risciacquato i depositi di calcare dagli elementi acqua della macchina da caffè, eseguire 3 infusioni utilizzando solo acqua prima della prima erogazione del caffè.

INFORMAZIONI TECNICHE
Tensione di alimentazione: 2 20-240 V ~ 50 /60 Hz
Potenza Nom: 900W
Capacità: 1,5 L

Prendiamoci cura dell'ambiente naturale. I contenitori in cartone dovrebbero essere portati all'apposito punto di raccolta. I sacchi in polietilene (PE) vanno buttati nel contenitore per la plastica. L'apparecchio fuori uso deve essere rottamato presso un centro di raccolta autorizzato, poiché contiene elementi pericolosi che potrebbero costituire una minaccia per l'ambiente. Il dispositivo elettrico deve essere consegnato in modo da limitare il suo riutilizzo. Se l'apparecchio contiene batterie, è necessario rimuoverle e smaltirle separatamente.

NEDERLANDS

Le condizioni di garanzia sono diverse se il dispositivo viene utilizzato per scopi commerciali.
1. Prima di utilizzare il prodotto leggere attentamente e attenersi sempre alle seguenti istruzioni. Il produttore non è responsabile per eventuali danni dovuti a qualsiasi uso improprio.
2.Il prodotto deve essere utilizzato solo all'interno. Non utilizzare il prodotto per scopi non compatibili con la sua applicazione.
3. La tensione applicabile è 230 V, ~ 50 Hz. Per motivi di sicurezza non è appropriato collegare più dispositivi a una presa di corrente.
4. Si prega di essere cauti quando si utilizza intorno ai bambini. Non lasciare che i bambini giochino con il prodotto. Non consentire a bambini o persone che non conoscono il dispositivo di utilizzarlo senza supervisione.
5. AVVERTENZA: questo dispositivo può essere utilizzato da bambini di età superiore a 8 anni e da persone con capacità fisiche, sensoriali o mentali ridotte o da persone senza esperienza o conoscenza del dispositivo, solo sotto la supervisione di una persona responsabile della loro sicurezza, o se sono stati istruiti sull'uso sicuro del dispositivo e sono consapevoli dei pericoli associati al suo funzionamento. I bambini non dovrebbero giocare con il dispositivo. La pulizia e la manutenzione del dispositivo non devono essere eseguite da bambini, a meno che non abbiano più di 8 anni e queste attività siano svolte sotto supervisione.
6. Dopo aver finito di utilizzare il prodotto, ricordarsi sempre di rimuovere delicatamente la spina dalla presa di corrente tenendo la presa con la mano. Non tirare mai il cavo di alimentazione !!!
7. Non lasciare mai il prodotto collegato alla fonte di alimentazione senza supervisione.

Anche quando l'uso viene interrotto per un breve periodo, spegnerlo dalla rete, scollegare l'alimentazione.
8. Non immergere mai il cavo di alimentazione, la spina o l'intero dispositivo nell'acqua. Non esporre mai il prodotto a condizioni atmosferiche quali luce solare diretta o pioggia, ecc. Non utilizzare mai il prodotto in condizioni di umidità.
9. Controllare periodicamente le condizioni del cavo di alimentazione. Se il cavo di alimentazione è danneggiato, il prodotto deve essere rivolto a un centro di assistenza professionale per essere sostituito al fine di evitare situazioni pericolose.
10. Non utilizzare mai il prodotto con un cavo di alimentazione danneggiato o se è caduto o è stato danneggiato in qualsiasi altro modo o se non funziona correttamente. Non tentare di riparare da soli il prodotto difettoso perché può provocare scosse elettriche. Rivolgere sempre il dispositivo danneggiato a un centro di assistenza professionale per ripararlo. Tutte le riparazioni possono essere eseguite solo da professionisti dell'assistenza autorizzati. La riparazione eseguita in modo errato può causare situazioni pericolose per l'utente.
11. Non mettere mai il prodotto sopra o vicino a superfici calde o calde o elettrodomestici da cucina come il forno elettrico o il fornello a gas.
12. Non utilizzare mai il prodotto vicino a combustibili.
13. Non lasciare che il cavo penda dal bordo del bancone.
14. Parti e dispositivi accessori non devono essere lavati in lavastoviglie

ISTRUZIONI DI SICUREZZA DETTAGLIATE

1. Non utilizzare mai la macchina da caffè se non è piena d'acqua.
2. La macchina per caffè potrebbe emettere vapore. Fai attenzione a non scottarti.
3. La pentola e il caffè al suo interno sono caldi. Solleva la pentola tenendola per la maniglia. Fai attenzione a non scottarti.
4. Non appoggiare la macchina da caffè su una superficie metallica (ad es. Un vassoio).

DESCRIZIONE DEL DISPOSITIVO

Corpo principale A:

1. Serbatoio coperchio	2. Serbatoio dell'acqua	3. Hoofdbehuizing	4. piastra riscaldante
5. Piastra inferiore	6. Imbuto	7. Coperchio caraffa	8. Manico caraffa
9. Caraffa in vetro	10. Pannello di controllo	20. Filtro	

Pannello di controllo B:

11. Pulsante Minuti	12. Pulsante Programma	13. Pulsante On / Off	14. Pulsante Forza
15. Pulsante Ora.	16. Indicatore del programma	17. Indicatore di accensione / spegnimento	
18. Indicatore di forza	19. Display		

PRIMA DEL PRIMO UTILIZZO:

Prima della prima preparazione di tè / caffè, far funzionare la macchina da caffè senza caffè e senza filtro in carta, riempita solo di acqua.
1.Collegare la macchina da caffè alla rete elettrica.
2.Riempire il serbatoio dell'acqua (2) con acqua fino a raggiungere il livello massimo.
3. Posizionare la caraffa (9) sulla piastra riscaldante (4).
4.Attivare il processo di erogazione utilizzando il pulsante On / Off (13)
5. Attendere che tutta l'acqua venga trasferita
6.Spegnere la macchina da caffè tramite il pulsante On / Off (13) e scollegarla dalla rete elettrica.

EROGAZIONE CAFFÈ / TÈ:

1.Assicurarsi che la macchina da caffè sia collegata alla rete elettrica.
2.Aprire il coperchio del serbatoio dell'acqua (1) e versare acqua a sufficienza nel serbatoio dell'acqua (2). Fare attenzione a non superare il livello massimo.
3.Riempire il filtro (20) con caffè / tè. È possibile utilizzare inserti di carta sostituibili. Posizionare il filtro pieno nell'imbuto (6).
4. In alternativa è possibile utilizzare la forza pulsante di opzione (14) per fare il caffè più forte. L'indicatore di Forza (18) si accenderà.
5.Attivare il processo di erogazione utilizzando il pulsante On / Off (13). L'indicatore di accensione / spegnimento si accenderà.
6.Attendere che tutta l'acqua sia stata trasferita dal serbatoio dell'acqua (2) alla pentola (9).
7.La macchina da caffè funzionerà in modalità scaldavivande per i successivi 40 minuti. Trascorso questo tempo, l'indicatore di accensione / spegnimento si spegnerà.
8.Una volta terminato l'utilizzo della macchina per caffè spegnerla tramite il pulsante on / off (5) e scollegarla dalla rete elettrica.

!! AVVERTIMENTO!! Assicurarsi di gettare il caffè macinato usato dal filtro e pulire il filtro e l'imbuto dopo ogni utilizzo e prima di riporlo. Il macinato di caffè / tè inizierà a modellarsi e lo farà

Impostazione dell'orologio:
1. Accendi il dispositivo con il pulsante On / Off (13)
2. Il display (19) si accenderà e mostrerà 12:00.
3. Utilizzando i pulsanti Minute (11) e Hour (15) è possibile modificare l'ora visualizzata.

Programmazione della funzione di accensione automatica:
È possibile impostare il dispositivo in modo che inizi l'erogazione all'ora desiderata. Per farlo, segui i passaggi seguenti:
1. Accendere il dispositivo utilizzando il pulsante On / Off (13).
2. Impostare l'ora corrente seguendo le istruzioni di impostazione dell'orologio sopra
3. Premere il pulsante Programma (12).
4. L'indicatore del programma (16) inizierà a lampeggiare.
5. Il display mostrerà 12:00.
6. Utilizzare i pulsanti delle ore (15) e dei minuti (11) per modificare l'ora di inizio.
7. Confermare con il pulsante Programma (12).
8. L'indicatore del programma (16) ora rimarrà acceso.
9. Per spegnere premere nuovamente il pulsante Programma (12). L'indicatore del programma (16) scomparirà.

PULIZIA E MANUTENZIONE
Pulizia:
1.Scollegare la macchina da caffè dalla rete elettrica.
2.Non immergere mai la macchina da caffè in acqua.
3.Puoi pulirlo con un panno morbido e umido.
4. Risciacquare il filtro sotto l'acqua corrente. Lavare la pentola con un panno morbido e umido e detersivo per piatti.
5.Gli elementi della macchina da caffè non devono essere lavati in lavastoviglie.

Decalcificazione:
Per garantire che la macchina da caffè funzioni in modo affidabile e sia completamente efficace, deve essere decalcificata regolarmente. La frequenza della decalcificazione dipende dalla durezza dell'acqua e dalla frequenza di utilizzo. Il deposito di calcare porta a una preparazione del caffè più lunga e può danneggiare la macchina da caffè.
SI PREGA DI DECALCARE IL DISPOSITIVO UNO OGNI 5-8 settimane. I dispositivi danneggiati da una cattiva manutenzione non potranno beneficiare di richieste di garanzia e riparazioni.
Si consiglia di utilizzare liquidi disincrostanti particolarmente adatti a macchine da caffè e bollitori con corpo in plastica. Segui le istruzioni fornite. Dopo aver risciacquato i depositi di calcare dagli elementi acqua della macchina da caffè, eseguire 3 infusioni utilizzando solo acqua prima della prima erogazione del caffè.

INFORMAZIONI TECNICHE
Tensione di alimentazione: 2 20-240 V ~ 50 /60 Hz
Potenza Nom: 900W
Capacità: 1,5 L

We geven om het milieu. We vragen u om de kartonnen verpakkingen te storten bij het oud papier. Polyethyleen zakken (PE) storten in de container voor plastic . Versleten apparatuur afgeven bij het juiste verzamelpunkt, als in het apparatuur gevaarlijke elementen zitten kan dat een bedreiging zijn voor het milieu. Elektrisch apparatuur moet worden geretourneerd om het hergebruik te verminderen. Als in het apparatur batterijen ziiten, horen die verwijderd te worden en appart af te worden gegeven bij het juiste verzamelpunkt.

(BS) BOSANSKI

Uvjeti garancije se razlikuju ako se uređaj koristi u komercijalne svrhe.
1. Prije upotrebe proizvoda pažljivo pročitajte i uvijek se pridržavajte sljedećih uputa. Proizvođač nije odgovoran za bilo kakvu štetu nastalu bilo kakvom zlouporabom.
2.Proizvod se koristi samo u zatvorenom prostoru. Ne koristite proizvod u bilo koju svrhu koja nije kompatibilna sa njegovom primenom.
3. Primjenjivi napon je 230V, ~ 50Hz. Iz sigurnosnih razloga nije prikladno priključiti više uređaja u jednu utičnicu.
4. Budite oprezni kada koristite oko djece. Ne dopustite djeci da se igraju proizvodom. Ne dopustite djeci ili ljudima koji ne poznaju uređaj da ga koriste bez nadzora.
5. UPOZORENJE: Ovaj uređaj mogu koristiti djeca starija od 8 godina i osobe smanjene fizičke, senzorne ili mentalne sposobnosti, ili osobe bez iskustva ili znanja o uređaju, samo pod nadzorom osobe odgovorne za njihovu sigurnost, ili ako su upućeni na sigurno korištenje uređaja i ako su svjesni opasnosti povezanih s njegovim radom. Djeca se ne bi trebala igrati s uređajem. Čišćenje i održavanje uređaja ne smiju vršiti djeca, osim ako su starija od 8 godina i ako se ove aktivnosti obavljaju pod nadzorom.

6. Nakon završetka upotrebe proizvoda, uvijek ne zaboravite da rukom pažljivo izvadite utikač iz utičnice koja drži utičnicu. Nikada ne povlačite kabel za napajanje !!!
7. Nikada ne ostavljajte proizvod priključen na izvor napajanja bez nadzora. Čak i kada je upotreba na kratko prekidana, isključite je s mreže i isključite napajanje.
8. Nikada ne stavljajte kabl za napajanje, utikač ili čitav uređaj u vodu. Nikada ne izlažite proizvod atmosferskim uvjetima kao što su izravna sunčeva svjetlost ili kiša itd. Nikada ne koristite proizvod u vlažnim uvjetima.
9. Povremeno provjeravajte stanje kabela za napajanje. Ako je kabel za napajanje oštećen, proizvod treba okrenuti na mjesto profesionalnog servisa kako bi se zamijenili kako bi se izbjegle opasne situacije.
10. Nikada ne koristite proizvod sa oštećenim kablom za napajanje ili ako je pao ili oštećen na bilo koji drugi način ili ako ne radi ispravno. Ne pokušavajte sami popraviti oštećeni proizvod jer to može dovesti do strujnog udara. Uvijek okrenite oštećeni uređaj na mjesto profesionalnog servisa kako biste ga popravili. Sve popravke mogu obaviti samo ovlašteni serviseri. Popravak koji je pogrešno izveden može uzrokovati opasne situacije za korisnika.
11. Nikada ne stavljajte proizvod na ili blizu vrućih ili toplih površina ili kuhinjskih uređaja poput električne pećnice ili plinskog plamenika.
12. Nikada ne koristite proizvod blizu zapaljivih materija.
13. Ne dopustite da kabel visi preko ivice brojača.
14. Dijelove i uređaje ne treba prati u perilici posuđa

DETALJNE UPUTE O SIGURNOSTI

1. Nikada ne koristite aparat za kafu ako nije napunjen vodom.
2. Aparat za kafu može ispuštati paru. Pazite da se ne opečete.
3. Lonac i kafa u njemu su vrući. Podignite lonac držeći ga za ručku. Pazite da se ne opečete.
4. Nemojte stavljati aparat za kavu na metalnu površinu (npr. Pladanj).

OPIS UREĐAJA

Glavni dio A:

1. spremnik za vodu poklopac	2. Spremnik za vodu	3. Glavno kućište	4. Zagrijavanje ploča	5. donje ploče
6. Lijevak	7. Poklopac bočice	8. Ručka bočice	9. Staklena bočica	10. Upravljačka ploča
20. Filter				

Kontrolna tabla B:

11. Gumb za minute	12. Gumb za program	13. Gumb za uključivanje / isključivanje	14. Gumb za jačinu
15. Gumb za sat.	16. Indikator programa	17. Indikator uključivanja / isključivanja	18. Indikator snage
19. Ekran			

PRIJE PRVE UPOTREBE:

Prije prve pripreme čaja / kafe pustite aparat za kavu bez kafe i bez papirnog filtra, napunjenog samo vodom.
1. Spojite aparat za kavu na električnu mrežu.
2. Napunite spremnik za vodu (2) vodom dok ne dosegne maksimalni nivo.
3. Stavite vrč (9) na ploču za zagrijavanje (4).
4.Aktivirajte postupak kuhanja tipkom za uključivanje / isključivanje (13)
5. Pričekajte da se sva voda prenese
6. Isključite aparat za kavu pomoću tipke za uključivanje / isključivanje (13) i isključite ga iz električne mreže.

KUVANJE KAVE / ČAJA:

1. Obavezno priključite aparat za kafu na električnu mrežu.
2. Otvorite poklopac spremnika za vodu (1) i ulijte dovoljno vode u spremnik za vodu (2). Pazite da ne prekoračite maksimalni nivo.
3. Napunite filter (20) kavom / čajem. Možete koristiti zamjenjive umetke za papir. Postavite ispunjeni filter u lijevak (6).
4. Po želji možete upotrijebiti gumb Snaga (14) da kafu ojačate. Uključit će se indikator snage (18).
5. Aktivirajte postupak kuhanja pomoću tipke za uključivanje / isključivanje (13). Uključit će se indikator uključivanja / isključivanja.
6. Pričekajte dok se sva voda ne prebaci iz spremnika za vodu (2) u posudu (9).
7. Aparat za kavu će raditi u načinu zagrijavanja lonaca sljedećih 40 minuta. Nakon tog vremena indikator On / Off će se isključiti.
8.Kad završite s upotrebom aparata za kavu, isključite ga pomoću tipke za uključivanje / isključivanje (5) i isključite iz električne mreže.

!! UPOZORENJE !! Obavezno bacite mljevenu kafu iz filtra i očistite filter i lijevak nakon svake upotrebe i prije skladištenja. Mljeveni kava / čaj počet će plijesniti i hoće

Postavka sata:

1. Uključite uređaj tipkom za uključivanje / isključivanje (13)
2. Zaslon (19) će zasvijetliti i prikazati 12:00.
3. Pomoću tipki minuta (11) i sata (15) možete promijeniti prikazano vrijeme.

Programiranje funkcije automatskog uključivanja:
Možete postaviti uređaj da započinje s kuhanjem u željeno vrijeme. Da biste to učinili, slijedite korake u nastavku:
1. Uključite uređaj pomoću tipke za uključivanje / isključivanje (13).
2. Postavite trenutno vrijeme slijedeći gornja uputstva za podešavanje sata
3. Pritisnite tipku za program (12).
4. Indikator programa (16) počet će treptati.
5. Na ekranu će se prikazati 12:00.
6. Pomoću tipki Sat (15) i Minute (11) promijenite vrijeme početka.
7. Potvrdite tipkom za program (12).
8. Indikator programa (16) sada će ostati upaljen.
9. Za isključivanje ponovo pritisnite tipku za program (12). Pokazatelj programa (16) će nestati.

ČIŠĆENJE I ODRŽAVANJE
Čišćenje:
1. Isključite aparat za kavu iz električne mreže.
2. Aparat za kafu nikada ne potapajte u vodu.
3. Možete ga obrisati mekom, vlažnom krpom.
4. Isperite filter pod tekućom vodom. Lonac operite mekom, vlažnom krpom i deterdžentom za pranje posuđa.
5.Elemente aparata za kafu ne smijete prati u perilici posuđa.

Uklanjanje kamenca:
Kako bi se osiguralo da aparat za kafu radi pouzdano i u potpunosti efikasan, potrebno ga je redovito uklanjati kamenac. Učestalost uklanjanja kamenca ovisi o tvrdoći vode i učestalosti upotrebe. Naslagavanje kamenca dovodi do duže pripreme kafe i može dovesti do oštećenja aparata za kafu.
MOLIMO VAS DA UREĐAJ KAPIJATE SVAKIH 5-8 tjedana. Uređaji oštećeni lošim održavanjem neće ispunjavati uvjete za popravak garancije i popravak.
Preporučujemo upotrebu tečnosti za uklanjanje kamenca, posebno pogodnu za aparate za kafu i kotlove sa plastičnim kućištem. Slijedite dane upute. Nakon što ste isprali naslage kamenca sa vodenih elemenata aparata za kafu, izvedite 3 pripreme vode koristeći samo vodu prije prvog kuhanja kafe.

TEHNIČKE INFORMACIJE
Napajanje: 2 20-240 V ~ 50 /60 Hz
Snaga Nom: 900W
Kapacitet: 1,5 L

Brinući za okoliš. Molimo Vas da kartonska pakovanja odnesete u otkup otpadnog papira. Polietilenske džakove (PE) bacajte u kontejner za plastiku. Iskorišćen uređaj treba odneti na odgovarajuću deponiju, jer opasni sastojci koji se u njemu nalaze, mogu biti opasni za okoliš. Električni uređaj treba odneti na način, koji ograničava njegovu ponovnu upotrebu i korištenje. Ako se u uređaju nalaze baterije, treba ih izvaditi i odvojeno predati na deponiju. **Uređaj se ne smije bacati u kontejner za komunalni otpad!!**

(HR) HRVATSKI

Jamstveni se uvjeti razlikuju ako se uređaj koristi u komercijalne svrhe.
1. Prije upotrebe proizvoda pažljivo pročitajte i uvijek se pridržavajte sljedećih uputa. Proizvođač nije odgovoran za bilo kakvu štetu zbog zlouporabe.
2. Proizvod se smije koristiti samo u zatvorenom. Proizvod nemojte koristiti u bilo koju svrhu koja nije kompatibilna s njegovom primjenom.
3. Primjenjivi napon je 230V, ~ 50Hz. Iz sigurnosnih razloga nije prikladno spajati više uređaja na jednu utičnicu.
4. Budite oprezni kada koristite oko djece. Ne dopustite djeci da se igraju s proizvodom. Ne dopustite djeci ili ljudima koji ne poznaju uređaj da ga koriste bez nadzora.
5. UPOZORENJE: Ovaj uređaj smiju koristiti djeca starija od 8 godina i osobe smanjene fizičke, senzorne ili mentalne sposobnosti ili osobe bez iskustva ili znanja o uređaju, samo pod nadzorom osobe odgovorne za njihovu sigurnost, ili ako su upućeni na sigurno korištenje uređaja i ako su svjesni opasnosti povezanih s njegovim radom. Djeca se ne smiju igrati uređajem. Čišćenje i održavanje uređaja ne smiju provoditi djeca, osim ako su starija od 8 godina i ako se te aktivnosti provode pod nadzorom.
6. Nakon što završite s upotrebom proizvoda, uvijek ne zaboravite nježno izvaditi utikač iz električne utičnice držeći utičnicu rukom. Nikada ne povlačite kabel za napajanje !!!
7. Nikada ne ostavljajte proizvod spojen na izvor napajanja bez nadzora. Čak i kad je

uporaba nakratko prekinuta, isključite je s mreže i isključite napajanje.
8. Nikada nemojte stavljati kabel za napajanje, utikač ili cijeli uređaj u vodu. Nikada ne izlažite proizvod atmosferskim uvjetima kao što su izravna sunčeva svjetlost, kiša itd. Nikada ne koristite proizvod u vlažnim uvjetima.
9. Povremeno provjeravajte stanje kabela za napajanje. Ako je kabel za napajanje oštećen, proizvod treba okrenuti na mjesto profesionalnog servisa radi zamjene kako bi se izbjegle opasne situacije.
10. Nikada nemojte koristiti proizvod s oštećenim kabelom za napajanje ili ako je pao ili oštećen na bilo koji drugi način ili ako ne radi ispravno. Ne pokušavajte sami popraviti oštećeni proizvod jer to može dovesti do strujnog udara. Uvijek okrenite oštećeni uređaj na mjesto profesionalnog servisa kako biste ga popravili. Sve popravke mogu obaviti samo ovlašteni serviseri. Popravak koji je pogrešno izveden može uzrokovati opasne situacije za korisnika.
11. Nikada ne stavljajte proizvod na ili blizu vrućih ili toplih površina ili kuhinjskih uređaja poput električne pećnice ili plinskog plamenika.
12. Nikada ne upotrebljavajte proizvod blizu zapaljivih tvari.
13. Pazite da kabel ne visi preko ruba pulta.
14. Dijelove i pribor ne smijte prati u perilici posuđa

DETALJNE UPUTE O SIGURNOSTI

1. Nikada nemojte koristiti aparat za kavu ako nije napunjen vodom.
2. Aparat za kavu može ispuštati paru. Pazite da se ne opečete.
3. Lonac i kava u njemu su vrući. Podignite lonac držeći ga za ručku. Pazite da se ne opečete.
4. Ne stavljajte aparat za kavu na metalnu površinu (npr. Ladicu).

OPIS UREĐAJA

Glavni dio A:

1. Spremnik za vodu poklopac	2. Spremnik za vodu	3. Glavno kućište	4. zagrijavanje ploča	5. dnom
6. Lijevak	7. Poklopac karafe	8. Ručka karafe	9. Staklena karafa	10. Upravljačka ploča
20. Filtar				

Upravljačka ploča B:

11. Gumb za minute	12. Gumb za program	13. Gumb za uključivanje / isključivanje	14. Gumb za jačinu
15. Gumb za sat.	16. Pokazatelj programa	17. Pokazivač uključivanja / isključivanja	18. Pokazatelj snage
19. Zaslon			

PRIJE PRVE UPOTREBE:
Prije prve pripreme čaja / kave pustite aparat za kavu bez kave i bez papirnatog filtra, napunjenog samo vodom.
1. Spojite aparat za kavu na električnu mrežu.
2. Napunite spremnik za vodu (2) vodom dok ne dosegne maksimalnu razinu.
3. Stavite karafu (9) na ploču za zagrijavanje (4).
4. Aktivirajte postupak kuhanja tipkom za uključivanje / isključivanje (13)
5. Pričekajte da se sva voda prenese
6. Isključite aparat za kavu pomoću tipke za uključivanje / isključivanje (13) i odspojite ga iz električne mreže.

KUVANJE KAVE / ČAJA:
1. Provjerite je li aparat za kavu priključen na struju.
2. Otvorite poklopac spremnika za vodu (1) i ulijte dovoljno vode u spremnik za vodu (2). Pazite da ne prijeđete maksimalnu razinu.
3. Napunite filtar (20) kavom / čajem. Možete koristiti zamjenjive umetke za papir. Postavite ispunjeni filtar u lijevak (6).
4. Po želji možete upotrijebiti gumb Snaga (14) kako biste kavu ojačali. Uključit će se indikator snage (18).
5. Aktivirajte postupak kuhanja tipkom za uključivanje / isključivanje (13). Uključit će se indikator uključivanja / isključivanja.
6. Pričekajte dok se sva voda ne prebaci iz spremnika za vodu (2) u posudu (9).
7. Aparat za kavu radit će u načinu zagrijavanja lonaca sljedećih 40 minuta. Nakon tog vremena indikator On / Off će se isključiti.
8. Kad završite s upotrebom aparata za kavu, isključite ga pomoću tipke za uključivanje / isključivanje (5) i odspojite ga s električne mreže.

!! UPOZORENJE!! Obavezno bacite iskorištenu mljevenu kavu iz filtra i očistite filter i lijevak nakon svake upotrebe i prije skladištenja.
Mljeveni kava / čaj počet će plijesniti i hoće

Postavka sata:
1. Uključite uređaj tipkom za uključivanje / isključivanje (13)
2. Zaslon (19) zasvijetlit će i prikazati 12:00.
3. Pomoću gumba minuta (11) i sata (15) možete promijeniti prikazano vrijeme.

Programiranje funkcije automatskog uključivanja:
Možete postaviti uređaj da započne s kuhanjem u željeno vrijeme. Da biste to učinili, slijedite korake u nastavku:

1. Uključite uređaj pomoću gumba za uključivanje / isključivanje (13).
2. Postavite trenutno vrijeme slijedeći gornje upute za podešavanje sata
3. Pritisnite gumb za programiranje (12).
4. Pokazatelj programa (16) počet će treptati.
5. Zaslon će prikazati 12:00.
6. Pomoću gumba Sat (15) i Minute (11) promijenite vrijeme početka.
7. Potvrdite tipkom za program (12).
8. Pokazatelj programa (16) sada će i dalje svijetliti.
9. Za isključivanje ponovno pritisnite tipku za programiranje (12). Pokazatelj programa (16) će nestati.

ČIŠĆENJE I ODRŽAVANJE
Čišćenje:
1. Odspojite aparat za kavu iz električne mreže.
2. Aparat za kavu nikada ne uranjajte u vodu.
3. Možete ga obrisati mekom, vlažnom krpom.
4. Isperite filter pod tekućom vodom. Lonac operite mekom, vlažnom krpom i deterdžentom za pranje posuđa.
5. Elemente aparata za kavu ne smijete prati u perilici posuđa.

Uklanjanje kamenca:
Kako bi se osiguralo da aparat za kavu radi pouzdano i u potpunosti učinkovit, potrebno ga je redovito uklanjati kamenac. Učestalost uklanjanja kamenca ovisi o tvrdoći vode i učestalosti korištenja. Naslagavanje kamenca vapna dovodi do dulje pripreme kave i može dovesti do oštećenja aparata za kavu.
MOLIMO VAS DA UKLANJA UREĐAJ SVAKI 5-8 tjedana. Uređaji oštećeni lošim održavanjem neće ispunjavati uvjete za polaganje prava na popravak i jamstvo.
Preporučujemo upotrebu tekućina za uklanjanje kamenca, posebno pogodnih za aparate za kavu i kotlove s plastičnim kućištem. Slijedite dane upute. Nakon što ste isprali naslage kamenca s vodenih elemenata aparata za kavu, prije prvog kuhanja kave izvedite 3 pripreme, koristeći samo vodu.

TEHNIČKE INFORMACIJE
Napon napajanja: 2 20-240 V ~ 50 / od 60 Hz
Snaga Nom: 900W
Kapacitet: 1,5 L

Vodimo brigu o prirodnom okolišu. Kartonsku ambalažu molimo prenijeti na otpadni papir. Polietilen (PE) vreće bacati u kontejner za plastiku. Istrošena oprema treba biti premještena na prikladno mjesto za pohranu, jer sadrže u ureađju opasne tvari mogu predstavljati opasnost za okoliš. Električni uređaj mora biti predat u takvom stanju da se smanji mogučnost njegove ponovne upotrebe. Ako vaš uređaj ima baterije, treba njih ukloniti i predati na mjesto za pohranu odvojeno.

(SR) СРПСКИ

Гарантни услови се разликују ако се уређај користи у комерцијалне сврхе.
1. Пре употребе производа, пажљиво прочитајте и увек се придржавајте следећих упутстава. Произвођач није одговоран за било какву штету насталу било каквом злоупотребом.
2.Производ се користи само у затвореном. Не користите производ у било коју сврху која није компатибилна са његовом применом.
3. Важећи напон је 230В, ~ 50Хз. Из сигурносних разлога није прикладно повезивати више уређаја у једну утичницу.
4. Будите опрезни када користите око деце. Не дозволите деци да се играју производом. Не дозволите деци или људима који не познају уређај да га користе без надзора.
5. УПОЗОРЕЊЕ: Овај уређај могу користити деца старија од 8 година и особе смањене физичке, сензорне или менталне способности, или особе без искуства или знања о уређају, само под надзором особе одговорне за њихову безбедност, или ако су упућени на безбедну употребу уређаја и ако су свесни опасности повезаних са његовим радом. Деца се не би смела играти са уређајем. Чишћење и одржавање уређаја не би смела да обављају деца, осим ако су старија од 8 година и ове активности се обављају под надзором.
6. Кад завршите са употребом производа, не заборавите да руком пажљиво извадите

утикач из утичнице која држи утичницу. Никада не повлачите кабл за напајање !!!
7. Никада не остављајте производ прикључен на извор напајања без надзора.Чак и када је употреба прекинута на кратко, искључите је са мреже и искључите напајање.
8. Никада не стављајте кабл за напајање, утикач или читав уређај у воду.Никада не излажите производ атмосферским условима као што су директна сунчева светлост, киша итд. Никада не користите производ у влажним условима.
9. Повремено проверавајте стање кабла за напајање. Ако је кабл за напајање оштећен, производ треба преусмерити на место за професионалне сервисе како би се избегле опасне ситуације.
10. Никада не користите производ са оштећеним каблом за напајање или ако је пао или оштећен на било који други начин или ако не ради исправно.Не покушавајте сами поправити оштећени производ јер то може довести до струјног удара.Увек окрените оштећени уређај на место професионалног сервиса како бисте га поправили. Све поправке могу извршити само овлашћени сервисни стручњаци. Поправак који је погрешно изведен може за корисника да изазове опасне ситуације.
11. Никада не стављајте производ на или близу врућих или топлих површина или кухињских уређаја попут електричне пећнице или горионика на гас.
12. Никада не користите производ близу запаљивих материја.
13. Не дозволите да кабл виси преко ивице пулта.
14. Делове и додатне уређаје не би требало прати у машини за прање посуђа

ДЕТАЉНА УПУТСТВА ЗА БЕЗБЕДНОСТ

1. Никада не користите апарат за кафу ако није напуњен водом.
2. Апарат за кафу може испуштати пару. Пазите да се не опечете.
3. Лонац и кафа у њему су врући. Подигните лонац држећи га за дршку. Пазите да се не опечете.
4. Не стављајте апарат за кафу на металну површину (нпр. Послужавник).

ОПИС УРЕЂАЈА
Главни део А:
Поклопац
1. Ватер Танк 2. Резервоар за воду 3. Главно кућиште 4. Загревање плоца 5. Боттом Плате
6. Левак 7. Поклопац боца 8. Ручка боца 9. Стаклени бокал 10. Контролна табла
20. Филтер
Контролна табла Б:
11. Тастер за минуте 12. Тастер за програмирање 13. Тастер за укључивање / искључивање
14. Тастер за јачину 15. Тастер за сат. 16. Индикатор програма
17. Индикатор укључености / искључивања 18. Индикатор снаге 19. Екран

ПРИЈЕ ПРВЕ УПОТРЕБЕ:
Пре прве припреме чаја / кафе, пустите апарат за кафу без кафе и без папирног филтера, напуњеног само водом.
1.Прикључите апарат за кафу на електричну мрежу.
2. Напуните резервоар за воду (2) водом док не достигне максимални ниво.
3. Ставите кафу (9) на плочу за загревање (4).
4. Активирајте поступак припреме помоћу дугмета за укључивање / искључивање (13)
5. Сачекајте да се сва вода пренесе
6. Искључите апарат за кафу помоћу дугмета за укључивање / искључивање (13) и искључите га из електричне мреже.

ВАРЕЊЕ КАФЕ / ЧАЈА:
1. Обавезно прикључите апарат за кафу на електричну мрежу.
2. Отворите поклопац резервоара за воду (1) и улијте довољно воде у резервоар за воду (2).Пазите да не прекорачите максимални ниво.
3. Напуните филтер (20) кафом / чајем. Можете користити заменљиве уметке за папир. Поставите испуњени филтер у левак (6).
4. По жељи можете да користите тастер за јачину снаге (14) да бисте кафу ојачали. Укључиће се индикатор снаге (18).
5. Активирајте поступак припреме помоћу дугмета за укључивање / искључивање (13).Индикатор за укључивање / искључивање ће се укључити.
6. Причекајте док се сва вода не пребаци из резервоара за воду (2) у лонац (9).
7. Апарат за кафу ће радити у режиму загревања лонаца следећих 40 минута.Након тог времена индикатор Он / Офф ће се искључити.
8. Када завршите са употребом апарата за кафу, искључите га помоћу дугмета за укључивање / искључивање (5) и искључите из електричне мреже.

!! УПОЗОРЕЊЕ!! Обавезно избаците искоришћену млеву кафе из филтера и очистите филтер и левак после сваке употребе и пре складиштења. Млево / чај од кафе ће почети да се плесни и хоће

Подешавање сата:
1. Укључите уређај помоћу дугмета за укључивање / искључивање (13)
2. Екран (19) ће се упалити и приказати 12:00.
3. Помоћу дугмади минута (11) и сата (15) можете променити приказано време.

Програмирање функције аутоматског укључивања:
Можете подесити уређај да започне са кувањем у жељено време.Да бисте то урадили, следите кораке у наставку:
1. Укључите уређај помоћу дугмета за укључивање / искључивање (13).
2. Подесите тренутно време пратећи горња упутства за подешавање сата
3. Притисните дугме за програм (12).
4. Индикатор програма (16) ће почети трептати.
5. На екрану ће се приказати 12:00.
6. Помоћу дугмади Сат (15) и Минуте (11) промените време почетка.
7. Потврдите помоћу дугмета за програм (12).
8. Индикатор програма (16) сада ће остати упаљен.
9. За искључивање поново притисните тастер за програм (12).Показатељ програма (16) ће нестати.

ЧИШЋЕЊЕ И ОДРЖАВАЊЕ
Чишћење:
1. Искључите апарат за кафу из електричне мреже.
2. Апарат за кафу никада не потапајте у воду.
3. Можете га обрисати меком, влажном крпом.
4. Исперите филтер под текућом водом. Лонац оперите меком, влажном крпом и детерџентом за прање посуђа.
5. Елементе апарата за кафу не би требало прати у машини за прање судова.

Уклањање каменца:
Да би се осигурало да апарат за кафу ради поуздано и буде у потпуности ефикасан, потребно га је редовно уклањати каменац. Учесталост уклањања каменца зависи од тврдоће воде и учесталости употребе.Наталожени камен креча доводи до дуже припреме кафе и може довести до оштећења апарата за кафу.
МОЛИМО ДА УРЕЂАЈ КАПИЈАТЕ СВАКИХ 5-8 недеља. Уређаји оштећени лошим одржавањем неће испуњавати услове за потраживања гаранције и поправке.
Препоручујемо употребу течности за уклањање каменца, посебно погодних за апарате за кафу и котлове са пластичним кућиштем. Следите дата упутства. Након испирања наслага каменца са водених елемената апарата за кафу, извршите 3 припреме воде користећи само воду пре првог кувања кафе.

ТЕХНИЧКЕ ИНФОРМАЦИЈЕ
Напон напајања: 2 20-240 В ~ 50 /60 Хз
Снага Ном: 900В
Капацитет: 1,5 L

За заштиту животне средине: молимо вас да одвојите картонске кутије и пластичне кесе и одложите их у одговарајуће канте за смеће. Коришћени уређај треба да буде испоручен на наменске сакупљане тачке због оштрих компоненти, што може утицати на животну средину. Немојте одлагати овај уређај у заједничку корпу за отпатке.

Garantibetingelserne er forskellige, hvis enheden bruges til kommercielt formål.
1. Før du bruger produktet, skal du læse omhyggeligt og altid overholde følgende instruktioner. Producenten er ikke ansvarlig for skader på grund af misbrug.
2.Produktet må kun bruges indendørs. Brug ikke produktet til noget formål, der ikke er kompatibelt med dets anvendelse.
3. Den gældende spænding er 230V, ~ 50Hz. Af sikkerhedsmæssige årsager er det ikke hensigtsmæssigt at slutte flere enheder til en stikkontakt.
4. Vær forsigtig, når du bruger omkring børn. Lad ikke børnene lege med produktet. Lad ikke børn eller personer, der ikke kender enheden, bruge det uden opsyn.
5. ADVARSEL: Denne enhed kan bruges af børn over 8 år og personer med nedsat fysisk, sensorisk eller mental evne eller personer uden erfaring eller kendskab til enheden, kun under opsyn af en person, der er ansvarlig for deres sikkerhed, eller hvis de blev instrueret i sikker brug af enheden og er opmærksomme på farerne forbundet med dens funktion. Børn bør ikke lege med enheden. Rengøring og vedligeholdelse af enheden bør ikke udføres af børn, medmindre de er over 8 år, og disse aktiviteter udføres under tilsyn.
6. Når du er færdig med at bruge produktet, skal du altid huske at tage stikket forsigtigt ud af stikkontakten, der holder stikkontakten med din hånd.Træk aldrig i strømkablet !!!
7. Efterlad aldrig produktet tilsluttet strømkilden uden opsyn. Selv når brugen afbrydes i kort tid, skal du slukke for den fra netværket, tage strømmen ud.
8. Sæt aldrig strømkablet, stikket eller hele enheden i vandet. Udsæt aldrig produktet for atmosfæriske forhold som direkte sollys eller regn osv. Brug aldrig produktet under fugtige forhold.
9. Kontroller jævnligt strømkabeltilstanden. Hvis strømkablet er beskadiget, skal produktet vendes til et professionelt servicested, der skal udskiftes for at undgå farlige situationer
10. Brug aldrig produktet med et beskadiget strømkabel, eller hvis det blev tabt eller beskadiget på anden måde, eller hvis det ikke fungerer korrekt. Forsøg ikke selv at reparere det defekte produkt, da det kan føre til elektrisk stød. Drej altid den beskadigede enhed til et professionelt servicested for at reparere den.Alle reparationer kan kun udføres af autoriserede servicepersonale. Reparationen, der er udført forkert, kan forårsage farlige situationer for brugeren.
11. Sæt aldrig produktet på eller tæt på de varme eller varme overflader eller køkkenapparater som f.eks. Den elektriske ovn eller gasbrænderen.
12. Brug aldrig produktet tæt på brændbare stofer.
13. Lad ikke ledningen hænge over bordkanten.
14. Dele og tilbehør skal ikke vaskes i opvaskemaskinen

DETALJEREDE SIKKERHEDSINSTRUKTIONER
1. Brug aldrig kaffemaskinen, hvis den ikke er fyldt med. vand.
2. Kaffemaskinen kan udsende damp. Pas på ikke at brænde dig selv.
3. Gryden og kaffen inde i den er varm. Løft gryden, der holder den ved håndtaget. Pas på ikke at brænde dig selv.
4. Anbring ikke kaffemaskinen på en metaloverflade (f.eks. En bakke).

BESKRIVELSE AF ENHEDEN
Hoveddel A:

1. Vandtank låg	2. Vandtank	3. Hovedhus	4. Warming plade	5. bundplade
6. Tragt	7. Karaffelåg	8. Karaffelhåndtag	9. Glaskaraf	10. Kontrolpanel
20. Filtrer				

Kontrolpanel B:

11. Minuteknap	12. Programknap	13. On / Off-knap	14. Knap til styrke .	15. Timeknap.
16. Programindikator	17. On / Off-indikator	18. Styrkeindikator	19. Display	

FØRSTE ANVENDELSE:
Før den første tilberedning af te / kaffe køres kaffemaskinen uden kaffe og uden papirfilter, kun fyldt med. vand.

1.Tilslut kaffemaskinen til lysnettet.
2.Fyld vandtanken (2) med vand, indtil den når det maksimale niveau.
3. Sæt karaffen (9) på varmepladen (4).
4.Aktiver brygningsprocessen ved hjælp af tænd / sluk-knappen (13)
5. vent på, at alt vandet overføres
6. Sluk for kaffemaskinen ved hjælp af tænd / sluk-knappen (13), og tag stikket ud af stikkontakten.

Brygning af kaffe / te:
1.Sørg for, at kaffemaskinen er tilsluttet lysnettet.
2.Åbn låget til vandtanken (1), og hæld tilstrækkeligt vand i vandtanken (2). Pas på ikke at overskride det maksimale niveau.
3.Fyld filteret (20) med kaffe / te. Du kan bruge udskiftelige papirindsatser Anbring det fyldte filter i tragten (6).
4. Valgfrit kan du bruge knappen Styrke (14) til at gøre kaffen stærkere. Styrkeindikatoren (18) tændes.
5.Aktiver brygningsprocessen ved hjælp af tænd / sluk-knappen (13). On / Of-indikatoren tændes.
6. Vent, indtil alt vandet overføres fra vandtanken (2) til gryden (9).
7. Kaffemaskinen fungerer i opvarmningstilstand i de næste 40 minutter Efter dette tidspunkt slukkes indikatoren On / Of.
8.Når du er færdig med at bruge kaffemaskinen, skal du slukke for den med tænd / sluk-knappen (5) og afbryde strømmen.

!! ADVARSEL!! Sørg for at smide den brugte kaffemaling ud af filteret, og rengør filteret og tragten efter hver brug og inden opbevaring.
Kaffe malet / te begynder at forme og vil

Urindstilling:
1. Tænd for enheden med tænd / sluk-knappen (13)
2. Displayet (19) lyser og viser 12:00.
3. Ved hjælp af knapperne Minute (11) og Hour (15) kan du ændre den viste tid.

Programmering auto On-funktion:
Du kan indstille enheden til at begynde at brygge på det ønskede tidspunkt. Følg nedenstående trin for at gøre det:
1. Tænd for enheden ved hjælp af tænd / sluk-knappen (13).
2. Indstil den aktuelle tid ved at følge ovenstående instruktioner om urindstilling
3. Tryk på programknappen (12).
4. Programindikatoren (16) begynder at blinke.
5. Displayet viser 12:00.
6. Brug knapperne Hour (15) og Minutes (11) til at ændre starttiden.
7. Bekræft med programknappen (12).
8. Programindikatoren (16) forbliver nu tændt.
9. For at slukke skal du trykke på Program-knappen (12) igen. Programindikatoren (16) forsvinder

RENGØRING OG VEDLIGEHOLDELSE
Rengøring:
1.Kobl kaffemaskinen fra stikkontakten.
2. Nedsænk aldrig kaffemaskinen i vand.
3.Du kan tørre den af med en blød, fugtig klud.
4. Skyl filteret under rindende vand. Vask gryden med en blød, fugtig klud og opvaskemiddel.
5. Kaffemaskinens dele bør ikke vaskes i opvaskemaskine.

Afkalkning:
For at sikre, at kaffemaskinen fungerer pålideligt og er fuldt effektiv, skal den afkalkes regelmæssigt. Hyppigheden for afkalkning afhænger af vandets hårdhed og hyppigheden af brugen. Aflejrende kalkskala fører til længere tilberedning af kaffe og kan føre til beskadigelse af kaffemaskinen.
AFKALK ENHEDEN EN HVER 5-8 uge. Enheder, der er beskadiget af dårlig vedligeholdelse, er ikke berettigede til garantikrav og reparation.
Vi anbefaler at bruge afkalkningsvæsker, der er særligt velegnede til kaffemaskiner og kedler med plastikhus. Følg de givne instruktioner Efter skylning af kalkaflejringerne fra kaffemaskinens vandelementer, skal du udføre 3 brygninger, der kun bruger vand inden den første kaffebrygning.

TEKNISK INFORMATION
Forsyningsspænding: 220-240 V ~ 50/60 Hz
Effekt nom .: 900W
Kapacitet: 1,5 L

Af hensyn til miljøet . Venligst overfør papemballage til affaldspapir. Hæld polyethylenposer (PE) i plastbeholderen Slidt enhed skal returneres til det relevante punkt opbevaring, fordi det er farligt i enheden ingredienser kan udgøre en trussel for miljøet. Den elektriske enhed skal overleveres for at begrænse dets genanvendelse og brug. Hvis i enheden der er batterier, fjern dem og vende tilbage til punktet opbevares separat.

Гарантійні умови відрізняються, якщо пристрій використовується для комерційних цілей.

1. Перед використанням продукту уважно прочитайте та завжди дотримуйтесь наступних інструкцій. Виробник не несе відповідальності за будь-які збитки, спричинені неправильним використанням.
2.Продукт використовується лише в приміщенні. Не використовуйте виріб з будь-якою метою, яка не сумісна з його застосуванням.
3. Придатна напруга 230 В, ~ 50 Гц. З міркувань безпеки не доцільно підключати кілька пристроїв до однієї розетки.
4. Будьте обережні при використанні дітей. Не дозволяйте дітям гратись із виробом. Не дозволяйте дітям або людям, які не знають пристрій, використовувати його без нагляду.
5. ПОПЕРЕДЖЕННЯ: Цим пристроєм можуть користуватися діти віком від 8 років та особи з обмеженими фізичними, сенсорними чи розумовими можливостями, а також особи без досвіду чи знань про пристрій, лише під наглядом особи, відповідальної за їх безпеку, якщо вони проінструктовані щодо безпечного використання пристрою та знають про небезпеку, пов'язану з його експлуатацією. Діти не повинні гратись із пристроєм. Чищення та технічне обслуговування пристрою не повинні проводити діти, якщо вони не старші 8 років, і ці заходи проводяться під наглядом.
6. Після закінчення використання виробу завжди пам'ятайте, що обережно виймайте вилку з розетки, тримаючи розетку рукою. Ніколи не тягніть за силовий кабель !!!
7. Ніколи не залишайте виріб підключеним до джерела живлення без нагляду.Навіть коли користування перервано на короткий час, вимкніть його з мережі, вимкніть живлення.
8. Ніколи не кладіть кабель живлення, штепсель або весь пристрій у воду.Ніколи не піддавайте виріб атмосферним умовам, таким як пряме сонячне світло, дощ тощо. Ніколи не використовуйте виріб у вологих умовах.
9. Періодично перевіряйте стан кабелю живлення. Якщо силовий кабель пошкоджений, виріб слід звернути до місця професійного обслуговування для заміни, щоб уникнути небезпечних ситуацій.
10. Ніколи не використовуйте виріб із пошкодженим кабелем живлення, якщо він впав або пошкоджений будь-яким іншим способом або якщо він працює неправильно.Не намагайтеся самостійно ремонтувати дефектний виріб, оскільки це може призвести до ураження електричним струмом. Завжди повертайте пошкоджений пристрій у місце професійного обслуговування, щоб його відремонтувати.Усі ремонти можуть виконувати лише уповноважені спеціалісти з обслуговування.Виконаний неправильно ремонт може спричинити небезпечні ситуації для користувача.
11. Ніколи не кладіть виріб на гарячі або теплі поверхні або на кухонні прилади, такі як електрична піч або газовий пальник, або поблизу них.
12. Ніколи не використовуйте виріб поблизу горючих речовин.
13. Не дозволяйте шнуру звисати над краєм прилавка.
14. Деталі та приладдя не слід мити в посудомийній машині

ДЕТАЛЬНІ ВКАЗІВКИ З БЕЗПЕКИ

1. Ніколи не використовуйте кавоварку, якщо вона не заповнена водою.
2. Кавова машина може виділяти пару. Слідкуйте, щоб не обпектися.
3. Горщик і кава всередині нього гарячі. Підніміть горщик, тримаючи його за ручку. Слідкуйте, щоб не обпектися.
4. Не кладіть кавоварку на металеву поверхню (наприклад, на піднос).

ОПИС ПРИСТРОЮ

Основна частина A:
1. Резервуар для води кришка 2. Резервуар для води 3. Основне житло 4. Нагрівання пластини
5. Нижня пластина 6. Воронка 7. Графин кришка 8. графин Ручка
9. Скло Графин 10. Управління Панель
20. Фільтр
Панель управління B:
11. Кнопка хвилин. 12. Кнопка програми 13. Кнопка вкл. / Вимк. 14. Кнопка сили.
15. Кнопка години. 16. Індикатор програми 17. Індикатор увімкнення / вимкнення
18. Індикатор сили 19. Індикація

ДО ПЕРШОГО ВИКОРИСТАННЯ:
Перед першим приготуванням чаю / кави запускайте кавоварку без кави та без паперового фільтра, наповненого лише водою.
1.Підключіть кавоварку до електромережі.
2. Наповніть резервуар для води (2) водою, поки він не досягне максимального рівня.
3. Покладіть Грін (9) на нагрівальну плиту (4).
4.Увімкніть процес заварювання за допомогою кнопки увімкнення / вимкнення (13)
5. Зачекайте, поки вода перейде
6. Вимкніть кавоварку за допомогою кнопки увімкнення / вимкнення (13) та відключіть її від електромережі.

ВАРЮВАННЯ КАВИ / ЧАЮ:
1.Переконайтеся, що кавова машина підключена до електромережі.
2. Відкрийте кришку резервуара для води (1) та налийте достатню кількість води у резервуар для води (2).Слідкуйте, щоб не перевищити максимальний рівень.
3. Наповніть фільтр (20) кавою / чаєм. Ви можете використовувати змінні паперові вставки. Помістіть заповнений фільтр у лійку (6).
4. За бажанням ви можете скористатися кнопкою опції міцності (14), щоб зробити каву міцнішою. Увімкнеться індикатор сили (18).
5. Активуйте процес заварювання за допомогою кнопки увімкнення / вимкнення (13).Індикатор увімкнення / вимкнення увімкнеться.
6. Зачекайте, поки вся вода не перейде з резервуару для води (2) у казан (9).
7. Кавова машина працюватиме в режимі підігріву посудини протягом наступних 40 хвилин.Після цього індикатор увімкнення / вимкнення вимкнеться.
8.Коли ви закінчили користуватися кавоваркою, вимкніть її за допомогою кнопки ввімкнення / вимкнення (5) та відключіть її від електромережі.

!! УВАГА!! Не забудьте викинути використану кавову землю з фільтра та очистити фільтр та воронку після кожного використання та перед зберіганням. Кава, мелена / чай, почне цвілити і буде

Налаштування годинника:
1. Увімкніть пристрій за допомогою кнопки увімкнення / вимкнення (13)
2. Дисплей (19) засвітиться і покаже 12:00.
3. За допомогою кнопок хвилин (11) та годин (15) ви можете змінити відображуваний час.

Програмування функції автоматичного ввімкнення:
Ви можете налаштувати пристрій на заварювання у потрібний час.Для цього виконайте наведені нижче дії.
1. Увімкніть пристрій за допомогою кнопки увімкнення / вимкнення (13).
2. Встановіть поточний час, дотримуючись наведених вище інструкцій з налаштування годинника
3. Натисніть кнопку програми (12).
4. Індикатор програми (16) почне блимати.
5. На дисплеї відображатиметься 12:00.
6. За допомогою кнопок Година (15) та Хвилини (11) змініть час початку.
7. Підтвердьте за допомогою кнопки Програма (12).
8. Індикатор програми (16) тепер буде світитися.
9. Щоб вимкнути, натисніть кнопку програмування (12) ще раз.Індикатор програми (16) зникне.

ОЧИЩЕННЯ ТА ОБСЛУГОВУВАННЯ
Прибирання:
1.Відключіть кавоварку від електромережі.
2. Ніколи не занурюйте кавоварку у воду.
3.Ви можете протерти його м'якою вологою ганчіркою.
4. Промийте фільтр під проточною водою. Помийте казан м'якою вологою ганчіркою та миючим засобом для миття посуду.
5.Елементи кавомашини не слід мити в посудомийній машині.

Зняття накипу:
Щоб кавова машина працювала надійно та була ефективною, її потрібно регулярно очищати від накипу.Частота видалення накипу залежить від жорсткості води та частоти використання. Відкладення вапняного нальоту призводить до більш тривалого приготування кави та може призвести до пошкодження кавомашини.
БУДЬ ЛАСКА, НАПРАВЛЯЙТЕ ПРИСТРОЙ КОЖНИХ 5-8 тижнів. Пристрої, пошкоджені внаслідок поганого обслуговування, не можуть претендувати на гарантійні вимоги та ремонт.
Ми рекомендуємо використовувати рідини для видалення накипу, особливо придатні для кавових машин та чайників із пластиковим корпусом. Дотримуйтесь наведених вказівок. Після змивання відкладень вапняного нальоту з водяних елементів кавоварки, виконайте 3 заварювання, використовуючи лише воду перед першим заварюванням кави.

ТЕХНІЧНА ІНФОРМАЦІЯ
Напруга живлення: 2 20-240 В ~ 50 /60 Гц
Номінальна потужність : 900 Вт
Ємність: 1,5 L

У інтересах навколишнього середовища.
Будь ласка, віддайте картонну упаковку в місце збору мукулатури. Політиленові мішки (PE) викинути в смітник для пластику. Відпрацьований пристрій повинен бути відправлений у відповідну точку зберігання, тому що в пристрої є небезпечні інгредієнти, які можуть становити загрозу навколишньому середовищу. Електричний пристрій потрібно повернути так, щоб обмежити його повторне використання. Якщо у пристрої є батерейки, то потрібно їх витягнути і віддати до відповідного пунктку.

(MK) Македонски

Гарантните услови се различни, доколку уредот се користи за комерцијална намена.
1. Пред да го користите производот, прочитајте внимателно и секогаш почитувајте ги следниве упатства. Производителот не е одговорен за каква било штета поради каква било злоупотреба.
2. Производот треба да се користи само во затворено. Не користете го производот за каква било цел што не е компатибилна со неговата примена.
3. Применливиот напон е 230V, ~ 50Hz. Од безбедносни причини не е соодветно да поврзете повеќе уреди со еден штекер.
4. Ве молиме, бидете претпазливи кога користите околу деца. Не дозволувајте децата да си играат со производот. Не дозволувајте деца или луѓе кои не го знаат уредот да го користат без надзор.
5. ПРЕДУПРЕДУВАЕ: Овој уред може да го користат деца над 8-годишна возраст и лица со намалени физички, сетилни или ментални способности, или лица без искуство или познавање на уредот, само под надзор на лице одговорно за нивната безбедност, или ако им било укажано за безбедно користење на уредот и се свесни за опасностите поврзани со неговото работење. Децата не треба да си играат со уредот. Чистење и одржување на уредот не треба да го вршат деца, освен ако тие се над 8-годишна возраст и овие активности се вршат под надзор.
6. Откако ќе завршите со користењето на производот, секогаш не заборавајте да го извадите приклучокот нежно од штекерот што го држи штекерот со раката. Никогаш не го повлекувајте кабелот за напојување !!!
7. Никогаш не го оставајте производот поврзан со изворот на напојување без надзор. Дури и кога употребата е прекината за кратко време, исклучете ја од мрежата, исклучете ја струјата.
8. Никогаш не ставајте го кабелот за напојување, приклучокот или целиот уред во вода. Никогаш не го изложувајте производот на атмосферски услови, како што се директна сончева светлина или дожд, итн. Никогаш не користете го производот во влажни услови.
9. Периодично проверувајте ја состојбата на кабелот за напојување. Доколку е оштетен кабелот за напојување, производот треба да се сврти на професионална локација за сервисирање за да се замени за да се избегнат опасни ситуации.
10. Никогаш не користете го производот со оштетен кабел за напојување или ако е паднат или оштетен на кој било друг начин или ако не работи правилно. Не обидувајте се сами да го санирате дефектираниот производ бидејќи може да доведе до електричен удар. Секогаш свртете го оштетениот уред на професионална локација за сервисирање за да го поправите. Сите поправки можат да ги вршат само овластени сервисери. Поправката што е направена погрешно може да предизвика опасни ситуации за корисникот.
11. Никогаш не ставајте го производот на или близу до топлите или топли површини или кујнските апарати, како електричната печка или горилникот за гас.
12. Никогаш не користете го производот близу до запаливи.
13. Не дозволувајте кабелот да виси над работ на тезгата.
14. Деловите и дополнителните уреди не треба да се мијат во машина за миење садови

ДЕТАЛНИ УПАТСТВА ЗА БЕЗБЕДНОСТ

1. Никогаш не користете машина за кафе ако не е исполнета со вода.
2. Апаратот за кафе може да испушти пареа. Грижете се да не се изгорите.
3. Садот и кафето во него се топли. Подигнете го тенџерето држејќи го за рачката. Грижете се да не се изгорите.
4. Не ставајте ја машината за кафе на метална површина (на пр. Послужавник).

ОПИС НА УРЕДОТ
Главно тело А:

1. капакот на резервоарот за вода	2. Резервоарот за вода	3. Главно куќиште	4. Затоплување плоча
5. дното плоча	6. Инка	7. Капак за карафе	8. Рачка за карафе
9. Стаклено карафе	10. Контролен панел		
20. Филтер			

Контролен панел Б:

11. Копче за минути	12. Копче за програма	13. Копче за вклучување / исклучување
14. Копче за јачина	15. Копче за час.	16. Индикатор за програма
17. Индикатор за вклучување / исклучување	18. Индикатор за јачина	19. Екран

ПРЕД ПРВА КОРИСТЕЕ:
Пред првата подготовка на чај / кафе, стартувајте ја машината за кафе без кафе и без филтерот за хартија, исполнет само со вода.
1. Поврзете ја машината за кафе со електрична енергија.
2. Наполнете го резервоарот за вода (2) со вода додека не го достигне максималното ниво.
3. Ставете го Карафето (9) на плочата за затоплување (4).
4. Активирајте го процесот на подготовка со користење на копчето Вклучено / Исклучено (13)
5. Почекајте да се пренесе целата вода
6. Исклучете ја машината за кафе со помош на копчето Вклучено / Исклучено (13) и исклучете го од струја.

ПИШУВА СОЕ КАФЕ / ЧАЈ:
1. Проверете дали машината за кафе е поврзана со електрична енергија.
2. Отворете го капакот на резервоарот за вода (1) и истурете доволно вода во резервоарот за вода (2).Внимавајте да не го надминувате максималното ниво.
3. Наполнете го филтерот (20) со кафе / чај. Можете да користите заменливи влошки од хартија. Ставете го исполнетиот филтер во инката (6).
4. По избор, можете да го користите копчето Strength (14) за да го направите кафето посилно.Индикаторот за јачина (18) ќе се вклучи.
5. Активирајте го процесот на подготовка со користење на копчето Вклучено / Исклучено (13).Индикаторот за вклучување / исклучување ќе се вклучи.
6. Почекајте додека целата вода не се пренесе од резервоарот за вода (2) во садот (9).
7. Апаратот за кафе ќе работи во режим на загревање на тенџерето во следните 40 минути.После тоа време, индикаторот за вклучување / исклучување ќе се исклучи.
8.Кога ќе завршите со користење на машината за кафе, исклучете го со помош на копчето за вклучување / исклучување (5) и исклучете се од електричната мрежа.

!! ПРЕДУПРЕДУВАЕ !! Погрижете се да го исфрлите користеното мелено кафе од филтерот и да ги исчистите филтерот и инката по секоја употреба и пред складирање. Меленото / чајот од кафе ќе почне да се обликува и волја

Поставување часовник:
1. Вклучете го уредот со копчето Вклучено / Исклучено (13)
2. Екранот (19) ќе светне и се прикажува во 12:00 часот.
3. Користејќи ги копчињата Минута (11) и Час (15) можете да го промените прикажаното време.

Програмирање функција за автоматско вклучување:
Може да го поставите уредот да започнува да се подготвува во посакуваното време.За да го направите тоа, следете ги чекорите подолу:
1. Вклучете го уредот користејќи го копчето Вклучено / Исклучено (13).
2. Поставете го тековното време следејќи ги горенаведените упатства за поставување часовник
3. Притиснете го копчето Програма (12).
4. Индикаторот на програмата (16) ќе почне да трепка.
5. На екранот ќе се прикаже 12:00 часот.
6. Користете ги копчињата Час (15) и Минути (11) за да го промените времето на започнување.
7. Потврдете со копчето Програма (12).
8. Индикаторот за програма (16) сега ќе остане осветлен.
9. За да го исклучите, повторно притиснете го копчето Програма (12).Индикаторот на програмата (16) ќе исчезне.

ЧИСТЕЕ И ОДРУВАЕ
Чистење:
1. Исклучете ја машината за кафе од струја.
2. Никогаш не потопувајте ја машината за кафе во вода.
3. Може да го избришете со мека, влажна крпа.
4. Исплакнете го филтерот под млаз вода. Тенџерето измијте го со мека, влажна крпа и детергент за миење садови.
5. Елементи од машината за кафе не треба да се мијат во машина за миење садови.

Декалирање:
За да се осигура дека машината за кафе работи сигурно и да биде целосно ефикасна, треба редовно да се дескалира. Фреквенцијата на декалирање зависи од тврдоста на водата и фреквенцијата на употреба.Варената вага доведува до подолго подготвување кафе и може да доведе до оштетување на машината за кафе.
ВЕ МОЛИМЕ ДЕСАЛЕТЕ го УРЕДОТ ЕДНО СЕКОЕ 5-8 недели.Уредите оштетени од лошо одржување нема да бидат подобни за побарувања за гаранција и поправка.
Препорачуваме да користите течности за отстранување на скалпи, особено прилагодени за машини за кафе и чајни со пластично куќиште. Следете ги дадените упатства. Откако ќе ги исплакнете наслагите од вар од водните елементи на машината за кафе, извршете 3 пијалаци користејќи само вода пред првото вареење кафе.

ТЕХНИЧКА ИНФОРМАЦИЈА
Напојување: 2 20-240 V ~ 50 /60 Hz
Ном на напојување : 900W
Капацитет: 1,5 L

Се грижиме за природната средина. Картонските паковки молиме да се наменат за рециклирање. Полиетиленовите кеси (PE) да се фрлат во контејнер за пластика. Искористениот уред треба да се предаде во соодветниот складирачки пункт, бидејќи небезбедните состојки кои се наоѓаат во уредот можат да бидат загрозување за средината.
Електричниот уред треба да се предаде на начин кој ќе оневозможи негова повторна употреба и искористување.
Доколку во уредот има батерии, треба да се извадат и посебно да се предадат во складирачкиот пункт.

(SK) SLOVENSKÝ

Záručné podmienky sa líšia, ak sa prístroj používa na komerčné účely
1. Pred použitím produktu si pozorne prečítajte a vždy dodržujte nasledujúce pokyny Výrobca nezodpovedá za žiadne škody spôsobené zneužitím.
2. Výrobok sa má používať iba v interiéroch. Nepoužívajte výrobok na účel, ktorý nie je kompatibilný s jeho aplikáciou.
3. Použiteľné napätie je 230V, ~ 50Hz. Z bezpečnostných dôvodov nie je vhodné pripájať viac zariadení k jednej zásuvke.
4. Pri používaní v okolí detí buďte opatrní. Nenechajte deti hrať sa s výrobkom. Nedovoľte, aby ho bez dozoru používali deti alebo ľudia, ktorí ho nepoznajú.
5. UPOZORNENIE: Toto zariadenie môžu používať deti staršie ako 8 rokov a osoby so zníženými fyzickými, zmyslovými alebo duševnými schopnosťami alebo osoby bez skúseností alebo znalostí tohto zariadenia, iba pod dohľadom osoby zodpovednej za ich bezpečnosť, príp. ak boli poučení o bezpečnom používaní prístroja a sú si vedomí nebezpečenstiev spojených s jeho prevádzkou. Deti by sa so zariadením nemali hrať. Čistenie a údržbu zariadenia by nemali vykonávať deti, pokiaľ nie sú staršie ako 8 rokov a tieto činnosti sa nevykonávajú pod dohľadom.
6. Po ukončení práce s výrobkom vždy nezabudnite opatrne vytiahnuť zástrčku zo zásuvky ktorú držíte rukou. Nikdy neťahajte za napájací kábel !!!
7. Nikdy nenechávajte produkt pripojený k zdroju napájania bez dozoru.Aj keď je používanie na chvíľu prerušené, vypnite ho zo siete a odpojte napájanie.
8. Napájací kábel, zástrčku alebo celé zariadenie nikdy nedávajte do vody Produkt nikdy nevystavujte atmosférickým podmienkam, ako je priame slnečné svetlo alebo dážď, atď. Produkt nikdy nepoužívajte vo vlhkých podmienkach.
9. Pravidelne kontrolujte stav napájacieho kábla.Ak je napájací kábel poškodený, výrobok by mal byť vymenený v profesionálnom servise, aby sa predišlo nebezpečným situáciám.
10. Nikdy nepoužívajte výrobok s poškodeným napájacím káblom, ak spadol alebo bol poškodený iným spôsobom alebo nefunguje správne. Nepokúšajte sa opraviť poškodený výrobok sami, pretože by to mohlo viesť k úrazu elektrickým prúdom. Poškodené zariadenie vždy opravte v autorizovanom servise. Všetky opravy môžu vykonávať iba autorizovaní servisní technici. Oprava, ktorá bola vykonaná nesprávne, môže pre používateľa spôsobiť nebezpečné situácie.
11. Výrobok nikdy neklaďte na horúce alebo teplé povrchy alebo kuchynské spotrebiče, ako je elektrická rúra alebo plynový horák, ani do jeho blízkosti.
12. Produkt nikdy nepoužívajte v blízkosti horľavých látok.
13. Nenechajte kábel visieť cez okraj pultu.

14. Súčiastky a príslušenstvo by sa nemali umývať v umývačke riadu

PODROBNÉ BEZPEČNOSTNÉ POKYNY

1. Kávovar nikdy nepoužívajte, ak nie je naplnený vodou.
2. Kávovar môže vydávať paru. Dajte pozor, aby ste sa nespálili.
3. Hrniec a káva v ňom sú horúce. Zdvihnite hrniec a držte ho za rukoväť. Dajte pozor, aby ste sa nespálili.
4. Kávovar nepokladajte na kovový povrch (napr. Podnos).

POPIS ZARIADENIA

Hlavné telo A:

1. Vodná nádrž veko	2. Vodná nádrž	3. Hlavné bývanie	4. Zahrievanie dosky
5. Spodná doska	6. Lievik	7. Veko karafy	8. Rukoväť karafy
9. Sklenená karafa	10. Ovládací panel	20. Filter	

Ovládací panel B:

11. Tlačidlo minút	12. Tlačidlo programu	13. Tlačidlo Zap / Vyp	14. Tlačidlo sily	
15. Tlačidlo Hodiny.	16. Indikátor programu	17. Indikátor Zap / Vyp	18. Indikátor sily	19. Displej

PRED PRVÝM POUŽITÍM:

Pred prvou prípravou čaju / kávy spustite kávovar bez kávy a bez papierového filtra naplneného iba vodou.

1. Pripojte kávovar k elektrickej sieti.
2. Naplňte nádržku na vodu (2) vodou, kým nedosiahne maximálnu hladinu.
3. Karafu (9) vložte na ohrievaciu dosku (4).
4. Aktivujte proces varenia pomocou tlačidla Zap / Vyp (13)
5. Počkajte, kým sa prenesie všetka voda
6. Kávovar vypnite pomocou vypínača (13) a odpojte ho od elektrickej siete.

KÁVA NA ČAJ / ČAJ:

1. Uistite sa, že je kávovar pripojený k elektrickej sieti.
2. Otvorte veko nádrže na vodu (1) a nalejte do nej dostatok vody (2). Dajte pozor, aby ste neprekročili maximálnu hladinu.
3. Naplňte filter (20) kávou / čajom. Môžete použiť vymeniteľné papierové vložky Vložte naplnený filter do lievika (6).
4. Voliteľne môžete použiť tlačidlo voľby Sila (14) na zvýšenie sily kávy Rozsvieti sa indikátor sily (18).
5. Aktivujte proces varenia pomocou tlačidla Zap / Vyp (13). Indikátor zapnutia / vypnutia sa zapne.
6. Počkajte, kým sa všetka voda neprenesie z nádrže na vodu (2) do hrnca (9).
7. Kávovar bude v režime ohrievania hrnca pracovať nasledujúcich 40 minút. Po uplynutí tejto doby indikátor Zap / Vyp zhasne.
8. Keď skončíte s používaním kávovaru, vypnite ho pomocou vypínača (5) a odpojte ho od elektrickej siete.

!! POZOR!! Uistite sa, že ste z kávovaru vyhodili použitú mletú kávu a vyčistili filter a lievik po každom použití a pred uskladnením. Mletá káva / čaj začnú plesnivieť a budú

Nastavenie hodín:

1. Zapnite zariadenie tlačidlom Zap / Vyp (13)
2. Displej (19) sa rozsvieti a zobrazí 12:00.
3. Pomocou tlačidiel Minúta (11) a Hodina (15) môžete zmeniť zobrazený čas.

Programovanie funkcie automatického zapnutia:

Môžete nastaviť, aby zariadenie začalo s varením v požadovanom čase. Postupujte takto:

1. Zapnite zariadenie pomocou vypínača (13).
2. Aktuálny čas nastavte podľa vyššie uvedených pokynov na nastavenie hodín
3. Stlačte tlačidlo Program (12).
4. Indikátor programu (16) začne blikať.
5. Na displeji sa zobrazí 12:00.
6. Pomocou tlačidiel Hodina (15) a Minúty (11) zmeňte čas začiatku.
7. Potvrďte tlačidlom Program (12).
8. Indikátor programu (16) teraz zostane svietiť.
9. Vypnutie vykonáte opätovným stlačením tlačidla Program (12). Indikátor programu (16) zmizne.

ČISTENIE A ÚDRŽBA

Čistenie:

1. Odpojte kávovar od elektrickej siete.
2. Kávovar nikdy neponárajte do vody.
3. Môžete ho utrieť mäkkou vlhkou handričkou.
4. Opláchnite filter pod tečúcou vodou. Hrniec umyte mäkkou vlhkou handričkou a saponátom na riad.
5. Prvky kávovaru by sa nemali umývať v umývačke riadu.

Odvápnenie:

Aby ste zaistili spoľahlivú a plne efektívnu prevádzku kávovaru, je potrebné pravidelne odvápňovať. Frekvencia odstraňovania vodného kameňa závisí od tvrdosti vody a frekvencie používania. Usadzovaný vodný kameň vedie k dlhšej príprave kávy a môže viesť k poškodeniu kávovaru.

KAŽDÝCH 5-8 týždňov PROSÍM VÁS ZARIADENIE ZARIADENIE Zariadenia poškodené zlou údržbou nebudú mať nárok na záručné reklamácie a opravy.

Odporúčame používať odvápňovacie kvapaliny zvlášť vhodné pre kávovary a kanvice s plastovým krytom. Postupujte podľa uvedených pokynov. Po opláchnutí usadenín vodného kameňa z vodných prvkov kávovaru vykonajte pred prvým varením kávy 3 varenia s použitím iba vody.

TECHNICKÁ INFORMÁCIA
Napájacie napätie: 2 20 - 240 V ~ 50/60 Hz
Menovitý výkon : 900 W.
Objem: 1,5 L

Starostlivosť o životné prostredie. Kartónový obal odovzdajte do zberných surovín. Polyetylénové vrecká (PE) vyhoďte do kontajnera na plast. Opotrebený spotrebič odovzdajte na príslušný zberný dvor, nebezpečné látky spotrebiča môžu predstavovať riziko pre životné prostredie. Elektrospotrebič odstráňte tak, aby nedochádzalo j jeho ďalšiemu použitiu. Ak sa v spotrebiči nachádzajú batérie, vyberte ich a odovzdajte ich na zberné miesto osobitne. Spotrebič nevyhadzujte do kontajnera na komunálny odpad!

عربى (AR)

.تجارية لأغراض الجهاز استخدام تم إذا الضمان شروط تختلف
1. الشركة .التالية بالإرشادات دائمًا والالتزام بعناية القراءة يرجى المنتج استخدام قبل
.استخدام سوء أي عن ناتجة أضرار أي عن مسؤولة ليست المصنعة
2-تطبيقه مع يتوافق لا غرض لأي المنتج تستخدم لا .الداخل في فقط يستخدم المنتج.
3. توصيل المناسب من ليس بالسلامة تتعلق لأسباب .50Hz ~ 230V هو المطبق الجهد
.واحد طاقة بمأخذ متعددة أجهزة
4. تدع لا .بالمنتج يلعبون الأطفال تدع لا .الأطفال حول استخدام عند الحذر توخي يرجى
.إشراف دون لاستخدامه الجهاز يعرفون لا الذين الأشخاص أو الأطفال
5. سنوات 8 عن أعمارهم تزيد الذين الأطفال قبل من الجهاز هذا استخدام يمكن :تحذير
الأشخاص أو العقلية أو الحسية أو البدنية القدرات ضعف من يعانون الذين والأشخاص
سلامتهم عن مسؤول شخص إشراف تحت فقط بالجهاز معرفة أو خبرة لديهم ليس الذين
المرتبطة بالمخاطر دراية على وكانوا للجهاز الآمن الاستخدام بشأن إرشادهم تم إذا أو
وصيانته الجهاز بتنظيف الأطفال يقوم أن ينبغي لا .بالجهاز الأطفال يلعب ألا يجب .بتشغيله
.إشراف تحت الأنشطة هذه تنفيذ ويتم سنوات 8 من أكبر عمرهم كان إذا إلا
6. الذي الطاقة مأخذ من برفق القابس إزالة دائمًا تذكر المنتج استخدام من الانتهاء بعد
!!! أبدًا الطاقة كابل تسحب لا .بيدك المنفذ يمسك
7. لفترة الاستخدام انقطاع عند حتى .إشراف بدون الطاقة بمصدر متصلاً المنتج تترك لا
.الطاقة وافصل الشبكة من تشغيله بإيقاف قم قصيرة
8. أبدًا المنتج تعرض لا .مطلقًا الماء في بأكمله الجهاز أو القابس أو الطاقة كبل تضع لا
في أبدًا المنتج تستخدم لا .ذلك إلى وما المطر أو المباشر الشمس ضوء مثل الجوية للظروف
.الرطبة الظروف
9. إلى المنتج تحويل يجب الطاقة كبل تلف حالة في .دوري بشكل الطاقة كبل حالة افحص
.الخطرة المواقف لتجنب لاستبداله احترافي خدمة موقع
10. أو أخرى طريقة بأي تلفه أو سقوطه حالة في أو تالف طاقة كبل مع أبدًا المنتج تستخدم لا
حدوث إلى يؤدي قد لأنه بنفسك المعيب المنتج إصلاح تحاول لا .صحيح بشكل يعمل لا كان إذا
يمكن لا .لإصلاحه احترافي خدمة موقع إلى التالف الجهاز بتحويل دائمًا قم .كهربائية صدمة
تم الذي الإصلاح يتسبب قد .المعتمدين الخدمة متخصصي بواسطة إلا الإصلاحات جميع إجراء
.للمستخدم خطرة مواقف حدوث في صحيح غير بشكل

الفرن مثل المطبخ أدوات أو الدافئة أو الساخنة الأسطح من بالقرب أو على المنتج تضع لا .11
.الغازي الموقد أو الكهربائي
.للاحتراق القابلة المواد من بالقرب المنتج تستخدم لا .12
.العداد حافة على يتدلى الحبل تدع لا .13
الأطباق غسالة في الملحقة والأجهزة الأجزاء غسل عدم يجب .14
المفصلة السلامة تعليمات
.بالماء مملوءة تكن لم إذا أبدًا القهوة آلة تستخدم لا .1
.نفسك حرق عدم على احرص .القهوة آلة من بخار ينبعث قد .2
حرق عدم على احرص .بالمقبض يمسكه الذي القدر ارفع .ساخنة بداخلها والقهوة القدر .3
.نفسك
.(صينية مثل) معدني سطح على القهوة آلة تضع لا .4

الجهاز وصف
:أ الرئيسي الجسم
السفلية اللوحة .5 الاحترار لوحة .4 السكن M ain .3 المياه خزان .2 المياه خزان غطاء .1
التحكم لوحة .10 زجاجي إبريق .9 الإبريق مقبض .8 الإبريق غطاء .7 القمع .6
التصفية .20
:ب التحكم لوحة
.الساعة زر .15 القوة زر 14 الإيقاف / التشغيل زر .13 البرنامج زر .12 الدقائق زر .11
العرض .19 القوة مؤشر .18 الإيقاف / التشغيل مؤشر .17 البرنامج مؤشر .16

:الأول الاستخدام قبل
.فقط بالماء مملوءة ورقي مرشح وبدون قهوة بدون القهوة ماكينة بتشغيل قم القهوة / للشاي الأول التحضير قبل
.الكهربائية بالطاقة القهوة آلة بتوصيل قم .1
.مستوى أقصى إلى يصل حتى بالماء (2) المياه خزان املأ -2
.(4) التسخين لوح على (9) الدورق ضع -3
(13) الإيقاف / التشغيل زر باستخدام التخمير عملية بتنشيط قم -4
الماء كل نقل يتم حتى انتظر .5
.الرئيسي الطاقة مصدر عن وافصلها (13) الإيقاف / التشغيل زر باستخدام القهوة ماكينة تشغيل بإيقاف قم -6

:الشاي / المخمرة القهوة
.الكهربائية بالطاقة القهوة ماكينة توصيل من تأكد.1
.الأقصى الحد تجاوز عدم على احرص .(2) المياه خزان في الماء من كافية كمية واسكب (1) الماء خزان غطاء افتح 2
.(6) القمع في المعبأ المرشح ضع .للاستبدال القابلة الورق إدخالات استخدام يمكنك .الشاي / بالقهوة (20) الفلتر املأ 3.
.(18) القوة مؤشر تشغيل سيتم .أقوى القهوة لجعل (14) القوة خيار زر استخدام يمكنك اختياريًا .4
.الإيقاف / التشغيل مؤشر تشغيل سيتم .(13) الإيقاف / التشغيل زر باستخدام التخمير عملية بتنشيط قم -5
.(9) الوعاء إلى (2) المياه خزان من الماء كل نقل يتم حتى انتظر .6
.الإيقاف / التشغيل مؤشر سينطفئ الوقت ذلك بعد .دقيقة 40 لمدة الوعاء تسخين وضع في القهوة ماكينة ستعمل -7
.الرئيسي الطاقة مصدر عن وافصلها (5) الإيقاف / التشغيل زر باستخدام تشغيلها بإيقاف قم القهوة آلة استخدام من الانتهاء عند .8

القهوة ستبدأ .التخزين وقبل استخدام كل بعد والقمع الفلتر وتنظيف الفلتر من المستخدمة المطحونة القهوة من التخلص من تأكد !!تحذير
والإرادة بالتشكل الشاي / المطحونة

:الساعة ضبط
(13) الإيقاف / التشغيل زر باستخدام الجهاز بتشغيل قم .1
.12:00 الساعة وتظهر (19) الشاشة ستضيء .2
.المعروض الوقت تغيير يمكنك (15) والساعة (11) الدقيقة أزرار باستخدام .3

:التلقائي التشغيل وظيفة برمجة
:أدناه الخطوات اتبع بذلك للقيام .المطلوب الوقت في التخمير لبدء الجهاز ضبط يمكنك
.(13) الإيقاف / التشغيل زر باستخدام الجهاز بتشغيل قم .1
أعلاه الساعة إعداد إرشادات باتباع الحالي الوقت بإعداد قم .2
.(12) البرنامج زر على اضغط .3
.الوميض في (16) البرنامج مؤشر سيبدأ .4
.12:00 الشاشة ستظهر .5
.البدء وقت لتغيير (11) والدقائق (15) الساعة زري استخدم .6
.(12) البرنامج زر باستخدام بالتأكيد قم .7
.الآن مضاءً (16) البرنامج مؤشر سيبقى .8
.(16) البرنامج مؤشر سيختفي .أخرى مرة (12) البرنامج زر على اضغط التشغيل لإيقاف .9

والصيانة التنظيف
:تنظيف
.الكهربائي التيار مصدر عن القهوة آلة افصل 1.
.أبدًا الماء في القهوة آلة تغمر لا 2.
.ورطبة ناعمة قماش بقطعة مسحه يمكنك 3
.الصحون غسل ومنظف مبللة ناعمة قماش بقطعة القدر اغسل .الجاري الماء تحت الفلتر اشطف 4
.الأطباق غسالة في القهوة ماكينة مكونات غسل ينبغي لا -5

:الترسبات إزالة
الماء عسر درجة على الترسبات إزالة تكرار يعتمد .بانتظام الترسبات إزالة يجب كاملة وفعالية موثوق بشكل القهوة ماكينة عمل لضمان
.القهوة ماكينة تلف إلى يؤدي وقد أطول قهوة إعداد إلى الجير مقياس ترسيب يؤدي .الاستخدام وتكرار
على للحصول مؤهلة تكون لن السيئة الصيانة بسبب للتلف تعرضت التي الأجهزة .أسابيع 8-5 كل واحدة مرة الجهاز من التخلص يرجى
.والإصلاح الضمان مطالبات
التعليمات اتبع .البلاستيكي الغلاف ذات والغلايات القهوة صنع لماكينات خاص بشكل المناسبة السائلة الترسبات إزالة سوائل باستخدام نوصي
تحضير قبل فقط الماء باستخدام التحضير من أنواع 3 بإجراء قم القهوة لآلة المائية العناصر من الجير قشور رواسب شطف بعد .المقدمة
.مرة لأول القهوة

تقنية معلومات
هرتز 50/60 ~ فولت 240-20 2 :الإمداد جهد
واط 900 : الطاقة اسم
لتر 1,5 :السعة

KARTA GWARANCYJNA

WARUNKI GWARANCJI obowiązują na terenie Rzeczpospolitej Polskiej
Adler Sp. z o.o. ul. Ordona 2a 01-237 Warszawa zapewnia Użytkownika o dobrej jakości sprzętu, na który wydana jest niniejsza karta gwarancyjna i udziela 24 miesięcznej gwarancji, która liczy się od daty zakupu sprzętu. Usługi gwarancyjne świadczone są po okazaniu prawidłowo wypełnionej karty gwarancyjnej. Wady lub uszkodzenia sprzętu ujawnione w okresie gwarancji usuwane będą bezpłatnie przez Serwis Centralny. W przypadku zakupu sprzętu przez przedsiębiorcę (faktura VAT) okres gwarancji wynosi 12 miesięcy.
Powyższy zapis nie dotyczy jednoosobowych działalności gospodarczych, o ile rodzaj zakupionego sprzętu, nie jest związany z profilem prowadzonej działalności gospodarczej – weryfikacja w CEIDG.
W przypadku wymiany rzeczy na nową, albo po dokonaniu istotnej naprawy, okres gwarancji biegnie na nowo od chwili dostarczenia klientowi rzeczy wolnej od wad, lub zwrócenia rzeczy naprawionej. Jeżeli gwarant wymienił część rzeczy, przepis powyższy stosuje się odpowiednio do części wymienionej. Gwarant zobowiązuje się pokryć koszty dostarczenia rzeczy do serwisu na adres wskazany w karcie gwarancyjnej. Jednakże uprawniony z gwarancji powinien zachować rozsądek, wybierając środek transportu. Uprawnionemu z gwarancji nie przysługuje od gwaranta zwrot kosztów dostarczenia towaru – rzeczy do naprawy gwarancyjnej , przekraczający ekonomicznie uzasadnione koszty przewozu.
UWAGA: Sprzęt przeznaczony jest wyłącznie do użytku domowego. Naprawami gwarancyjnymi nie są objęte czynności związane z odkamienianiem, konserwacją, czyszczeniem urządzenia oraz części i akcesoria ulegające zużyciu przy normalnym użytkowaniu. Gwarancja nie obejmuje mechanicznych uszkodzeń sprzętu oraz wad i uszkodzeń wynikłych wskutek:
-niewłaściwego lub niezgodnego z instrukcją użytkowania, przechowywania i konserwacji;
-ingerencji nieautoryzowanego serwisu, samowolnych napraw, przeróbek i zmian konstrukcyjnych;
-użycia niewłaściwych materiałów eksploatacyjnych.
-uszkodzeń mechanicznych, termicznych, chemicznych i powstałych na skutek przepięcia w sieci.
-karta gwarancyjna jest nieważna bez daty zakupu, pieczęci sprzedającego i kopii dokumentu zakupu.
-gwarancją nie są objęte elementy eksploatacyjne i akcesoria w tym: elementy szklane (np. dzbanki, talerze), sznury przyłączeniowe, sieciowe, żarówki, baterie, nożyki i folie do urządzeń tnących, nasadki miksujące, trzepaki, mieszaki, ssawkoszczotki, rury, węże, kubki miksujące, głowice tnące i sita.

Reklamowany sprzęt jest dostarczany do Serwisu Centralnego przez Klienta w stanie kompletnym i odpowiednio zabezpieczony na czas transportu. Po dokonanej naprawie reklamowany sprzęt odbierany jest z Serwisu Centralnego przez Klienta.

Termin usunięcia wady może zostać wydłużony o czas potrzebny do importu niezbędnych części, nie dłuższy niż 30 dni roboczych. W każdym takim przypadku warsztat serwisowy powiadomi klienta o wydłużeniu terminu naprawy gwarancyjnej. W związku z koniecznością sprowadzenia części zamiennych i poinformuje o nowym terminie usunięcia wady.
W przypadku stwierdzenia usterki należy ją zgłosić w punkcie sprzedaży lub w Serwisie Centralnym, ul. Ordona 2A, 01-237 Warszawa, tel. 728-595-006 lub e-mail: serwis@adler.com.pl.
W zgłoszeniu proszę podać swój adres, nr telefonu i opis usterki. Do reklamacji konieczne jest dołączenie kopii dokumentu zakupu.
Gwarancja nie wyłącza ani nie ogranicza oraz nie zawiesza uprawnień kupującego wynikających z przepisów o rękojmi za wady rzeczy sprzedanej.

SERWIS CENTRALNY
01-237 Warszawa ul.Ordona 2A
tel. 728 - 595 - 006
serwis@adler.com.pl www.adler.com.pl

.....
(data sprzedaży)

.....
(pieczątka sklepu i podpis sprzedawcy)

adnotacje serwisu:

W trosce o środowisko..
Opakowania kartonowe prosimy przekazać na makulaturę.
Worki polietylenowe (PE) wrzucać do pojemnika na plastik
Zużyte urządzenie należy oddać do odpowiedniego punktu składowania, gdyż znajdujące się w urządzeniu niebezpieczne składniki mogą stanowić zagrożenie dla środowiska.
Urządzenie elektryczne należy oddać tak aby ograniczyć jego ponowne użycie i wykorzystanie. Jeżeli w urządzeniu znajdują się baterie należy je wyjąć i oddać do punktu składowania osobno.

Urządzenia nie wyrzucać do pojemnika na odpady komunalne !!!!

OGÓLNE WARUNKI BEZPIECZEŃSTWA
WAŻNE INSTRUKCJE DOTYCZĄCE BEZPIECZEŃSTWA UŻYTKOWANIA
PRZECZYTAJ UWAŻNIE I ZACHOWAJ NA PRZYSZŁOŚĆ

Warunki gwarancji są inne, jeśli urządzenie jest wykorzystywane do celów komercyjnych.
1. Przed użyciem produktu przeczytaj uważnie i zawsze przestrzegaj poniższych instrukcji. Producent nie ponosi odpowiedzialności za jakiekolwiek szkody wynikające z niewłaściwego użytkowania.
2. Produkt przeznaczony jest wyłącznie do użytku w pomieszczeniach. Nie należy używać produktu w jakimkolwiek celu niezgodnym z jego zastosowaniem.
3. Stosowane napięcie to 230 V, ~ 50 Hz. Ze względów bezpieczeństwa nie jest właściwe podłączanie wielu urządzeń do jednego gniazdka elektrycznego.
4. Zachowaj ostrożność podczas używania w pobliżu dzieci. Nie pozwalaj dzieciom bawić się produktem. Nie pozwalaj dzieciom ani osobom, które nie znają urządzenia, używać go bez nadzoru.
5. OSTRZEŻENIE: To urządzenie może być używane przez dzieci powyżej 8 roku życia oraz osoby o ograniczonych zdolnościach fizycznych, sensorycznych lub umysłowych lub osoby bez doświadczenia lub wiedzy na temat urządzenia, wyłącznie pod nadzorem osoby odpowiedzialnej za ich bezpieczeństwo, lub jeśli zostali poinstruowani o bezpiecznym użytkowaniu urządzenia i są świadomi zagrożeń związanych z jego obsługą. Dzieci nie powinny bawić się urządzeniem. Czyszczenie i konserwacja urządzenia nie powinny być wykonywane przez dzieci, chyba że ukończyły 8 lat i czynności te są wykonywane pod nadzorem.
6. Po zakończeniu używania produktu zawsze pamiętaj, aby delikatnie wyjąć wtyczkę z gniazdka, trzymając ją ręką. Nigdy nie ciągnij za kabel zasilający !!!
7. Nigdy nie pozostawiaj produktu podłączonego do źródła zasilania bez nadzoru. Nawet jeśli użytkowanie zostanie przerwane na krótki czas, wyłącz go z sieci, odłącz zasilanie.
8. Nigdy nie wkładaj kabla zasilającego, wtyczki ani całego urządzenia do wody. Nigdy nie wystawiaj produktu na działanie warunków atmosferycznych, takich jak bezpośrednie światło słoneczne, deszcz itp. Nigdy nie używaj produktu w wilgotnych warunkach.
9. Okresowo sprawdzaj stan kabla zasilającego. Jeśli kabel zasilający jest uszkodzony, produkt należy przekazać do profesjonalnego serwisu w celu wymiany, aby uniknąć niebezpiecznych sytuacji.
10. Nigdy nie używaj produktu z uszkodzonym kablem zasilającym, jeśli został upuszczony lub uszkodzony w inny sposób lub jeśli nie działa prawidłowo. Nie próbuj samodzielnie naprawiać uszkodzonego produktu, ponieważ może to doprowadzić do porażenia prądem. Zawsze przekazuj uszkodzone urządzenie do profesjonalnego serwisu w celu naprawy. Wszystkie naprawy mogą być wykonywane wyłącznie przez autoryzowanych serwisantów. Naprawa wykonana nieprawidłowo może spowodować niebezpieczne sytuacje dla użytkownika.
11. Nigdy nie stawiaj produktu na gorących lub ciepłych powierzchniach lub urządzeniach kuchennych, takich jak piekarnik elektryczny lub palnik gazowy, ani w ich pobliżu.
12. Nigdy nie używaj produktu w pobliżu materiałów łatwopalnych.
13. Nie pozwól, aby przewód zwisał z krawędzi blatu.
14. Części i akcesoriów nie należy myć w zmywarce

SZCZEGÓŁOWE INSTRUKCJE BEZPIECZEŃSTWA
1. Nigdy nie używaj ekspresu, jeśli nie jest napełniony wodą.
2. Ekspres do kawy może wydzielać parę. Uważaj, aby się nie poparzyć.
3. Dzbanek i kawa w nim są gorące. Podnieś dzbanek trzymając go za uchwyt. Uważaj, aby się nie poparzyć.

4. Nie stawiać ekspresu do kawy na metalowej powierzchni (np. Tacy).

OPIS URZĄDZENIA
Główna część A:

1. Pokrywa zbiornika wody	2. Zbiornik wody	3. Obudowa	4. Płyta grzewcza	5. Podstawa
6. Lejek	7. Pokrywka dzbanka	8. Uchwyt dzbanka	9. Szklany dzbanek	10. Panel sterowania
20. Filtr				

Panel sterowania B:

11. Przycisk minut	12. Przycisk programu	13. Przycisk włączania / wyłączania	
14. Przycisk intensywności kawy	15. Przycisk godzin.		
16. Wskaźnik programu	17. Wskaźnik wł. / Wył.	18. Wskaźnik intensywności	19. Wyświetlacz

PRZED PIERWSZYM UŻYCIEM:
Przed pierwszym przygotowaniem herbaty / kawy uruchom ekspres bez kawy i bez papierowego filtra, napełniony tylko wodą.
1. Podłączyć ekspres do sieci elektrycznej.
2. Napełnij zbiornik na wodę (2) wodą, aż osiągnie maksymalny poziom.
3. Umieścić dzbanek (9) na płycie grzewczej (4).
4. Aktywuj proces parzenia za pomocą przycisku On / Off (13)
5. Zaczekaj, aż cała woda się przeleje
6. Wyłączyć ekspres przyciskiem On / Off (13) i odłączyć od sieci.

PARZENIE KAWY / HERBATY:
1.Upewnij się, że ekspres do kawy jest podłączony do sieci elektrycznej.
2. Otwórz pokrywę zbiornika na wodę (1) i wlej wystarczającą ilość wody do zbiornika na wodę (2). Uważaj, aby nie przekroczyć maksymalnego poziomu.
3. Napełnij filtr (20) kawą / herbatą. Możesz użyć wymiennych wkładek papierowych. Umieść napełniony filtr w lejku (6).
4. Opcjonalnie możesz użyć przycisku opcji zmiany intensywności (14), aby wzmocnić kawę. Wskaźnik intensywności (18) zaświeci się.
5. Aktywuj proces parzenia za pomocą przycisku On / Off (13). Wskaźnik wł. / Wył. włączy się.
6. Odczekaj, aż cała woda zostanie przeniesiona ze zbiornika wody (2) do dzbanka (9).
7. Ekspres do kawy będzie działał w trybie podgrzewania dzbanka przez następne 40 minut. Po tym czasie wskaźnik Wł. / Wył. Zgaśnie.
8. Po zakończeniu korzystania z ekspresu do kawy wyłączyć go za pomocą przycisku on / off (5) i odłączyć od sieci elektrycznej.

!! OSTRZEŻENIE!! Pamiętaj, aby wyrzucić zmieloną kawę z filtra i wyczyścić filtr i lejek po każdym użyciu i przed przechowywaniem. Kawa mielona / herbata zacznie pleśnieć.

Ustawienie zegara:
1. Włącz urządzenie przyciskiem On / Off (13)
2. Wyświetlacz (19) zapali się i pokaże 12:00.
3. Za pomocą przycisków Minuta (11) i Godzina (15) można zmienić wyświetlany czas.

Programowanie funkcji auto włączania:
Możesz ustawić urządzenie tak, aby rozpoczęło zaparzanie o określonej godzinie. Aby to zrobić, wykonaj poniższe czynności:
1. Włącz urządzenie przyciskiem On / Off (13).
2. Ustaw aktualny czas, postępując zgodnie z instrukcjami ustawiania zegara znajdującymi się powyżej.
3. Naciśnij przycisk Program (12).
4. Wskaźnik programu (16) zacznie migać.
5. Wyświetlacz pokaże 12:00.
6. Użyj przycisków Godzina (15) i Minuty (11), aby zmienić czas rozpoczęcia.
7. Potwierdź przyciskiem Program (12).
8. Wskaźnik programu (16) będzie się teraz świecił.
9. Aby wyłączyć, ponownie naciśnij przycisk Program (12). Wskaźnik programu (16) zniknie.

CZYSZCZENIE I KONSERWACJA
Czyszczenie:
1. Odłączyć ekspres od sieci elektrycznej.
2.Nigdy nie zanurzaj ekspresu do kawy w wodzie.
3. Można go wytrzeć miękką, wilgotną szmatką.
4. Wypłucz filtr pod bieżącą wodą. Umyj dzbanek miękką, wilgotną ściereczką i płynem do mycia naczyń.
5.Elementów ekspresu nie należy myć w zmywarce.

Odkamienianie:
Aby ekspres do kawy działał niezawodnie i był w pełni wydajny, należy go regularnie odkamieniać. Częstotliwość usuwania kamienia zależy od twardości wody i częstotliwości używania. Osad wapienny wydłuża czas przygotowywania kawy i może prowadzić do uszkodzenia ekspresu do kawy.
PROSZĘ ODWAPNIAĆ URZĄDZENIE CO 5-8 tygodni. Urządzenia uszkodzone w wyniku złej konserwacji nie będą kwalifikować się do roszczeń gwarancyjnych i naprawy.
Zalecamy stosowanie płynów odkamieniających przeznaczonych specjalnie do ekspresów do kawy i czajników z plastikową obudową. Postępuj zgodnie z podanymi instrukcjami. Po wypłukaniu osadów wapiennych z ekspresu, przed pierwszym zaparzeniem kawy należy wykonać 3 parzenia tylko wodą.

SPECYFIKACJA
Napięcie zasilania: 220-240 V ~ 50 /60 Hz
Nominalna moc : 900 W.
Pojemność: 1,5 L

Gerlach

GERMANY

Gerlach

— GERMANY —

Planetary Mixing System
GL 4219

Kettle
GL 1296

Waffle Maker
GL 3048

Pressure Cooker
GL 6412

Wine Cooler
GL 8079

Hair Clipper
GL 2829

Stand Fan With Remote
GL 7325

Trimmer Set
GL 2932

Meat Mincer
GL 4812

WWW.GERLACH-GERMANY.EU

Gerlach

— GERMANY —